မြန်မာ့အလင်း

၁၂၇၅ ခုနှစ်က တည်ထောင်သည်။ Established in 1914

Myanma Alinn Daily

ကမ်းတစ်ဖက်သို့ ရောက်ကုန်

လူအပေါင်းတို့သည် ကာမဂုဏ်၊ ဒေါသ၊ မာန၊ ထိန်မိုဒ္ဓ၊ ဥဒ္ဓိစ္စတရား တို့ ကပ်ငြိခြင်းခံရလျှင် သေခြင်းကင်းရာ နိဗ္ဗာန်သို့ မရောက်နိုင်ချေ။ ကောင်းစွာဟောကြားအပ်သော တရားတို့ကို တရားအားလျော်စွာ ကျင့်ကြံကုန်သော သူတို့သည် ကူးမြောက်နိုင်ခဲသော သေမင်းနေရာ သံသရာကို ကူးမြောက်၍ နိဗ္ဗာန်တည်းဟူသော ကမ်းတစ်ဖက်သို့ ရောက်ကုန်လတ္တံ့။

ပဏ္ဍိတဝဂ် (၈မ္မပဒ - ၈၆)

၁၃၈၇ ခုနှစ်၊ တန်ဆောင်မုန်းလပြည့်ကျော် ၅ ရက် ၂၀၂၅ ခုနှစ်၊ နိုဝင်ဘာ ၉ ရက်၊ တနင်္ဂနွေနေ့ အတွဲ (၆၅)၊ အမှတ်(၀၄၀)

အမျိုးသားကာကွယ်ရေးနှင့် လုံခြုံရေးကောင်စီ၏ ဦးတည်ချက်(၄)ရပ်

၁။ နိုင်ငံတော်၏ အမျိုးသားအကျိုးစီးပွားကို အလေးထားပြီး စစ်မှန်စည်းကမ်းပြည့်ဝသော ပါတီစုံဒီမိုကရေစီစနစ်ကို အကောင်အထည်ဖော်နိုင်မည့် နိုင်ငံရေးအင်အားစုများ၊ ပြည်သူ့ကိုယ်စားလှယ်များ ဖြစ်ပေါ်လာစေရန် အစဉ်တစိုက်ဆောင်ရွက်ရေး။

၂။ နိုင်ငံ့စီးပွားဖွံ့ဖြိုးတိုးတက်ရေးခြေ အဓိကနှင့် အခြေခံအုတ်မြစ်ဖြစ်သည့် စိုက်ပျိုးရေးကဏ္ဍ စဉ်ဆက်မပြတ်တိုးတက်၍ စိုက်ပျိုးမွေးမြူရေးကို အခြေခံသည့်စက်မှုကဏ္ဍ (Agro-based Industries) ဖွံ့ဖြိုးတိုးတက်မှုမှသည် ပြည်သူတို့၏ လူမှုစီးပွားဘဝကို စဉ်ဆက်မပြတ် မြှင့်တင်ရေး။

၃။ နိုင်ငံတော်စဉ်ဆက်မပြတ် ဖွံ့ဖြိုးတိုးတက်ခိုင်မာစေရေးအတွက် အမျိုးသားပညာရေးကဏ္ဍ၊ ကျန်းမာရေးကဏ္ဍတို့ကို အလေးထားမြှင့်တင်ရေး။

၄။ ပါတီစုံဒီမိုကရေစီအထွေထွေရွေးကောက်ပွဲလုပ်ငန်းစဉ်များ အောင်မြင်ပြီး ပြည်သူလူထု တစ်ရပ်လုံး လိုလားတောင့်တသည့် ပါတီစုံဒီမိုကရေစီစနစ်ကို အောင်မြင်စွာလျှောက်လှမ်းနိုင်ရေး ပြည်သူလူထု၏ ပူးပေါင်းပါဝင်မှုဖြင့် အကောင်အထည်ဖော်ဆောင်ရွက်ရေး။

တက္ကသိုလ်၊ ဒီဂရီကောလိပ်၊ ကောလိပ် ကျောင်းသား၊ ကျောင်းသူများ ကြိုတင်ဆန္ဒမဲပေးနိုင်ကြောင်း အသိပေးကြေညာခြင်း

၂၀၂၅ ခုနှစ် နိုဝင်ဘာလ ၈ ရက်

သက်ဆိုင်ရာ ပြည်ထောင်စုဝန်ကြီးဌာနများက တာဝန်ယူဖွင့်လှစ်သည့် တက္ကသိုလ်၊ ဒီဂရီကောလိပ်၊ ကောလိပ်များ မကြာမီတွင် ပြန်လည်ဖွင့်လှစ်တော့မည်ဖြစ်ရာ ကျောင်းသား၊ ကျောင်းသူများသည် ရွေးကောက်ပွဲစတင်ကျင်းပမည့် ၂၈-၁၂-၂၀၂၅ ရက်နေ့တွင် တက္ကသိုလ်၊ ဒီဂရီကောလိပ်၊ ကောလိပ်များ၌ ကျောင်းတက်ရောက်နေကြရမည်ဖြစ်ပါသည်။ အဆိုပါ ကျောင်းသား၊ ကျောင်းသူများအနက် မိမိတို့ မဲစာရင်းပါရှိသည့် မဲဆန္ဒနယ်ပြင်ပတွင်ရှိသော တက္ကသိုလ်၊ ဒီဂရီကောလိပ်၊ ကောလိပ်များတွင် တက်ရောက်ကြရမည့် ကျောင်းသား၊ ကျောင်းသူများလည်း ပါဝင်မည်ဖြစ်ပါသည်။ မဲဆန္ဒနယ်ပြင်ပရောက်ကျောင်းသား၊ ကျောင်းသူများအနက် ရွေးကောက်ပွဲစတင်ကျင်းပမည့် ၂၈-၁၂-၂၀၂၅ ရက်နေ့တွင် အသက် ၁၈ နှစ်ပြည့်ပြီး ဥပဒေအရ ဆန္ဒမဲပေးပိုင်ခွင့်ရှိသူများဖြစ်ပါက မဲပေးခွင့်မဆုံးရှုံးစေရေးအတွက် သက်ဆိုင်ရာ ကျောင်းများသို့ မသွားရောက်မီ မိမိတို့၏ မဲစာရင်းပါရှိရာ ရပ်ကွက် သို့မဟုတ် ကျေးရွာအုပ်စုကော်မရှင် အဖွဲ့ခွဲရုံးတွင် ၁၇-၁၁- ၂၀၂၅ ရက်နေ့မှ ၂၁-၁၁-၂၀၂၅ ရက်နေ့အထိ နံနက် ၀၉၀၀ နာရီမှ ညနေ ၁၆၃၀ နာရီအတွင်း မိမိတို့ကိုင်ဆောင်သည့် နိုင်ငံသားစိစစ်ရေးကတ်နှင့် သက်ဆိုင်ရာ တက္ကသိုလ်၊ ဒီဂရီကောလိပ်၊ ကောလိပ်များမှ ထုတ်ပေးသည့် ကျောင်းသားစိစစ်ရေးကတ် သို့မဟုတ် ကျောင်းဝင်ခွင့် အထောက်အထားတို့ကို ပြသ၍ ကြိုတင်ဆန္ဒမဲပေးနိုင်ကြောင်း အသိပေးကြေညာအပ်ပါသည်။

ပြည်ထောင်စုရွေးကောက်ပွဲကော်မရှင်

KK Park နယ်မြေအတွင်း နယ်စပ်လမ်းကြောင်းများမှတစ်ဆင့် တရားမဝင် ဝင်ရောက်ပြီး အွန်လိုင်းလောင်းကစားမှုများနှင့် ဒုစရိုက်မှုများကျူးလွန်ခဲ့ကြသည့် ပြည်ပနိုင်ငံသား ၉၀ ရာခိုင်နှုန်းကျော်မှာ ထိုင်းနိုင်ငံကို တစ်ဆင့်ခံ၍ နယ်စပ်ဖြတ်ကျော်ရောက်ရှိလာသည့် ဖြစ်စဉ်များက အများစုဖြစ်

နေပြည်တော် နိုဝင်ဘာ ၈

မြန်မာနိုင်ငံအတွင်းသို့ ထိုင်းနိုင်ငံအပါအဝင် အိမ်နီးချင်းနိုင်ငံ အချို့ကို တစ်ဆင့်ခံ ဖြတ်သန်း၍ နယ်စပ်လမ်းကြောင်းများမှ တရားမဝင် ဝင်ရောက်လာပြီး ကရင်ပြည်နယ် မြဝတီမြို့ မဲ့ထော်သလေး KK Park နယ်မြေများတွင် အွန်လိုင်းလိမ်လည်မှုများ၊ အွန်လိုင်းလောင်းကစားမှုများနှင့် ဒုစရိုက်မှုများ ကျူးလွန်ခဲ့ကြသည့် ပြည်ပနိုင်ငံသားများကို စစ်ဆေးဖော်ထုတ်ကာ သက်ဆိုင်ရာနိုင်ငံများသို့ ဥပဒေလုပ်ထုံးလုပ်နည်းများနှင့်အညီ စနစ်တကျ လွှဲပြောင်း ပေးအပ်လျက်ရှိသည့် အပြင် ယင်းတို့ စုဖွဲ့နေထိုင်ခဲ့ကြသည့် KK Park အတွင်းရှိ အဆောက်အအုံများကို ဖျက်ဆီးရှင်းလင်းခြင်း လုပ်ငန်းများကို ဆောင်ရွက်နေပြီဖြစ်သည်။

မြဝတီ - မဲ့ထော်သလေး (KK Park) နယ်မြေမှ အွန်လိုင်းလောင်းကစားမှုများ၊ အွန်လိုင်းလိမ်လည်မှုများနှင့် ဒုစရိုက်မှုများ ကျူးလွန်သည့် နေရာများတွင် တစ်ထပ် လူနေအဆောက်အအုံ

စာမျက်နှာ ၃ ကော်လံ ၁ ❑

KK Park နယ်မြေအတွင်းရှိ အဆောက်အအုံများ ဖြိုချဖျက်ဆီးနေမှုကို တွေ့ရစဉ်။

၂၀၂၅ ခုနှစ်၊ ၁၀၅ နှစ်မြောက် အမျိုးသားအောင်ပွဲနေ့ ဦးတည်ချက်များ

- ★ ပြည်ထောင်စုကြီးတည်တံ့ခိုင်မြဲရေးကို တိုင်းရင်းသားပြည်သူအားလုံးက အမျိုးသားရေးတာဝန်တစ်ရပ်ဖြင့် ထိန်းသိမ်းစောင့်ရှောက်ရေး။
- ★ အသိပညာအတတ်ပညာပြည့်စုံသော လူစွမ်းအားအရင်းအမြစ်များဖြင့် နိုင်ငံတော်ကို တည်ဆောက်ရေး။
- ★ အမျိုးသားပညာရေးကို မြှင့်တင်ခြင်းဖြင့် နိုင်ငံတော်စည်ဆက်မပြတ် ဖွံ့ဖြိုးတိုးတက်ခိုင်မာစေရေး။
- ★ အမျိုးသားယဉ်ကျေးမှုစရိုက်လက္ခဏာများ မပျောက်ပျက်အောင် ထိန်းသိမ်းစောင့်ရှောက်ရေး။

၂၀၂၅ ခုနှစ်၊ ၁၀၅ နှစ်မြောက် အမျိုးသားအောင်ပွဲနေ့ ဆောင်ပုဒ်

စည်းလုံးချစ်ကြည်လက်တွဲညီ ရွှေပြည်သစ်ဆီလှမ်းကြမည်။

၁၃၈၇ ခုနှစ်၊ တန်ဆောင်မုန်းလပြည့်ကျော် (၁၀) ရက်

(၁၄-၁၁-၂၀၂၅)

၈ - ၁၁ - ၂၀၂၅ ရက်နေ့ ဓာတ်သတ္တု(ရွှေ) ရည်ညွှန်းဈေး (Market Rate)

သိပ်သည်းဆ ၁၉.၂၅ ဂရမ်/ ကုဗစင်တီမီတာနှင့် အထက်ရှိ စံချိန်မီရွှေ ၁ ကျပ်သား (၁၆.၃၂၉၃၅ ဂရမ်) ၏ ဈေးနှုန်းမှာ ၅၉၇၀၀၀၀ ကျပ် ဖြစ်သည်။

ဓာတ်သတ္တု(ရွှေ)
ရည်ညွှန်းဈေး
သတ်မှတ်ရေးကော်မတီ

မလိုအပ်သောမီးများကို ပိတ်ထားခြင်းဖြင့် လျှပ်စစ်ကိုချွေတာပါ

ရန်ကုန်မြို့နှင့် မန္တလေးမြို့အတွက် ရည်ညွှန်းလက်ကားဈေးနှုန်းများနှင့် ပြည်ထောင်စုနယ်မြေ နေပြည်တော်၊ တိုင်းဒေသကြီး/ပြည်နယ် မြို့တော်များအတွက် ရည်ညွှန်းလက်လီဈေးနှုန်းများ

၉ - ၁၁ - ၂၀၂၅ ကျပ်/လီတာ

Fuel (လက်လီဈေးနှုန်း)	ရန်ကုန်	မန္တလေး	နေပြည်တော်	ပဲခူး	မကွေး	ထားဝယ်	မုံရွာ	ပုသိမ်	မြစ်ကြီးနား	စစ်တွေ	ဘားအံ	ဖော်လမြိုင်	လားရှိး	တောင်ကြီး	လွိုင်ကော်	ဟားခါး
92 Ron	၂၆၁၀	၂၇၂၀	၂၆၉၀	၂၆၂၀	၂၇၃၀	၂၇၄၅	၂၇၆၀	၂၆၈၀	၄၅၅၅	၂၉၇၀	၂၆၉၅	၂၉၂၅	၂၇၆၅	၂၇၃၀	၂၇၅၅	၃၀၁၀
95 Ron	၂၆၈၅	၂၈၀၀	၂၇၆၅	၂၇၀၀	၂၈၀၅	၂၈၂၀	၂၈၄၀	၂၇၅၅	၄၅၆၀	၃၀၅၀	၂၇၇၅	၃၀၁၀	၂၈၄၅	၂၈၁၀	၂၈၃၅	၃၀၉၀
HSD (500 ppm)	၂၅၁၀	၂၆၂၀	၂၅၉၀	၂၅၂၅	၂၆၃၀	၂၆၄၅	၂၆၆၀	၂၅၈၀	-	၂၈၅၅	၂၅၉၅	၃,၂၆၅	၂၆၇၀	၂၆၃၅	၂၆၅၅	၂၉၁၀
HSD (50 ppm)	၃၀၄၅	၃၁၆၀	၃၁၂၅	၃၀၆၀	၃၁၆၅	၃၁၈၀	၃,၂၀၀	၃၁၁၅	၄၈၃၀	၃၄၁၀	၃၁၅၅	၃,၀၅	၃၁၈၅	၃၁၈၀	၃၁၉၀	၃၄၇၀
HSD (10 ppm)	၃၀၄၅	၃၁၆၀	၃၁၂၅	၃၀၆၀	၃၁၆၅	၃၀၈၀	၃,၂၀၀	၃၁၁၅	-	၃၄၁၀	၃၁၅၅	၃,၀၅	၃၁၈၅	၃၁၈၀	၃၄၇၀	

ကျပ်/လီတာ

Fuel (လက်ကားဈေးနှုန်း)	ရန်ကုန်	မန္တလေး
92 Ron	၂၄၅၀	၂၅၃၃
95 Ron	၂၅၂၆	၂၆၁၁
HSD (500 ppm)	၂၃၅၄	၂၄၃၃
HSD (50 ppm)	၂၀၃၅	၂၀၆၅
HSD (10 ppm)	၂၀၃၅	၂၀၆၅

မှတ်ချက်။ (၁) MOPS ဈေးနှုန်းပေါ်တွင် အခြေခံတွက်ချက်ထားခြင်း ဖြစ်ပါသည်။

(၂) သုံးစွဲသူ မိဘပြည်သူများအနေဖြင့် စက်သုံးဆီများ ဝယ်ယူသုံးစွဲရာတွင် ကျေနပ်မှုမရှိပါက ကော်မတီ၏ အောက်ဖော်ပြပါ ဖုန်းနံပါတ်များသို့ လုံခြုံစိတ်ချစွာဖြင့် သတင်းပေးတိုင်ကြားနိုင်ပါကြောင်း အသိပေးအပ်ပါသည်-

၀۶۷- ၄၁၁၃၇၇၃၊ ၀۹-၂၅၄۶၂၅۶۷۷
၀۶۷- ၄၁၁၂၈၂၊ ၀۹-۷۷۴၂۹۶۷۲

စက်သုံးဆီတင်သွင်းသိုလှောင်ဖြန့်ဖြူးခြင်းလုပ်ငန်းကြီးကြပ်ရေးကော်မတီ

မြန်မာ့အလင်း

စာတည်းမှူးချုပ်	- ဟန်လင်းအောင်	သတင်းထောက်မှူး	- ခင်ရတနာ
စာတည်းမှူး	- မြင့်စိုး	အကြီးတန်း	- ကျော်သူဝင်း၊ တင်မောင်လွင်၊
စာတည်းများ	- ကျော်ဇေယျာမြင့်၊ နေဇာဝေထွန်း	သတင်းထောက်များ	ဟိန်းထက်ဇော်၊ နေဝင်းထွန်း(၂)
ဘာသာပြန်စာတည်း	- ခြူးစန္ဒီနွေး၊ တင်လင်းအောင်၊ ဇော်ဝိုင်းအောင်၊ ဝေသူနွယ်	ဓာတ်ပုံသတင်းထောက်	- တင်စိုး
		စာမျက်နှာဖွဲ့စည်းမှုနှင့် ဒီဇိုင်း	- မိုမိုအေးနှင့် ခွန်ဖန်တို့အဖွဲ့
သုတေသန	- အိအိခင်နှင့် အဖွဲ့	အီးမေးနှင့် အွန်လိုင်း	- သက်လွင်ဦးနှင့် အဖွဲ့
စာပြင်	- ဇော်မင်းသန်းနှင့် အဖွဲ့		

နေပြည်တော်-စာတည်းမှူး ၀۶۷-၃۶၁၄၂၊ စာတည်းအဖွဲ့ ၀۶۷-၃۶၁၄၃၅၊ ဖက်စ် ၀۶۷-၃۶၁၄၃၃၊ ရန်ကုန်ရုံးခွဲ-အမှတ်(၅၃)၊ နတ်မောက်လမ်းသွယ်(၁)၊ ဗိုလ်ချို(၂) ရပ်ကွက်၊ ဗဟန်းမြို့နယ်၊ ရန်ကုန်မြို့၊ စာတိုက်သေတ္တာအမှတ်-၄၀၊ စာတည်းအဖွဲ့ ၀၁-၅၄၄၃၀၉၊ မန်နေဂျာ ၀၁-၅၄၄၃၁၅၊ စီမံ ၀၁-၅၄၄၃၁၅၊ ဌေစာရင်း ၀၁-၅၄၄၃၁၆၊ ကြော်ငြာ ၀၁-၅၄၅၈၃၄၊ ၀၁- ၅၅၉၁၁၈၊ Fax ၀၁-၅၄۶۷۷၁၊ ၀۶۷-၃۶၁۶၈၊ ဖြန့်ချိရေး ၀၁-၅၄۶۷۲၀၅၊ Fax ၀၁-၈۶۱۶۷۵۶۷۶။

ထုတ်ဝေခြင်းအမှတ် - (၀၁၀၉၃)
ပုံနှိပ်ခြင်းအမှတ် - (၀၀၈၇၇)

mmalin.npt@ gmail.com
www.facebook.com/MYANMAALINNNEWS

MYANMAR Digital News Presented by NPE
www.mdn.gov.mm

မြန်မာ့အလင်း

အမှန်ကို အမှန်အတိုင်း ရှုမြင်

၂၀၂၀ ပြည့်နှစ် မဲမသမာမှုများကြောင့် နောက်ဆက်တွဲဖြစ်ပေါ်လာသည့် ဖြစ်ရပ်များနှင့် အကျိုးဆက်များမှာ နိုင်ငံနှင့်ပြည်သူတစ်ရပ်လုံးအတွက် ဆုံးရှုံးနစ်နာမှု ကြီးမားလှသည်။ အဆိုပါဖြစ်ရပ်များမှာ ၂၀၂၁ ခုနှစ် ဖေဖော်ဝါရီ ၁ ရက်တွင် တပ်မတော်က နိုင်ငံတော်၏တာဝန်များကို ဝင်ရောက်ထိန်းသိမ်းမှုမတိုင်မီ၊ ၂၀၂၀ ပြည့်နှစ် ရွေးကောက်ပွဲမတိုင်မီ မှာပင် စတင်လာခဲ့ခြင်းဖြစ်ပြီး ထိုစဉ်က အာဏာရပါတီ NLD အနေဖြင့် ဤအခြေအနေများအထိ ဖြစ်မလာအောင် ရှောင်လွှဲ၍ ရနိုင်ခဲ့သည့်တိုင် မရှောင်လွှဲခဲ့။

လူအများအပြားက ထောက်ခံမှုရရှိထားသည့် အာဏာရပါတီကြီး တစ်ခုအနေဖြင့် ထင်ရှားဝိုင်းလုပ်ဆောင်မှုများ အများအပြားရှိခဲ့သလို မီဒီယာအချို့၏ မေးခွန်းများကို ပြန်လည်ဖြေကြားမှုများ၌ပင် ၎င်းတို့ချောက်ထဲကျပါက နိုင်ငံကိုပါ ဆွဲခေါ်သွားမည့်အရိပ်အယောင်တို့ ပြသနေခဲ့သည်။ သက်သေအထောက်အထားများရှိနေသည့် မဲမသမာမှုများကို ရှင်းရန် တောင်းဆိုသည့်အခါ ပြဿနာကိုရှင်းရန် မကြိုးစားတော့ဘဲ ကျော်လွှားသွားပြီး အာဏာယူရန် သို့မဟုတ် ထိပ်တိုက်တွေ့ရန် လမ်းကို ရွေးချယ်ခဲ့ရာမှ ဆန္ဒပြပွဲများ၊ အဓိကရုဏ်းများ၊ အကြမ်းဖက်တိုက်ခိုက်မှုများ၊ လက်နက်ကိုင်ဆူပူသောင်းကျန်းမှုများ ပြည်တွင်းဒေသအနှံ့ အပြားတွင် ပေါ်ပေါက်လာသည်။

ပြည်တွင်း၌ဖြစ်ပေါ်လာသည့် ဤအခြေအနေကို ဖြောင့်မတ်ခြင်း မရှိသော၊ သန္ဓေမမှန်သော တိုင်းရင်းသားလက်နက်ကိုင်အဖွဲ့အစည်းအချို့က အခွင့်ကောင်းအခါကောင်းအဖြစ် ရှုမြင်ကြပြီး ဟန်ဆောင်ဖျက်နှာဖုံးကို ခွာလိုက်ကြသည်။ မငြိမ်မသက်မှု၊ ဆူပူသောင်းကျန်းမှုများမှ ရသမျှအခြေတိကျတိုးရန် ကြိုးပမ်းကြသည်။ နိုင်ငံတကာအသိသက်သေများ ရှေ့မှောက်တွင် ကမ္ဘာသိချုပ်ဆိုခဲ့သည့် တစ်နိုင်ငံလုံး ပစ်ခတ်တိုက်ခိုက်မှုရပ်စဲရေး သဘောတူစာချုပ် (NCA) ကိုပင် စက္ကူစုတ်လုပ်ပစ်လိုက်ကြသည်။ ခံယူချက်၊ သဘောထား၊ အကျိုးစီးပွားမတူညီသော်လည်း နိုင်ငံဖျက်ဆီးရေးတွင် တူညီကြသူအချင်းချင်း ယာယီပေါင်းစည်းကာ တိုက်ခိုက်ဖျက်ဆီးခဲ့ကြရာမှ မြို့ရွာများ၊ လမ်းတံတားများ၊ အိမ်နီးချင်းနိုင်ငံများနှင့် ကုန်စည်ကူးသန်းရောင်းဝယ်နေကြသည့် လမ်းမကြီးများ ပျက်စီးပိတ်ဆို့သွားခဲ့ရသည်။

ဆူပူသောင်းကျန်းမှုများ၏ဒဏ်ကို အဓိကခံရသူများမှာ ပြည်သူများပင်ဖြစ်သည်။ တည်ငြိမ်အေးချမ်းစဉ်အခါက ပြည်တွင်းဒေသများ တစ်နေရာနှင့်တစ်နေရာ နေ့ညချိန်ခါမရွေး လုံခြုံချောမွေ့စွာ သွားလာနိုင်ခဲ့ကြသည်။ ပြည်သူများမိမိတို့၏ ပရိယေသနဝမ်းစာကို အေးချမ်းစွာ ရှာဖွေ စားသောက်နိုင်ခဲ့ကြသည်။ ကရင်ပြည်နယ်ဆိုလျှင် ထိုင်းနှင့်မြန်မာ ကုန်စည်ကူးသန်းရောင်းဝယ်ရာ ဂိတ်တံခါးနှင့်လမ်းမကြီးတို့ တည်ရှိနေသလို ပြည်နယ်တွင်းသဘာဝအလှအပများ ပေါကြွယ်ဝမှုနှင့် လမ်းများကောင်းမွန်မှုတို့ကြောင့် ပြည်တွင်းပြည်ပတို့၌ ထင်ရှားသည်။

“သို့သော်လည်း ၂၀၂၀ ပြည့်နှစ် မဲမသမာမှုများကြောင့် နိုင်ငံတော်ဖွဲ့စည်းပုံအခြေခံဥပဒေနှင့်အညီ တပ်မတော်က တာဝန်ယူပြီးနောက်ပိုင်း တိုင်းရင်းသားလက်နက်ကိုင်အဖွဲ့အချို့သည် အမှန်တရားကိုမျက်ကွယ်ပြု၍ အကြမ်းဖက်မှုများ တိုးမြှင့်လုပ်ဆောင်လာခဲ့ကြသည်မှာ ကရင်ပြည်နယ်အပါအဝင်ဖြစ်ပါသည်။ ထို့ကြောင့် ယခင်က တည်ငြိမ်အေးချမ်းမှုရှိခဲ့ပြီး တိုင်းရင်းသားပြည်သူများ အေးချမ်းလွတ်လပ်စွာ သွားလာနေထိုင်ခဲ့သည့် ကရင်ပြည်နယ်ဒေသအချို့မှာ ယခုအခါတည်ငြိမ်အေးချမ်းမှု ကင်းမဲ့ပြီး ပြည်သူများဆင်းရဲဒုက္ခခံစားနေရသည်မှာ ဝမ်းနည်းကြကွဲဖွယ်ဖြစ်ပါသည်။ ထို့ကြောင့် အမှန်ကိုအမှန်အတိုင်း ရှုမြင်ပြီး ပြည်နယ်အေးချမ်းသာယာရေးနှင့် တည်ငြိမ်အေးချမ်းရေးကို အလေးထားဆောင်ရွက်ကြရန် အချိန်အခါဖြစ်ကြောင်း သက်ဆိုင်သူများအား အသိပေးပြောကြားလိုပါသည်။” ဟူ၍ နိုင်ငံတော်ယာယီသမ္မတထံမှ နှစ်(၇၀) ပြည့် ကရင်ပြည်နယ်နေ့အခမ်းအနားသို့ ပေးပို့သည့် သဝဏ်လွှာတွင် ဖော်ပြထားရာ လက်နက်ကိုင်အကြမ်းဖက် ဆူပူသောင်းကျန်းမှုများကြောင့် လတ်တလောတွင် တည်ငြိမ်အေးချမ်းမှု ကင်းမဲ့နေသည့် ဒေသအားလုံး ဤနည်းနှင့်ပင်ဖြစ်သည်ဟု နားလည်ကြရမည်ဖြစ်သည်။

လက်ရှိကာလတွင် မိမိတို့နိုင်ငံအတွက် အလိုအပ်ဆုံးမှာ တည်ငြိမ်အေးချမ်းမှုဖြစ်ပြီး ရေရှည်တွင် နိုင်ငံဖွံ့ဖြိုးတိုးတက်ရေးအတွက် စည်းလုံးညီညွတ်မှုနှင့် ထာဝရငြိမ်းချမ်းမှုတို့ မဖြစ်မနေလိုအပ်သည်။ အဆိုပါလိုအပ်ချက်များကို ဖြည့်ဆည်းနိုင်သူ၊ ဖန်တီးပေးနိုင်သူများမှာ မိမိတို့နိုင်ငံသူနိုင်ငံသားများပင်ဖြစ်ရာ တည်ငြိမ်အေးချမ်းလိုသော၊ စည်းလုံးညီညွတ်လိုသော၊ ထာဝရငြိမ်းချမ်းလိုသော စိတ်ထားနှလုံးသားများဖြင့် နိုင်ငံကို ဝိုင်းဝန်းတည်ဆောက်ကြရပါမည့်အကြောင်း။ ။

ရွှေကောက်ပွဲဖျက်မယ်ဆိုတဲ့လူတွေကို ဒီတိုင်းကြည့်နေမှာ မဟုတ်

ရွှေကောက်ပွဲဖျက်မယ်ဆိုတဲ့လူတွေကိုတော့ ကျုပ်တို့အစိုးရကလည်း ဒီတိုင်းကြည့်နေမှာ မဟုတ်ဘူး။ အပြင်းအထန်နှိပ်ကွပ်ရမှာပဲ။ ရွှေကောက်ပွဲမှာ လွတ်လပ်စွာ ယှဉ်ပြိုင်ရွေးကောက်တဲ့နေရာမှာတော့ ဘယ်သူ့ကိုမှ ကျုပ်တို့အစိုးရက နှောင့်ယှက်မှာမဟုတ်ဘူး။ သို့သော် ဖျက်လိုဖျက်ဆီးလုပ်တဲ့လူမှန်သမျှကိုတော့ အာဏာကုန်နှိမ်နင်းပစ်မှာပဲဆိုတာ ရှင်းရှင်းကြီး သတိပေးထားပါရစေ။

(၁၉၄၇ ခုနှစ်၊ မတ်လ ၁၃ ရက်နေ့တွင် ရွှေကောက်ပွဲနှင့်ပတ်သက်၍ ပိုလ်ချုပ်အောင်ဆန်းပြောကြားခဲ့သည့် အသံလွှင့်မိန့်ခွန်းမှ ကောက်နုတ်ချက်)

❑ *ရှေ့ဖုံးမှ*

တစ်လုံး၊ နှစ်ထပ် လူနေအဆောက်အအုံ ၈၀၊သုံးထပ်လူနေအဆောက်အအုံ ရှစ်လုံး၊ လေးထပ် လူနေအဆောက်အအုံ ၂၇ လုံး၊ ကိုးထပ် လူနေ အဆောက်အအုံ တစ်လုံး၊ ဈေးဆိုင်နှင့် လူနေ နှစ်ထပ် အဆောက်အအုံလေးလုံး၊ ဈေးဆိုင်နှင့် လူနေလေးထပ်အဆောက်အအုံ နှစ်လုံး၊ စားသောက်ဆိုင်နှင့် လူနေ နှစ်ထပ်အဆောက်အအုံ တစ်လုံး၊ ဂိုဒေါင် ၁၂ လုံး၊ ခြောက်ထပ်ဟိုတယ် တစ်လုံး၊ GYM အားကစားခန်းမ တစ်ခု၊ နှစ်ထပ် KTV အဆောက်အအုံ တစ်လုံး၊ နှစ်ထပ် SPA အဆောက်အအုံ တစ်လုံး၊ လေးထပ်ဆေးရုံ အဆောက်အအုံ တစ်လုံး၊ နှစ်ထပ် Canteen အဆောက်အအုံ နှစ်လုံး၊ နှစ်ထပ် ဈေးဆိုင်အဆောက်အအုံ နှစ်လုံး၊ သုံးထပ် လူနေလိုင်းခန်း အဆောက်အအုံ သုံးလုံး စုစုပေါင်း အဆောက်အအုံ ၁၄၈ လုံး တည်ရှိခဲ့သည်။

KK Park နယ်မြေအတွင်းရှိ အဆောက်အအုံများ ဖြိုချဖျက်ဆီးနေမှုကို တွေ့ရစဉ်။

ဖြိုချဖျက်ဆီးလျက်ရှိ

ထို့ပြင် ပန်းခြံများ၊ အားကစားရုံများ၊ ဖူဆယ်ကွင်းများ၊ ပိုက်ကျော်ခြင်းကွင်းများ၊ ဘတ်စကက်ဘော ကွင်းများလည်း တည်ရှိပြီး ယခုအခါ ယင်းနယ်မြေ အတွင်းရှိ အဆောက်အအုံ ၁၀၁ လုံးကို ဖြိုချဖျက်ဆီးပြီး ကျန်ရှိသည့် ၄၇ လုံးကိုလည်း ဆက်လက်ဖြိုချ ဖျက်ဆီးသွားမည် ဖြစ်ကြောင်း သိရသည်။

အဆိုပါ နယ်မြေအတွင်း နယ်စပ် လမ်းကြောင်းများမှ တစ်ဆင့် တရားမဝင် ဝင်ရောက်ပြီး အွန်လိုင်းလောင်းကစားမှုများ နှင့် ဒုစရိုက်မှုများ ကျူးလွန်ခဲ့ကြ သည့် ပြည်ပနိုင်ငံသား ၉၀ ရာခိုင်နှုန်းကျော်မှာ ထိုင်းနိုင်ငံကို

စာမျက်နှာ ၄ သို့

KK Park နယ်မြေအတွင်းရှိ အဆောက်အအုံများ ဖြိုချဖျက်ဆီးနေမှုကို တွေ့ရစဉ်။

KK Park နယ်မြေအတွင်းရှိ အဆောက်အအုံများ ဖြိုချဖျက်ဆီးနေမှုကို တွေ့ရစဉ်။

စာမျက်နှာ ၃ မှ

တစ်ဆင့်ခံ၍ နယ်စပ်ဖြတ်ကျော်ရောက်ရှိလာသည့် ဖြစ်စဉ်များက အများစုဖြစ်ကြောင်း သိရသည်။

နယ်မြေစစ်ဆေးရှင်းလင်း

နိုင်ငံတော် အစိုးရအနေဖြင့် အွန်လိုင်းအသုံးပြု လိမ်လည်မှု (Online Scam)နှင့် အွန်လိုင်းလောင်းကစားမှု (Online Gambling) လုပ်ဆောင်နေသူများ၊ ပါဝင်ပတ်သက်သူများအား လုံးကို စုံစမ်းဖော်ထုတ် အရေးယူဆောင်ရွက်လျက်ရှိသည့်အပြင် ကရင်ပြည်နယ်တွင်သာမက ရှမ်းပြည်နယ် အရှေ့မြောက်ဘက်နှင့် အရှေ့ဘက်တို့တွင်လည်း နယ်မြေစစ်ဆေး ရှင်းလင်းမှုများ ပြုလုပ်ခဲ့ကြောင်း သိရှိရသည်။

ထို့ပြင် Online Scam Center လုပ်ငန်းများတွင် ပါဝင်ပတ်သက်နေသူများနှင့် နောက်ကွယ်မှ ကြိုးကိုင်သော နိုင်ငံခြားသားများကို ဖော်ထုတ်မမ်းဆီးပြီး ထိထိရောက်ရောက် ပြင်းပြင်းထန်ထန် အရေးယူနိုင်ရေး အိမ်နီးချင်းနှင့် ဒေသတွင်းနိုင်ငံများ၊ နိုင်ငံတကာ အဖွဲ့အစည်းများနှင့် တက်ကြွစွာ ပူးပေါင်းဆောင်ရွက်လျက်ရှိသည်။

စစ်ဆေးဖော်ထုတ်

အဆိုပါမြဝတီ–မ‌ဲထော်သလေး နယ်မြေမှ အွန်လိုင်းလောင်းကစားမှုများ၊ အွန်လိုင်းလိမ်လည်မှုများ ကျူးလွန်ခဲ့ကြသည့် ပြည်ပနိုင်ငံသားများအား စစ်ဆေးဖော်ထုတ်ထိန်းသိမ်းရေး လုပ်ငန်းများကိုလည်း ဆောင်ရွက်လျက်ရှိပြီး ၂၀၂၅ ခုနှစ် ဧနှစ်၀ါရီ ၃၀ ရက်မှ နိုဝင်ဘာ ၅ ရက်အထိ မြန်မာနိုင်ငံအတွင်းသို့ တရားမဝင်ဝင်ရောက်လာသည့် စုစုပေါင်း ပြည်ပနိုင်ငံသား ၁၀၇၆၂ ဦးကို စစ်ဆေးဖော်ထုတ် ထိန်းသိမ်းနိုင်ခဲ့ကာ ယင်းတို့အနက်မှ ၉၄၀၃ ဦးကို ထိုင်းနိုင်ငံမှတစ်ဆင့် သက်ဆိုင်ရာနိုင်ငံများသို့ ဥပဒေ လုပ်ထုံးလုပ်နည်းများနှင့် အညီ စနစ်တကျ ပြည်နှင်လွှဲပြောင်းပေးနိုင်ခဲ့ကြောင်း၊ ကျန်ရှိသည့် ပြည်ပနိုင်ငံသား ၁၃၅၉ ဦးကို လည်း သက်ဆိုင်ရာနိုင်ငံများသို့ လွှဲပြောင်းပေးရန် အသင့်ဖြစ်နေပြီ ဖြစ်ကြောင်း သိရသည်။

အောင်ကျိုင်း
ဓာတ်ပုံ–မင်းမင်း

ပြည်တွင်း/ပြည်ပအလုပ်အကိုင် ခန့်အပ်ပေးနိုင်ရေးလုပ်ငန်းကော်မတီ၏ ပထမအကြိမ် လုပ်ငန်းညှိနှိုင်းအစည်းအဝေးများကျင်းပ

နေပြည်တော် နိုဝင်ဘာ ၈

စစ်မှုထမ်း တာဝန်ကျေပွန်စွာ ထမ်းဆောင်ခဲ့သူများ အလုပ်အကိုင်ရရှိရေးအတွက် တာဝန်ထမ်းဆောင်ပြီးချိန်တွင် ၎င်းတို့ဆန္ဒပြသော အလုပ်အကိုင်များကို သတ်မှတ်ချက်များနှင့်အညီ ခန့်ထားပေးနိုင်ရေးအတွက်ပြည်ပအလုပ်အကိုင် ခန့်အပ်ပေးနိုင်ရေးလုပ်ငန်းကော်မတီ၏ ပထမအကြိမ် လုပ်ငန်းညှိနှိုင်းအစည်းအဝေးကို ယမန်နေ့က အလုပ်သမားဝန်ကြီးဌာန ယာယီအစည်းအဝေးခန်းမ၌ ကျင်းပသည်။

အစည်းအဝေးသို့ ပြည်ပအလုပ်အကိုင် ခန့်အပ်ပေးနိုင်ရေး လုပ်ငန်းကော်မတီဥက္ကဋ္ဌ အလုပ်သမားဝန်ကြီးဌာန ဒုတိယဝန်ကြီး ဦးဝင်းရှိန်၊ အတွင်းရေးမှူး၊ တွဲဖက်အတွင်းရေးမှူးနှင့် အဖွဲ့ဝင်များ တက်ရောက်ကြသည်။

အဆိုပါ အစည်းအဝေးတွင် ပြည်ပအလုပ်အကိုင် ခန့်အပ်ပေးနိုင်ရေး လုပ်ငန်းကော်မတီဥက္ကဋ္ဌက စစ်မှုထမ်းတာဝန်ကျေပွန်စွာ ထမ်းဆောင်ခဲ့သူများ ပြည်ပနိုင်ငံများသို့ သွားရောက်လုပ်ကိုင်လိုပါက ၎င်းတို့ဆန္ဒပြုသည့် အလုပ်အကိုင်များရှာဖွေပေးခြင်း၊ အလုပ်အကိုင်လိုအပ်သည့် လုပ်သားစာရင်းနှင့် အလုပ်အကိုင်ဆိုင်ရာ အချက်အလက်များကို စာရင်းပြုစုခြင်းနှင့် စိစစ်ရွေးချယ်ခြင်း၊ ပြည်ပအလုပ်အကိုင် အကျိုးဆောင်လိုင်စင်ရ အေဂျင်စီများနှင့် ချိတ်ဆက်ဆောင်ရွက်ပေးခြင်း၊ ဘာသာစကား၊ ပြည်ပအလုပ်အကိုင်ဆိုင်ရာ လမ်းညွှန်သင်တန်း၊ လုပ်ငန်းခွင်ကျွမ်းကျင် သင်တန်းများ သင်ကြားပို့ချပေးခြင်း၊ ပြည်ပနိုင်ငံများသို့ လုပ်ထုံးလုပ်နည်းများနှင့်အညီ စေလွှတ်ခြင်းစသည့် လုပ်ငန်းတာဝန်များကို စီစဉ်ဆောင်ရွက်ပေးနိုင်ရေး လိုအပ်သည်များ လမ်းညွှန်မှာကြားပြီး လုပ်ငန်းကော်မတီ အဖွဲ့ဝင်များက ဆောင်ရွက်ပေးမည့်လုပ်ငန်းစဉ်များကို ဝိုင်းဝန်းဆွေးနွေးသည်။

မွန်းလွဲပိုင်းတွင် ပြည်တွင်းအလုပ်အကိုင် ခန့်အပ်ပေးနိုင်ရေး လုပ်ငန်းကော်မတီ ညှိနှိုင်းအစည်းအဝေး ကျင်းပရာ လုပ်ငန်းကော်မတီဥက္ကဋ္ဌ ဒုတိယဝန်ကြီးက စစ်မှုထမ်းတာဝန် ကျေပွန်စွာ ထမ်းဆောင်ခဲ့သူများကို ပြည်တွင်းအလုပ်အကိုင် ဆန္ဒပြုသူများ အတွက် ပြည်တွင်းအလုပ်အကိုင် နေရာများတွင် ခန့်ထားနိုင်ရေး ပြည်ထောင်စုနယ်မြေ၊ တိုင်းဒေသကြီး၊ ပြည်နယ်များရှိ ခရိုင်/မြို့နယ် အလုပ်အကိုင်နှင့် အလုပ်သမား ရှာဖွေရေးရုံးများတွင် အလုပ်ရှင်များ ပေးပို့ထားသည့် အမှာစာပါ အလုပ်အမျိုးအစားများတွင် မိမိတို့နှင့်ကိုက်ညီသည့် အလုပ်အကိုင်များကို ရွေးချယ်စေကာ ဆောင်ရွက်ပေးမည်ဖြစ်ကြောင်းနှင့် ၎င်းတို့ဆန္ဒပြုသည့် လုပ်ငန်းနှင့် သက်ဆိုင်သည့် အသက်မွေးဝမ်းကျောင်းဆိုင်ရာ သင်တန်းများ တက်ရောက်နိုင်ရေး အတွက် သက်မွေးသင်တန်း ကျောင်းများ ဖွင့်လှစ်ထားသော သက်ဆိုင်ရာ ဝန်ကြီးဌာနများ၊ အစိုးရ၊ ပုဂ္ဂလိကသင်တန်း ကျောင်းများနှင့် ချိတ်ဆက်ဆောင်ရွက်ပေးသွားမည် ဖြစ်ကြောင်း ပြောကြားသည်။

ယင်းနောက်အစည်းအဝေးသို့ တက်ရောက်လာသည့် လုပ်ငန်းကော်မတီအဖွဲ့ဝင်များက မိမိတို့ဌာနအလိုက် ဆောင်ရွက်ပေးနိုင်မည့် လုပ်ငန်းစဉ်များကို ဝိုင်းဝန်းဆွေးနွေးကြပြီး ဒုတိယဝန်ကြီးက လိုအပ်သည်များ ဖြည့်စွက်မှာကြားခဲ့ကြောင်း သိရသည်။

သတင်းစဉ်

ဟုမ္မလင်းမြို့နယ်၌ သမဝါယမကဏ္ဍမှနိုင်ငံစီးပွားမြှင့်တင်ရေးရန်ပုံငွေဖြင့်ဆောင်ရွက်သည့် မိုးစပါးရိတ်သိမ်း

ဟုမ္မလင်း နိုဝင်ဘာ ၈

စစ်ကိုင်းတိုင်းဒေသကြီး ဟုမ္မလင်းမြို့နယ်အတွင်းရှိ သမဝါယမကဏ္ဍမှ နိုင်ငံစီးပွားမြှင့်တင်ရေးရန်ပုံငွေဖြင့် ဆောင်ရွက်သော နားနံ့ကျေးရွာ မျိုးဆက်သစ်မျိုးစေ့ထုတ်လုပ်ရေး သမဝါယမ အသင်းမှ အသင်းသားတောင်သူ ဦးအောင်စိုးလွင် စိုက်ပျိုးထားသည့် မိုးစပါးအထွက်တိုးမျိုး အောင်နိုင်တိုးလယ်မြေဧကအား ရိတ်သိမ်းခြင်းကို ယနေ့နံနက်ပိုင်းက ဆောင်ရွက်ခဲ့ရာ တစ်ဧက အစိုအထွက်တင်း၁၄၀၊ အခြောက် ၁၂၃ တင်း ထွက်ရှိသည်။

ဟုမ္မလင်းမြို့နယ်၌ ၂၀၂၅–၂၀၂၆ ဘဏ္ဍာနှစ်အတွင်း နိုင်ငံစီးပွားမြှင့်တင်ရေး ရန်ပုံငွေဖြင့် မျိုးဆက်သစ်မျိုးစေ့ထုတ်လုပ်ရေး သမဝါယမအသင်းမှ အသင်းသားခြောက်ဦးအား လယ်မြေ ၃၃ ဧက၌ မိုးစပါးအထွက်တိုးမျိုးများ ဖြစ်သော GW–11နှင့် အောင်နိုင်တိုး စပါးမျိုးတို့ စိုက်ပျိုးရန်အတွက် စုစုပေါင်းငွေကျပ် ၈ သောင်း၅၅သန်း တန်ဖိုးရှိသော မျိုးစပါး၊ သွင်းအားစုနှင့် ပိုးသတ်ဆေး အစရှိသည့် စိုက်ပျိုးရေးသုံး ပစ္စည်းများ ထောက်ပံ့ပေးအပ်သည်။

အဆိုပါ မိုးစပါးရိတ်သိမ်းခြင်းသို့ မြို့နယ်သမဝါယမဒီးစီးဌာနမှ ဦးစီးအရာရှိ ဦးအယ်လ်ဘီးပိုင်နှင့် တာဝန်ရှိသူများ၊ ဌာနဆိုင်ရာများမှ တာဝန်ရှိသူများ တက်ရောက်ခဲ့ကြောင်း သိရသည်။

ဟုမ္မလင်း(ပြန်/ဆက်)

ဘီးလင်းမြို့နယ် မီးသတ်ဦးစီးမှူး ဦးတင်လင်းဦးနှင့်တပ်ဖွဲ့ဝင်များ၊ လျှပ်စစ်ဓာတ်အားဖြန့်ဖြူးရေးလုပ်ငန်းမှ လျှပ်စစ်အင်ဂျင်နီယာ ဦးအောင်မိုးဦးနှင့်ပူးပေါင်းအဖွဲ့များ နိုဝင်ဘာ ၈ ရက်တွင် ဘိုးရာဇာ ရပ်ကွက် မင်္ဂလာစေ့ရေးအတွင်း မီးဘေးလုံခြုံရေး စစ်ဆေးခြင်းများ ဆောင်ရွက်စဉ်။ မြို့နယ်(ပြန်/ဆက်)

ပြည်ထောင်စုဝန်ကြီး ဦးခင်မောင်ရီ ဦးဆောင်သည့် မြန်မာကိုယ်စားလှယ်အဖွဲ့ ဘဲလ်လမ်ရာသီဥတုဆိုင်ရာ ထိပ်သီးအစည်းအဝေး ဒုတိယနေ့ တက်ရောက်

နေပြည်တော် နိုဝင်ဘာ ၈

ဘရာဇီးနိုင်ငံသမ္မတ လူးစစ်အင်နာစီယို လူလာဒါဆေးလ်ဗားဏ၏ ဖိတ်ကြားချက်အရ ပြည်ထောင်စုသမ္မတမြန်မာနိုင်ငံတော် ယာယီသမ္မတ နိုင်ငံတော်လုံခြုံရေးနှင့် အေးချမ်းသာယာရေးကော်မရှင် ဥက္ကဋ္ဌ ဗိုလ်ချုပ်မှူးကြီး မင်းအောင်လှိုင်(ကိုယ်စား) သယံဇာတနှင့် သဘာဝပတ်ဝန်းကျင်ထိန်းသိမ်းရေးဝန်ကြီးဌာန ပြည်ထောင်စုဝန်ကြီး ဦးခင်မောင်ရီ ဦးဆောင်သော မြန်မာကိုယ်စားလှယ်အဖွဲ့သည် ဘရာဇီးနိုင်ငံ ဘဲလ်လမ်မြို့၌ နိုဝင်ဘာ ၆ ရက်မှ ၇ ရက်အထိ ကျင်းပသည့် ဘဲလ်လမ်ရာသီဥတုဆိုင်ရာ ထိပ်သီးအစည်းအဝေး (Belem Climate Summit) ဒုတိယနေ့ စုံညီအစည်းအဝေးနှင့် ဘာသာရပ်ဆိုင်ရာ စားပွဲဝိုင်းဆွေးနွေးပွဲများသို့ တက်ရောက်ခဲ့သည်။

စုံညီအစည်းအဝေးတွင် နိုင်ငံ့ခေါင်းဆောင်များ၊ နိုင်ငံအသီးသီးမှ နိုင်ငံခြားရေးဝန်ကြီးများနှင့် သစ်တောနှင့် ပတ်ဝန်းကျင်ရေးရာဝန်ကြီးများ၊ အပြည်ပြည်ဆိုင်ရာအဖွဲ့အစည်းများမှ အကြီးအကဲများက နိုင်ငံကိုယ်စားပြု အမှာစကားပြောကြားပြီး ပြည်ထောင်စုဝန်ကြီး ဦးခင်မောင်ရီက မြန်မာနိုင်ငံသည် နိုင်ငံဧရိယာ၏ ၄၂ ဒသမ ၁၉ ရာခိုင်နှုန်းကျော်ကို သစ်တောများ ဖုံးလွှမ်းထားပြီး ဂေဟစနစ်မျိုးစုံနှင့် ဇီဝမျိုးစုံမျိုးကွဲများ ကြွယ်ဝသောနိုင်ငံဖြစ်ကြောင်း၊ ရှည်လျားသော ကမ်းရိုးတန်းနှင့် ဒီရေတောများ ပိုင်ဆိုင်ပါကြောင်း၊ သို့သော်လည်း ရာသီဥတုပြောင်းလဲမှုဒဏ် အခံရဆုံးနိုင်ငံများတွင် ပါဝင်လျက်ရှိသဖြင့် ရာသီဥတုပြောင်းလဲမှု လျှော့ချရေးနှင့် လိုက်လျောညီထွေရှိစေရေးဆိုင်ရာ အကောင်အထည်ဖော် ဆောင်ရွက်မည့် လုပ်ငန်းအစီအစဉ် (Nationally Determined Contributions–NDC)"ပါ ရည်မှန်းချက်များနှင့်အညီ ပြန်လည်ပြည့်ဖြိုးဖြစ်ထွန်းအင် ဖွံ့ဖြိုးတိုးတက်စေရေးနှင့် ရာသီဥတုဒဏ်ခံနိုင်သော စိုက်ပျိုးရေးလုပ်ငန်းများ၊ သစ်တောထိန်းသိမ်းရေးကို ဗဟိုပြုသည့် မဟာဗျူဟာများ ချမှတ်ကာ ဆောင်ရွက်လျက်ရှိကြောင်း။

ရာသီဥတုဆိုင်ရာ ရန်ပုံငွေတိုးမြှင့်ရရှိရေး၊ နည်းပညာများ လွှဲပြောင်းရယူနိုင်ရေးနှင့် စွမ်းဆောင်ရည် မြှင့်တင်ရေးတို့သည် အထူးအရေးကြီးပါကြောင်း၊ မြန်မာနိုင်ငံအနေဖြင့် ဘဲလ်လမ် ရာသီဥတုဆိုင်ရာ ထိပ်သီးအစည်းအဝေး ကြေညာချက်ကို ထောက်ခံပါကြောင်း၊ အပူပိုင်းသစ်တောများ ထာဝရ ရန်ပုံငွေ (Tropical Forests Forever Facility– TFFF) တည်ထောင်ခြင်း၊ ဆင်းရဲနွမ်းပါးမှုနှင့် ပြည်သူ့ဇီဝိပြု ရာသီဥတုဆိုင်ရာ လှုပ်ရှားမှုများနှင့် ဘက်စုံတောမီးစီမံအုပ်ချုပ်မှုဆိုင်ရာ လှုပ်ရှားမှုများတွင် ပူးပေါင်းပါဝင်မည်ကို အတည်ပြု အကြောင်းကြားပြီးဖြစ်ကြောင်း၊ မြန်မာနိုင်ငံအနေဖြင့် သဘာဝပတ်ဝန်းကျင်ထိန်းသိမ်းရေးလုပ်ငန်းများကို အရှိန်အဟုန်မြှင့်တင်ကာ ရင်းနှီးမြှုပ်နှံမှုများ တိုးမြှင့်ဆောင်ရွက်သွားမည်ဖြစ်ပြီး နိုင်ငံတကာအသိုက်အဝန်းနှင့် နီးကပ်စွာ ဆက်လက်ပူးပေါင်းဆောင်ရွက်သွားမည်ဖြစ်ကြောင်း ပြောကြားသည်။

ထို့နောက် ပြည်ထောင်စုဝန်ကြီးသည် "ရာသီဥတုနှင့် သဘာဝ၊ သစ်တောများနှင့် သမုဒ္ဒရာများ" ခေါင်းစဉ်ဖြင့် ဘာသာရပ်ဆိုင်ရာ စားပွဲဝိုင်းဆွေးနွေးပွဲသို့ တက်ရောက်၍ သက်ဆိုင်ရာ ကဏ္ဍအလိုက် ဆွေးနွေးပြောကြားသည်။

ကမ္ဘာ့ရာသီဥတု ထိပ်သီးအစည်းအဝေးသည် ရာသီဥတုပြောင်းလဲမှု လျှော့ချရေးအတွက် စီးပွားရေးနှင့် ရင်းနှီးမြှုပ်နှံမှုကို အခြေခံသော နည်းလမ်းများကို အဓိကထားသည့် ဦးဆောင်ဖိုရမ်တစ်ခုဖြစ်ပြီး ၂၀၁၀ ပြည့်နှစ်တွင် စတင်ကျင်းပခဲ့ကာ ကုလသမဂ္ဂ ရာသီဥတု ပြောင်းလဲမှုဆိုင်ရာ ကွန်ဗင်းရှင်း (UNFCCC) အဖွဲ့ဝင် နိုင်ငံများ ညီလာခံနှင့်အတူ ကျင်းပသော အရေးကြီးသည့် ထိပ်သီးအစည်းအဝေးတစ်ခုဖြစ်သည်။

အဆိုပါ အစည်းအဝေးတွင် အစိုးရ၊ စီးပွားရေးလုပ်ငန်းများ၊ အရပ်ဘက် လူ့အဖွဲ့အစည်းများ၊ နိုင်ငံတကာ အဖွဲ့အစည်းများနှင့် ပညာရေးအဖွဲ့အစည်းများမှ ခေါင်းဆောင်များ တက်ရောက်ကြပြီး ပါရီရာသီဥတုဆိုင်ရာ သဘောတူညီချက် ရည်မှန်းချက်များ အောင်မြင်စေရန်နှင့် ကာဗွန်ထုတ်လွှတ်မှုနည်းပါးသော စီးပွားရေးသို့ ကူးပြောင်းရာတွင် အစိုးရနှင့် ပုဂ္ဂလိကကဏ္ဍ ပူးပေါင်းဆောင်ရွက်မှု မြှင့်တင်နိုင်ရန် ရည်ရွယ်ကျင်းပခြင်းဖြစ်ကြောင်း သိရသည်။

သတင်းစဉ်

ပြည်ထောင်စုဝန်ကြီး ဦးမြင့်ကြိုင် ဝါးခယ်မမြို့နယ်၌ ပန်းခင်းစီမံချက်အဆင့်(၃)ဖြင့် နိုင်ငံသားစိစစ်ရေးကတ် ဆောင်ရွက်ပေးနေမှုကို ကြည့်ရှုအားပေး

နေပြည်တော် နိုဝင်ဘာ ၈

လူဝင်မှုကြီးကြပ်ရေးနှင့် ပြည်သူ့အင်အားဝန်ကြီးဌာန ပြည်ထောင်စုဝန်ကြီး ဦးမြင့်ကြိုင်သည် တာဝန်ရှိသူများ၊ အလုပ်ရှင်များ၊ ဒေသခံရပ်မိရပ်ဖများနှင့်အတူ ယနေ့ နံနက်ပိုင်းက ဧရာဝတီတိုင်းဒေသကြီး ဝါးခယ်မမြို့နယ် ကျုံမင်းမြို့၊ စက်ရုံမမ္မရိပ်သာ ဘုန်းတော်ကြီးကျောင်း၌ ကျင်းပသည့် ပန်းပေါင်းစုံဘုရားအဆူ(၁၁၀၀) အနေကဧာ တင်လှူပူဇော်ပွဲသို့ တက်ရောက်ကြည်ညိုသည်။

ဦးစွာ ကျုံမင်းမြို့ စက်ရုံမမ္မရိပ်သာကျောင်းတိုက် ဦးစီးပဓာနနာယကဆရာတော် နိုင်ငံတော်သြဝါဒါစရိယ ဘဒ္ဒန္တသုမန အမှူးပြုသော ဆရာတော်ကြီးများက ကျုံမင်းမြို့ရှိ မြို့ပေါ်ရပ်ကွက်များ၊ အနီးပတ်ဝန်းကျင်ကျေးရွာများမှ ပြည်သူများ ကြည်ညိုပူဇော်နိုင်ရန် လှူဒါန်းမည့် ပန်းပေါင်းစုံ ဘုရားအဆူ(၁၁၀၀)ကို အနေကဧာ တင်လှူပူဇော်ကြသည်။

ထို့နောက် စက်ရုံမမ္မရိပ်သာကျောင်းတိုက် ဆရာတော်ကြီးနှင့် ဆရာတော် သံဃာတော်များ၊ သီလရှင်များ၊ ယောဂီများအား အရှင်ဏ်ဆွမ်းဆက်နပ် လှူဒါန်းကြပြီး စက်ရုံမမ္မရိပ်သာကျောင်းတိုက်ဆရာတော်ကြီးအား သိက္ခာတော်ထပ် မဂ်လာအခမ်းအနားကျင်းပ၍ ကျောင်းတိုက်အတွင်းရှိ ဆရာတော်ကြီးများအား သိမ်ဆင်းလောင်းလှူပူဇော်ကြသည်။

ယင်းနောက် ပြည်ထောင်စုဝန်ကြီးနှင့် ဧည့်ပရိသတ်များက ငါးပါးသီလ ခံယူဆောက်တည်ကြပြီး ဆရာတော်ကြီးများထံ လှူဖွယ်ဝတ္ထုပစ္စည်းများ ဆက်ကပ် လှူဒါန်း၍ အနုမောဒနာတရားနာယူကာ လှူဒါန်းမှုအစုစုတို့အတွက် ရေစက်သွန်းချ အမျှပေးဝေကြသည်။

ဆက်လက်၍ ဝါးခယ်မမြို့ ရွှေခယ်သီရိခန်းမ၌ မြို့နယ်အထွေထွေအုပ်ချုပ်ရေးဦးစီးဌာန၊ မြို့နယ်ရွှေးကောက်ပွဲကော်မရှင်အဖွဲ့ခွဲနှင့် လူဝင်မှုကြီးကြပ်ရေးနှင့် ပြည်သူ့အင်အားဝန်ကြီးဌာန မြို့နယ်ဦးစီးမှူးရုံးတို့မှ ဝန်ထမ်းများစုပေါင်း၍ မဲဆရင်းမှန်ကန်ရေးအတွက် မြေပြင်လူဦးရေတိုက်ဆိုင်စိစစ်ဆောင်ရွက်နေမှု၊ လူဝင်မှုကြီးကြပ်ရေးနှင့် ပြည်သူ့အင်အားဝန်ကြီးဌာန ဝါးခယ်မမြို့နယ် ဦးစီးမှူးရုံးမှ ဝန်ထမ်းများက အိမ်ထောင်စု လူဦးရေစာရင်းနှင့် နိုင်ငံသားစိစစ်ရေးကတ် ပျက်စီး/ ပျောက်ဆုံးသွားသည့် ဒေသခံပြည်သူများနှင့် နိုင်ငံသားစိစစ်ရေးကတ် မရရှိသေးသည့် ပြည်သူများကို ပန်းခင်းစီမံချက်

အဆင့်(၃)ဖြင့် ဆောင်ရွက်ပေးနေမှု၊ နိုင်ငံသားကတ် ရရှိပြီးသူများကို e–ID စနစ်ဖြင့် Biographic/Biometric ကောက်ယူကာ Unique ID နံပါတ်ထုတ်ပေးနေမှုကို ကြည့်ရှုအားပေးကာ လုပ်ငန်းလိုအပ်ချက်များ ညှိနှိုင်း ဆောင်ရွက်ပေးသည်။

ထို့နောက် ပြည်ထောင်စုဝန်ကြီးသည် လုပ်ငန်းဆောင်ရွက်နေသည့် ဌာနဆိုင်ရာ တာဝန်ရှိသူများနှင့် တွေ့ဆုံ၍ မဲဆန္ဒရှင် စာရင်းမှန်ကန်ရေး၊ အထွေထွေ ရွေးကောက်ပွဲ အောင်မြင်စွာ ကျင်းပနိုင်ရေး လုပ်ငန်းစဉ်များနှင့် စပ်လျဉ်း၍ ပိုင်းဝန်းကြိုးပမ်း ဆောင်ရွက်ကြရန် မှာကြားကာ ဌာနအလိုက် တာဝန်ခံများကို အလှူရှင်များ လှူဒါန်းသည့် စားသောက်ဖွယ်ရာနှင့် ရပ်ကွက်၊ ကျေးရွာ အုပ်ချုပ်ရေးမှူးများကို ဆိုလာမီးလုံးများ ထောက်ပံ့ပေး အပ်ခဲ့ကြောင်း သိရသည်။

သတင်းစဉ်

မော်ဘီမြို့နယ်နှင့် မဟာအောင်မြေမြို့နယ်တို့ရှိ သံဃာတော်များနှင့် ဒေသခံပြည်သူများအား ကျန်းမာရေးစောင့်ရှောက်မှုလုပ်ငန်းများ ဆောင်ရွက်

နေပြည်တော် နိုဝင်ဘာ ၈

ရန်ကုန်တိုင်းဒေသကြီး မော်ဘီမြို့နယ် ပတ်တန်းကျေးရွာနှင့် ပတ်ဝန်းကျင်ကျေးရွာများမှ သံဃာတော်များနှင့် ဒေသခံပြည်သူများအား ယနေ့ နံနက်ပိုင်းတွင် ရန်ကုန်တိုင်းစစ်ဌာနချုပ် နယ်လှည့်ဆေးကုသရေးအဖွဲ့က အဆိုပါကျေးရွာရှိ တလိုင်းကုန်းကျောင်းတိုက်၌ ကျန်းမာရေးစောင့်ရှောက်မှုလုပ်ငန်းများ ဆောင်ရွက်ပေးသည်။

ထိုသို့ ဆောင်ရွက်ပေးရာတွင် ဆေးကုသရေးအဖွဲ့က သံဃာတော်ကိုးပါးနှင့် ဒေသခံပြည်သူ ၁၄၁ ဦးတို့ကို အရိုးအကြောရောဂါ၊ ခွဲစိတ်ကုသမှုဆိုင်ရာရောဂါ၊ ကလေးရောဂါ၊ မျက်စိရောဂါ၊ နား၊ နှာခေါင်း၊ လည်ချောင်းရောဂါ၊ သွားနှင့်ခံတွင်းရောဂါ၊ သားဖွားမီးယပ်ရောဂါ၊ အထွေထွေရောဂါတို့နှင့် ပတ်သက်၍ လိုအပ်သည့် ကျန်းမာရေးစစ်ဆေးကုသပေးခြင်း၊ ဆေးရုံတက်ရောက်ကုသရန်လိုအပ်သည့် သံဃာတော်များ ဆက်ကပ်လှူဒါန်းသည်။

အလားတူ မန္တလေးတိုင်းဒေသကြီး မဟာအောင်မြေမြို့နယ် ရတနာဘူမိုအနောက်ရပ်ကွက် မြတောင်ကျောင်းတိုက်ရှိ သံဃာတော် ၁၂၉ ပါးနှင့် ဒေသခံပြည်သူ ၆၄ ဦးတို့ကို ယနေ့နံနက်ပိုင်းတွင် အလယ်ပိုင်းတိုင်းစစ်ဌာနချုပ် နယ်မြေခံဆေးကုသရေးအဖွဲ့က အဆိုပါကျောင်းတိုက်၌ သွေးတိုးရောဂါ၊ ဆီးချိုရောဂါ၊ သားဖွားမီးယပ်ရောဂါ၊ အသက်ရှူလမ်းကြောင်းဆိုင်ရာရောဂါ၊ မျက်စိရောဂါ၊ သွားနှင့်ခံတွင်းရောဂါ၊ ခွဲစိတ်ကုသမှုဆိုင်ရာရောဂါ၊ ကလေးရောဂါ၊ အထွေထွေရောဂါတို့နှင့် ပတ်သက်၍ လိုအပ်သည့် ကျန်းမာရေးစစ်ဆေးကုသပေးခြင်း၊ ကျန်းမာရေး အသိပညာပေး ဟောပြောဆွေးနွေးခြင်းများ ဆောင်ရွက်ပေးပြီး ဆေးရုံတက်ရောက်ကုသရန်လိုအပ်သည့် သံဃာတော်များနှင့် ဒေသခံပြည်သူများအား နယ်မြေခံတပ်မတော်ဆေးရုံသို့ တက်ရောက်ကုသနိုင်ရေး စီစဉ်ဆောင်ရွက်ပေးသည်။

ယင်းသို့ ဆောင်ရွက်နေမှုများကို တိုင်းစစ်ဌာနချုပ်နှင့် မန္တလေးတပ်နယ်မှ တာဝန်ရှိသူများက သွားရောက်ကြည့်ရှုအားပေးပြီး လိုအပ်သည်များ ပေါင်းစပ်ညှိနှိုင်း ဆောင်ရွက်ပေးခဲ့ကြောင်း သတင်းရရှိသည်။

သတင်းစဉ်

ဆည်မြောင်းဂုဏ်ဆောင် ကြက်မောက်တောင် (၁)

မန္တလေးတိုင်းဒေသကြီး ကျောက်ပန်းတောင်းမြို့နယ်အတွင်း တည်ရှိသော ကြက်မောက်တောင် ဆည်မြောင်းစီမံကိန်းကို ၁၉၆၁-၁၉၆၂ ခုနှစ်တွင် တော်လှန်ရေးကောင်စီအစိုးရနှင့် ယခင် ဆိုဗီယက်ဆိုရှယ်လစ်သမ္မတနိုင်ငံအစိုးရတို့ ချစ်ကြည်ရေးပူးပေါင်းမှုဖြင့် အကောင်အထည်ဖော် ဆောင်ရွက်ခဲ့ခြင်းဖြစ်ပါသည်။ စီမံကိန်း၏ စီမံအုပ်ချုပ်မှုအဝဝကို ခရိုင်အင်ဂျင်နီယာ(မြို့ပြ)(၁)နှင့် ခရိုင်အင်ဂျင်နီယာ(မြို့ပြ)(၂) (အထူးအရာရှိ)တို့က ဦးဆောင်လျက် လက်ထောက်အင်ဂျင်နီယာ(မြို့ပြ) ကိုးဦး၊ လက်ထောက်အင်ဂျင်နီယာ(စက်မှု) နှစ်ဦးတို့ ပါဝင်ဖွဲ့စည်းလုပ်ကိုင်ခဲ့ပါသည်။

ဦးမျိုးမြင့်

စီမံကိန်းရေလှောင်တမံ တည်နေရာပြပုံ။

> ✪ **စိုက်ပျိုးရေ၊ လူ၊ ကျွဲ၊ နွား တိရစ္ဆာန်သုံးရေ လုံလောက်စွာ ဖြည့်တင်းပေးနိုင်မှသာလျှင် လက်တွေ့ကျလျက် နိုင်ငံ၏ လယ်ယာစီးပွားတိုးတက်စေမှုကိုပါ အထောက်အကူပြုမည်**
>
> ✪ **လူမှုဒုက္ခအပေါင်း အထိုက်အလျောက် ပြေလည်စေရန် ဖြေရှင်းနိုင်ရေး၊ ဒေသစိမ်းလန်းစိုပြည်လာစေရေးတို့အတွက် ရည်ရွယ်လျက် ကြက်မောက်တောင် ဆည်မြောင်းစီမံကိန်းကို အကောင်အထည်ဖော် ဆောင်ရွက်ခြင်းဖြစ်**

လက်ထောက်အင်ဂျင်နီယာ (မြို့ပြ) သုံးဦးသည် စောစောပိုင်းကာလတွင် အခြားစီမံကိန်း/ ရုံးများသို့ ပြောင်းရွှေ့သွားခဲ့ကြသဖြင့် လက်ထောက်အင်ဂျင်နီယာ (မြို့ပြ) ခြောက်ဦးသာ ကျန်ရှိခဲ့ပါသည်။ ကြက်မောက်တောင် စီမံကိန်း၏ စက်မှုဆိုင်ရာ လုပ်ငန်းများကို ရန်ကုန်တွင် ရုံးစိုက်သော ခရိုင်အင်ဂျင်နီယာ(စက်မှု)က ပူးတွဲတာဝန် ထမ်းဆောင်ခဲ့ပါသည်။

၂၀၂၅ ခုနှစ် စက်တင်ဘာလ ၃၀ ရက်နေ့က နှစ်ပေါင်း ၆၀ ကျော်အတွင်း တမံရေပိုလွှဲမှ ပထမဆုံးအကြိမ် ရေကျော်ကျ စီးဆင်းမှုသတင်းများ ထွက်ပေါ်လာချိန်တွင် စီမံကိန်းမူလစတင်သည်မှ ပါဝင်ခဲ့သည့် ခရိုင်အင်ဂျင်နီယာ နှစ်ဦးနှင့် လက်ထောက်အင်ဂျင်နီယာ (မြို့ပြ /စက်မှု) ၁၀ ဦးမှာ ကွယ်လွန်ခဲ့ပြီးဖြစ်ပါသည်။ စာရေးသူတစ်ဦးသည်သာ သက်ရှိထင်ရှားရှိနေသဖြင့် နောက်ကြောင်းပြန်လည်စဉ်းစားမိရာမှ စီမံကိန်းဆိုင်ရာ မှတ်တမ်းဆောင်းပါးအဖြစ် ရည်ရွယ်၍ မိမိမှတ်မိသမျှ၊ မှိုင်ခမ်းကိုးကားရရှိသမျှ အချက်အလက်များအပေါ် အခြေခံပြီး ဤဆောင်းပါးကို ရေးသားပြုစုခြင်းဖြစ်ပါသည်။

ကြက်မောက်တောင် ဆည်မြောင်းစီမံကိန်းကို ၁၉۶၁-၁၉۶၂ ခုနှစ်တွင် စတင်အကောင်အထည်ဖော်ဆောင်ရွက်ခဲ့ရာ ၁၉۶၆-၁၉۶၇ ခုနှစ်တွင် ပြီးစီးခဲ့ပါသည်။ တည်ဆောက်ပြီးစီး၍ နှစ်ပေါင်း ၆၀ ကျော်ကာလ ၂၀၂၅ ခုနှစ် မိုးရာသီတွင် ပုပ္ပါးတောင် ဆက်စပ်ရေဆင်းဧရိယာ ၁၃၈ ဒသမ ၉၈ စတုရန်းမိုင်နှင့် ဒေသတွင်း အဆက်မပြတ်မိုးသည်းထန်စွာ ရွာသွန်းသဖြင့် ရေလှောင်ကန် ဝင်ရောက်ရေ မြန်ဆန်စွာ မြင့်တက်လာခဲ့ပါသည်။

ထူးကဲရေကြီးမှုကြောင့် ထိခိုက်မှုများ မရှိစေရေး ကြိုတင်ပြင်ဆင်

ကြုံတောင့်ကြုံခဲ့ တမံရေပိုလွှဲမှ ကန်ရေပြည့် ရေလှောင်ပမာဏထက် ပိုမိုရေများ ကျော်ကျ စီးဆင်းမှုဖြစ်ပေါ်ခဲ့ရာ တမံအောက်ပိုင်း ကျေးရွာများမှ ပြည်သူများ စိုးရိမ်ပူပင်ကြောင့်ကြမှု ဖြစ်ခဲ့ကြသည်ဟု သိရပါသည်။ ထိုအချိန်မတိုင်မီကပင် ဆည်မြောင်းနှင့် ရေအသုံးချရေး စီမံခန့်ခွဲမှုဦးစီးဌာန (ဆည်/ရေ)မှ တာဝန်ရှိသူများက ဆည်ရေသောက် ဧရိယာကျေးရွာများသို့ ကွင်းဆင်း၍ အရေးပေါ်အခြေအနေကြိုတင် အသိပေးနှိုးဆော်ခြင်းနှင့်အတူ ထူးကဲရေကြီးမှုကြောင့် ထိခိုက်မှုများ မရှိစေရေး ကြိုတင်ပြင်ဆင်ခြင်းများ ဆောင်ရွက်ခဲ့ရာ မရှေးမနှောင်းပင် ၂၀၂၅ ခုနှစ် စက်တင်ဘာလ ၃၀ ရက်၌ ကန်ရေပြည့်ရေလှောင်ပမာဏ နိမ့်မြင့်မှတ် (RL) ၉၃၇ ဒသမ ၀ ပေထက် ကျော်လွန်၍ နိမ့်မြင့်မှတ် ၀ေ ၉၄၀ ဒသမ ၄၀ အထိ မြင့်တက်ရောက်ရှိလာခဲ့ပါ သည်။ ယင်းအချိန်တွင် ရေပိုလွှဲရေလျှံလမ်းမှ ၀ေ ၃ ဒသမ ၄၀ ကျော်ကျ စီးဆင်းခဲ့ပြီးနောက် ၂၀၂၅ ခုနှစ် အောက်တိုဘာလ ၁ ရက်နေ့တွင် ကန်တွင်း သိုလှောင်ရေနှိမ့်မြင့်မှတ် ၀ေ ၉၃၉ ဒသမ ၇၀ သို့ ကျဆင်းသွားခဲ့ပါသည်။ ထိုအချိန် ကျော်ကျ စီးဆင်းရေထုထည်ပမာဏ ဧကပေ ၇၉၂၀ ခန့် ရှိကြောင်း လေ့လာသိရှိရပါသည်။

ဆည်မြောင်းနှင့် ရေအသုံးချမှုစီမံခန့်ခွဲရေးဦးစီးဌာနမှ ယနေ့အထိ အပြည်ပြည်ဆိုင်ရာ တမံကြီးများ ကော်မရှင် (International Commission on Large Dams–ICOLD) နှင့် မြန်မာနိုင်ငံ တမံကြီးများဆိုင်ရာ အမျိုးသားကော်မတီ (Myanmar National Committee on Large Dams–MNCOLD) တို့၏ အသိအမှတ်ပြု ရေလှောင်တမံပေါင်း ၂၀၀ ကျော် တည်ဆောက်ပြီးစီးထားရာ နှစ်စဉ်လိုပင် ရေလှောင်တမံ အတော်များများ မိုးရာသီတွင် ရေပိုလွှဲများမှ ရေကျော်ကျ စီးဆင်းမှုဖြစ်စဉ်များ ရှိခဲ့ကြသော်လည်း ပုံမှန်ဖြစ်စဉ်အဖြစ် သိရှိထားကြပါသည်။

ယခု ကြက်မောက်တောင် တမံရေပိုလွှဲမှ ကြုံတောင့်ကြုံခဲ့ ရေကျော်ကျ/ လျှံကျ စီးဆင်းမှု ဖြစ်စဉ်မှာ အထူးသတင်းဖြစ်သွားပါသည်။ စာရေးသူ ကိုယ်တိုင်ပင်လျှင် စီမံကိန်းကာလတစ်လျှောက် ပါဝင်တာဝန်ထမ်းဆောင်ခဲ့သည့် နောက်ပိုင်း နှစ်စဉ်လိုပင် ကြက်မောက်တောင်ဆည် ရေဝင်ရောက်မှု နည်းပါးခဲ့သဖြင့် မိုးလေဝသနှင့်ဧလဗေဒ ဆက်နွယ်ဒီဇိုင်းတွက်ချက်မှုများအပေါ် မေးခွန်းထုတ်ခြင်း ခံခဲ့ရပါသည်။ ယခင်နှစ်အဆက်ဆက်က တမံရေပိုလွှဲမှ ရေစပ်စပ်ပင် ကျော်ကျခဲ့ဖူးခြင်းမရှိခဲ့၍ သံသယဖြင့် လေ့လာစုံစမ်းပြီး နောက်တွင်သာ မိမိတောင့်တနေသော အိပ်မက်မှန်ကန်နေသည် ဖြစ်ရာ ဝမ်းမြောက်ဝမ်းသာ ဖြစ်ရပါသည်။

ဝန်ထမ်းတာဝန်ဖြင့် နေထိုင်ရင်း အဆိုပါဒေသနှင့် အကျွမ်းတဝင်ဖြစ်နေသည့်အပြင် နောက်ပိုင်း ၂၀၁၀ မှ ၂၀၁၃ ခုနှစ်များ ဝန်းကျင်တွင် ကျောက်ပန်းတောင်းမြို့နယ်၏ လူမှုစီးပွားဖွံ့ဖြိုးမှု အထောက်အကူပြုလုပ်ငန်းများ ဆောင်ရွက်ခွင့် ကြုံကြိုက်ရရှိခဲ့ခြင်းကြောင့်လည်း ကြက်မောက်တောင် ဆည်မြောင်းစီမံကိန်းနှင့် ဒေသခံများ ဆက်စပ်ဖြစ်စဉ်အရပ်ရပ်အပေါ် ထိတွေ့သံယောဇဉ်ရှိနေသည်ဟု ဆိုနိုင်ပါသည်။

စာရေးသူသည် ကြက်မောက်တောင်တမံ ရေပိုလွှဲမှ ကန်တွင်းသိုလှောင် ရေကျော်ကျ စီးဆင်းသည့်ကာလနှင့် တိုက်တိုက်ဆိုင်ဆိုင် ၂၀၂၅ ခုနှစ် အောက်တိုဘာလ ၁၀ ရက်နေ့ နေပြည်တော်မှ ပုဂံ-ညောင်ဦးသို့ သွားရောက်သည့် ဘုရားဖူးခရီးစဉ် ကြုံကြိုက်လာခဲ့ပါသည်။ ဆည်/ရေ ညွှန်ကြားရေးမှူးချုပ် ဦးခင်ဇော်အား ခရီးစဉ်လမ်းခုလပ် အခွင့်သာခိုက် ကြက်မောက်တောင်တမံ ရေပိုလွှဲမှရေကျော်ကျစီးဆင်းမှုနှင့် ဆက်စပ်မြင်ကွင်းများကို ဝင်ရောက်လေ့လာခွင့် မေတ္တာရပ်ခံခဲ့ရာ စီစဉ်ပေးမှုဖြင့် သက်ဆိုင်ရာ တိုင်းဒေသကြီးနှင့် နယ်မြေ တာဝန်ရှိသူများက လက်ခံတွေ့ဆုံ ရှင်းလင်းပြသခဲ့ကြပါသည်။

စိုက်ပျိုးသီးနှံမြင်ကွင်းကို မျက်စိတစ်ဆုံး ကြည်နူးဖွယ်ရာ တွေ့မြင်

ကြက်မောက်တောင်တမံပေါ်မှ ရေသောက်စနစ်သို့ မျှော်ကြည့်လျှင် လက်ဝဲနှင့် လက်ယာ တူးခြောင်းစနစ် ဆည်ရေသောက် ဧရိယာများတွင် ဆည်ရေပေးဝေမှုဖြင့် စိမ်းလန်းစိုပြည် ဖြစ်ထွန်းနေသည့် စိုက်ပျိုးသီးနှံ စိုက်ကွင်းများ မြင်ကွင်းကိုလည်း မျက်စိတစ်ဆုံး ကြည်နူးဖွယ်ရာ တွေ့မြင်ခွင့် ရရှိခဲ့ပါသည်။

စာမျက်နှာ ၇ သို့

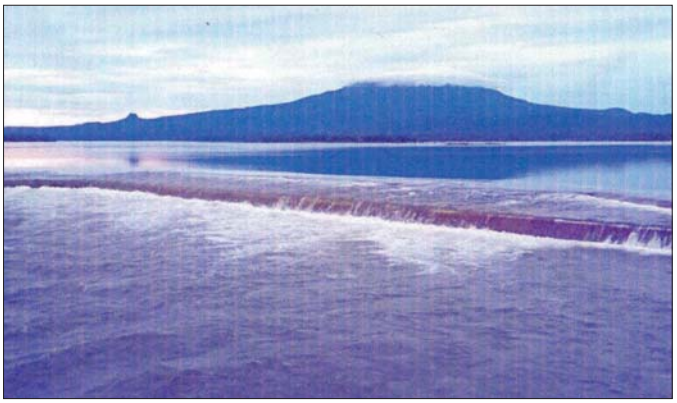

တမံရေပိုလွှဲ ရေကျော်ကျစီးဆင်းမှုကို တွေ့ရစဉ်။

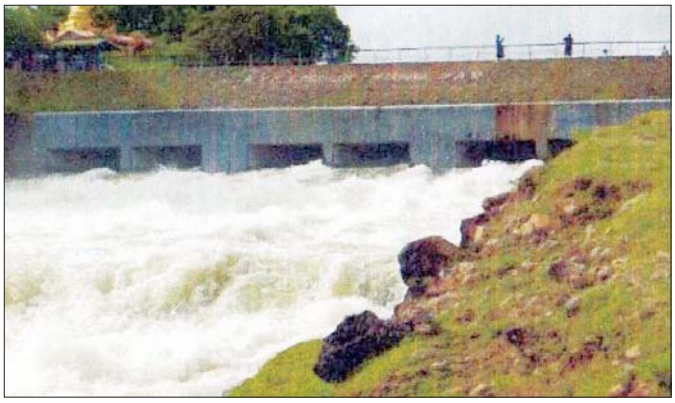

တမံရေပိုလွှဲ အောက်ပိုင်းပြွန်ခံတံတား ရေစီးဆင်းမှုကို တွေ့ရစဉ်။

၂၀၂၅ ခုနှစ်၊ ပါတီစုံဒီမိုကရေစီ အထွေထွေရွေးကောက်ပွဲ

လွှတ်တော်အသီးသီးအတွက် ပါတီစုံဒီမိုကရေစီ အထွေထွေရွေးကောက်ပွဲ အပိုင်း(၁)ကို ၂၀၂၅ ခုနှစ် ဒီဇင်ဘာလ ၂၈ ရက်တွင် စတင်ကျင်းပမည်

ရွေးကောက်ပွဲကျင်းပရန် ၇၉ ရက် သာ လိုတော့သည်။

- ❖ ပြည်ထောင်စုရွေးကောက်ပွဲကော်မရှင်က ၂၀-၈-၂၀၂၅ ရက်နေ့တွင် ကြေညာချက်အမှတ် (၅၆/၂၀၂၅) ဖြင့် ၂၈-၁၂-၂၀၂၅ ရက်နေ့၌ ကျင်းပမည့် လွှတ်တော်အသီးသီးအတွက် ပါတီစုံဒီမိုကရေစီအထွေထွေရွေးကောက်ပွဲ အပိုင်း(၁)တွင် ပါဝင်သည့် မြို့နယ် (၁၀၂) မြို့နယ်ကိုလည်းကောင်း၊ ၂၈-၁၀-၂၀၂၅ ရက်နေ့တွင် ကြေညာချက်အမှတ် (၁၄၁/၂၀၂၅) ဖြင့် ၁၁-၁-၂၀၂၆ ရက်နေ့၌ ကျင်းပမည့် လွှတ်တော်အသီးသီးအတွက် ပါတီစုံဒီမိုကရေစီအထွေထွေရွေးကောက်ပွဲ အပိုင်း(၂)တွင် ပါဝင်သည့် မြို့နယ် (၁၀၀) မြို့နယ်ကိုလည်းကောင်း သတ်မှတ်ကြေညာပြီးဖြစ်သည်။
- ❖ ပြည်ထောင်စုရွေးကောက်ပွဲကော်မရှင်က ၁၄-၉-၂၀၂၅ ရက်နေ့တွင် ကြေညာချက်အမှတ် (၁၀၃/၂၀၂၅) ဖြင့် ရွေးကောက်ပွဲများ ကျင်းပခြင်းမပြုမည့် ပြည်သူ့လွှတ်တော် မဲဆန္ဒနယ် (၅၆)နယ်၊ အမျိုးသားလွှတ်တော် မဲအများဆုံးရသူအနိုင်ယူစနစ် (FPTP) မဲဆန္ဒနယ် (၉)နယ်နှင့် တိုင်းဒေသကြီးလွှတ်တော် သို့မဟုတ် ပြည်နယ်လွှတ်တော် မဲအများဆုံးရသူ အနိုင်ယူစနစ် (FPTP) မဲဆန္ဒနယ် (၅၆)နယ်စာရင်းတို့ကို ထုတ်ပြန်ကြေညာပြီးဖြစ်သည်။
- ❖ ပြည်ထောင်စုရွေးကောက်ပွဲကော်မရှင်က ၁၄-၉-၂၀၂၅ ရက်နေ့တွင် ကြေညာချက်အမှတ် (၁၀၃/၂၀၂၅) ဖြင့် ၂၀၂၅ ခုနှစ်၊ ဒီဇင်ဘာလ ၂၈ ရက်နေ့တွင် စတင်ကျင်းပပြုလုပ်မည့် ပါတီစုံဒီမိုကရေစီအထွေထွေရွေးကောက်ပွဲတွင် ပြည်သူ့လွှတ်တော် မဲဆန္ဒနယ် ၂၇၄ နယ်၊ အမျိုးသားလွှတ်တော် မဲအများဆုံးရသူအနိုင်ယူစနစ် (FPTP) မဲဆန္ဒနယ် ၇၅ နယ်၊ အချိုးကျကိုယ်စားပြုစနစ် (PR) မဲဆန္ဒနယ် ၂၆ နယ်၊ တိုင်းဒေသကြီးလွှတ်တော် သို့မဟုတ် ပြည်နယ်လွှတ်တော် မဲအများဆုံးရသူ အနိုင်ယူစနစ် (FPTP) မဲဆန္ဒနယ် ၂၆၆ နယ်၊ တိုင်းဒေသကြီးလွှတ်တော် သို့မဟုတ် ပြည်နယ်လွှတ်တော် အချိုးကျကိုယ်စားပြုစနစ် (PR) မဲဆန္ဒနယ် ၄၂ နယ်နှင့် တိုင်းဒေသကြီး လွှတ်တော် သို့မဟုတ် ပြည်နယ်လွှတ်တော် တိုင်းရင်းသားလူမျိုးမဲဆန္ဒနယ် ၂၉ နယ်တို့တွင် ရွေးကောက်ပွဲများ ကျင်းပပြုလုပ်မည်ဖြစ်ကြောင်း ကြေညာပြီးဖြစ်သည်။

ကသာမြို့နယ်၌ မြန်မာအီလက်ထရောနစ်မဲပေးစက်အသုံးပြု၍ လက်တွေ့စမ်းသပ်မဲပေး

ကသာ နိုဝင်ဘာ ၈

ဒီဇင်ဘာ ၂၈ ရက်တွင် ကျင်းပသွားမည့် လွှတ်လပ်၍ တရားမျှတသော ပါတီစုံဒီမိုကရေစီ အထွေထွေရွေးကောက်ပွဲ အောင်မြင်စွာ ကျင်းပသွားနိုင်ရေးနှင့် မဲဆန္ဒရှင်များ ဖုန်ကန်မြန်ဆန်လွယ်ကူစွာ ဆန္ဒမဲပေးနိုင်ရန်ဟူသည့် ရည်ရွယ်ချက်ဖြင့် မြန်မာအီလက်ထရောနစ်မဲပေးစက်(MEVM) အသုံးပြုနည်းလက်တွေ့စမ်းသပ် ဆန္ဒမဲပေးခြင်းအခမ်းအနားကို ကသာ မြို့ မြို့တော်ခန်းမ၌ ကျင်းပသည်။

အခမ်းအနားတွင် ကသာခရိုင် စီမံခန့်ခွဲရေးနှင့် အုပ်ချုပ်ရေးကော်မတီဥက္ကဋ္ဌ ဦးကျော်စွာထွန်းက အမှာစကားပြောကြားပြီး ခရိုင်ရွေးကောက်ပွဲ ကော်မရှင်အဖွဲ့ခွဲအတွင်းရေးမှူး ဦးအောင်မင်းဦးနှင့် မြို့နယ်ရွေးကောက်ပွဲကော်မရှင်အဖွဲ့ခွဲအတွင်းရေးမှူး ဒေါ်တင်နီလာမြင့်တို့က မြန်မာအီလက်ထရောနစ် မဲပေးစက် (MEVM) အကြောင်းနှင့် စက်တပ်ဆင်ခင်းကျင်းပုံ၊ မဲပေးပုံအဆင့်ဆင့်တို့ကို ရှင်းလင်းပြောကြားသည်။

ထို့နောက်တက်ရောက်လာကြသည့်ပြည်သူများက သိလိုသည်များ မေးမြန်းကြပြီး လက်တွေ့စမ်းသပ်မဲပေးခဲ့ကြကြောင်း သိရသည်။

ခရိုင် (ပြန်/ဆက်)

လေဖိအားနည်းဆဲလ် အားလျော့သွားခဲ့ပြီဖြစ်

နေပြည်တော် နိုဝင်ဘာ ၈

ယနေနံနက် ၅ နာရီခွဲ တိုင်းထွာချက်များအရ ထိုင်းနိုင်ငံ ကုန်းတွင်းပိုင်းဒေသများကို ဖြတ်ကျော်လျက်ရှိသော လေဖိအားနည်းဆဲလ်သည် အနောက်ဘက်သို့ ရွှေ့လျားခဲ့ပြီး အားလျော့သွားခဲ့ပြီးဖြစ်သည်။

ယခုသတင်းသည် တိုင်ဖွန်းမုန်တိုင်း "ခန့်မေဂီ" အတွက် ထုတ်ပြန်ပေးသည့် နောက်ဆုံးသတင်းဖြစ်ပါသည်။

မိုး/၈လ

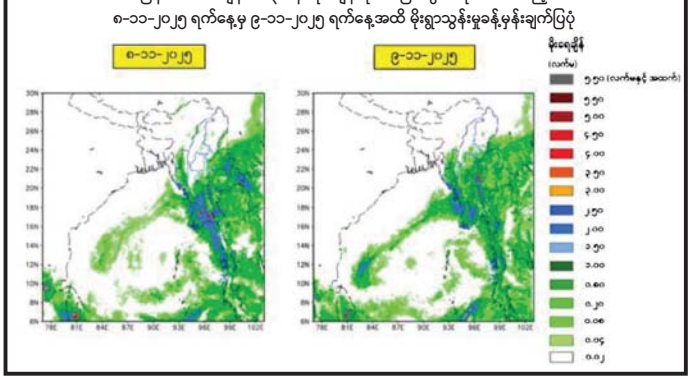

စာမျက်နှာ ၆ မှ

တစ်မူထူးခြားစွာဖြင့်လည်း ပြာလဲ့လဲ့ညိုညိုမှိုင်းမှိုင်းအောက်တွင် ပုပ္ပါးတောင်နှင့် တောင်ကလပ်တို့၏ နောက်ခံအလှအပနှင့်အတူ ရှုမြင်ဖြီးနိုင်သော မိုးခေါင်ရေရှားရပ်ဝန်းဒေသ၏ ကြက်မောက်တောင်ဆည် ရေပြင်သည် ရေပင်လယ်ကြီးပမာ လှပစွာ မြင်တွေ့ခံစားခဲ့ရပါသည်။

ရေပိုလွှဲမှ ရေကျော်ကျမှု လျော့နည်းလာစဉ်ကနဦးအတွင်း ဝင်ရေ/သိုလှောင်ရေကို အတိုင်းအတာတစ်ခုအထိ ပိုမိုထိန်းသိမ်းထားရန် ရေပိုလွှဲ ရေလျှံလမ်းတစ်လျှောက် နှစ်ပေမှ သုံးပေခန့်အထိ သဲအိတ်များ ထပ်ဆင့်ချထားလျက်ရှိသည်ကိုလည်း မှန်ကန်သော လုပ်ရပ်အဖြစ် မြင်တွေ့ခဲ့ရပါသည်။ ဤသို့ဆောင်ရွက်ခြင်းဖြင့် စိုက်ပျိုးရေ ပိုမိုရရှိခြင်းနှင့်အတူ ရေလှောင်ကန် အင္ဂြေပြန့်နှံ့နိုးကြောင့် ရေဆုံးရှုံးမှု တမဲနှင့် တမ်အုတ်ဖြစ် စိမ့်ရေဆုံးရှုံးမှု၊ အခြားရေဆုံးရှုံးမှုများ စသည်တို့ ကာမိစေရန် ဆောင်ရွက်သည့် ရည်ရွယ်ချက်ကောင်းဖြစ်သည်ကို ဖော်ပြလိုပါသည်။

လက်ယာမြောင်း ဖြတ်ကျော် ရေပိုလွှဲစီးဆင်းမှုကို တွေ့ရစဉ်။

တစ်ဖန် ကြက်မောက်တောင် ဆည်မြောင်း စီမံကိန်း ဖြစ်ပေါ်လာပုံနှင့် ဆက်စပ်ဖြစ်စဉ်များကိုလည်း မီးမောင်းထိုးပြလိုပါသည်။ မြန်မာနိုင်ငံ အလယ်ပိုင်း မိမိဇာတိ တိုင်းဒေသကြီး၏ ပူပြင်းခြောက်သွေ့ မိုးခေါင်ရေရှားရပ်ဝန်းဒေသတွင် တစ်နှစ်လျှင် ပျမ်းမျှမိုးရေချိန် ၃၂ လက်မသာ ရွာသွန်းသဖြင့် မိုးရေတစ်ခုတည်းကိုသာ မှီခိုအားထား၍ လယ်ယာကဏ္ဍ ဖွံ့ဖြိုးတိုးတက်လာစေရန်မှာ သဘာဝမကျနိုင်ပါ။ နိုင်ငံ၏ လူဦးရေ အများစု တောင်သူလယ်သမားများ၏ သီးနှံစိုက်ပျိုးရေးဘက်စုံ ဖွံ့ဖြိုး၍ လယ်ယာစီးပွားတိုးတက်မှသာလျှင် လူမှုဘဝပါမြင့်တက်လာမည်မှာ အထူးဆိုဖွယ်ရာမရှိပါ။

စိုက်ပျိုးရေ၊ လူ၊ ကျွဲ၊ နွား တိရစ္ဆာန်သုံးရေ လုံလောက်စွာ ဖြည့်တင်းပေးနိုင်မှသာလျှင် လက်တွေ့ကျလျက် နိုင်ငံ၏လယ်ယာစီးပွား တိုးတက်စေမှုကို ပါ အထောက်အကူပြုမည်ဖြစ်ပါသည်။ အဆိုပါ ပူးပြင်းခြောက်သွေ့ဒေသတွင် သဘာဝစိမ့်စမ်းချောင်းရေများ ခန်းခြောက်လျော့နည်းခြင်းနှင့် အတူ ဝေးလံဒေသများမှ သောက်ရေ/သုံးရေ သယ်ယူရသော လူမှုဒုက္ခမှာ ကြီးမားလှပါသည်။ ဖော်ပြပါ လူမှုဒုက္ခအပေါင်း အထိုက်အလျောက် ပြေလည်စေရန် ဖြေရှင်းနိုင်ရေး၊ ဒေသစိမ်းလန်းစိုပြည်လာစေရေးတို့အတွက် ရည်ရွယ်လျက် ကြက်မောက်တောင် ဆည်မြောင်းစီမံကိန်းကို အကောင်အထည်ဖော် ဆောင်ရွက်ခြင်းဖြစ်ပါသည်။ ။

ပြည်ထောင်စုဝန်ကြီး ဦးချစ်ဆွေ ဧရာဝတီတိုင်းဒေသကြီးရှိ ဌာနဆိုင်ရာများ၊ အသင်းအဖွဲ့များ၊ စီးပွားရေးလုပ်ငန်းရှင်များနှင့် တွေ့ဆုံ

နေပြည်တော် နိုဝင်ဘာ ၈

စီးပွားရေးနှင့် ကူးသန်းရောင်းဝယ်ရေးဝန်ကြီးဌာန ပြည်ထောင်စုဝန်ကြီး ဦးချစ်ဆွေသည် ယမန်နေ့ နံနက်ပိုင်းက ဧရာဝတီတိုင်းဒေသကြီး ပုသိမ်မြို့ မြို့တော်ခန်းမတွင် ဌာနဆိုင်ရာများ၊ အသင်းအဖွဲ့များ၊ စီးပွားရေးလုပ်ငန်းရှင်များနှင့် တွေ့ဆုံသည်။

တွေ့ဆုံစဉ် ပြည်ထောင်စုဝန်ကြီးက စီးပွားရေးနှင့် ကူးသန်းရောင်းဝယ်ရေးဝန်ကြီးဌာနအနေဖြင့် နိုင်ငံ၏ ပို့ကုန်သွင်းကုန်များ နိုင်ငံတကာနှင့် ဆက်သွယ်ဆောင်ရွက်နေမှု၊ ကမ္ဘာ့ဈေးကွက်တွင် ဧရာဝတီတိုင်းဒေသကြီး၏ အဓိကထွက်ကုန်များဖြစ်သော ဆန်၊ ပဲ၊ ပြောင်း၊ ရေထွက်ကုန်များ၏ ဈေးကွက်ဝင်မှုနှင့် နိုင်ငံတော်၏ဝင်ငွေကိုရရှိအောင် ဆောင်ရွက်နိုင်မှုအခြေအနေများ၊ ကမ္ဘာ့ဈေးကွက်တွင် ပို့ကုန်များ၏ ဈေးနှုန်းပြောင်းလဲလာခြင်းကြောင့် ဈေးကွက်ဝင် ပို့ကုန်များဖြစ်စေရေး၊ အရည်အသွေးကောင်းမွန်စေရေး၊ စိုက်ပျိုးနည်းစနစ်များနှင့် ကြိတ်ခွဲစက်များ ကောင်းမွန်စေရေးအတွက် နိုင်ငံတော်မှ သွင်းအားစုများနှင့် စက်အရန်ပစ္စည်းများ ပြည်ပမှ တင်သွင်းပေးမှု တို့ကိုရှင်းလင်းပြောကြားပြီး အသင်းအဖွဲ့များအနေဖြင့်လည်း လုပ်ငန်းရှင်များ၏ အခက်အခဲများကို ပူးပေါင်းပါဝင်ဆောင်ရွက်ပေးရန်နှင့် နိုင်ငံတော်နှင့် ပြည်သူပူးပေါင်း၍ နိုင်ငံစီးပွားရေးကို ပိုမိုဖွံ့ဖြိုးတိုးတက်အောင် ဆောင်ရွက်ရမည်ဖြစ်ပါကြောင်း ပြောကြားသည်။

ဆက်လက်၍ ဧရာဝတီတိုင်းဒေသကြီး ဝန်ကြီးချုပ် ဦးတင်မောင်ဝင်းက ဧရာဝတီတိုင်းဒေသကြီးသည် စပါး/ဆန်အများဆုံး စိုက်ပျိုးထုတ်လုပ်သည့် စပါးကျီဖြစ်သည်နှင့်အညီ မိုး/နွေ စပါး၊ ဆီထွက်သီးနှံများနှင့် ပဲပုပ်စိုက်ပျိုးခြင်းကိုလည်း လျာထားချက်အတိုင်း စိုက်ပျိုးဆောင်ရွက်လျက် ရှိပါကြောင်း၊ ပေါ်ဆန်းနှင့်ပတ်သက်၍ Brand ထုတ်ကုန်ဖြစ်အောင် အထူးကြိုးစားဆောင်ရွက်နေပါကြောင်း၊ Export Zone ထူထောင်ခြင်း၊ Contract Farming ဆောင်ရွက်ခြင်းများ အကောင်အထည်ဖော် ဆောင်ရွက်လျက်ရှိပါကြောင်း၊ ပီလာပီနံ သီးနှံကိုလည်း တန်ဖိုးမြင့် ထုတ်ကုန်အဖြစ် ယခင်နှစ်ထက် ပိုမိုထုတ်လုပ်တင်ပို့နိုင်ရေး ချိတ်ဆက်ဆောင်ရွက်လျက် ရှိပါကြောင်း ပြောကြားသည်။

ထို့နောက် ဧရာဝတီတိုင်းဒေသကြီး စက်မှုလက်မှုလုပ်ငန်းရှင်များအသင်း (ARCCI) ဥက္ကဋ္ဌ၊ တိုင်းဆန်စက်လုပ်ငန်းရှင်များ အသင်းဥက္ကဋ္ဌနှင့် ဆန်နှင့်ဆန်ထွက်ပစ္စည်း ပြည်ပသို့ တိုက်ရိုက်တင်ပို့သည့် ကုမ္ပဏီမှ တာဝန်ရှိသူများက ဒေသထွက်ကုန်သီးနှံများ ပြည်ပသို့ တင်ပို့နိုင်မှုအခြေအနေများကို ရှင်းလင်းတင်ပြခဲ့ကြောင်း သိရသည်။ **သတင်းစဉ်**

ပြည်ထောင်စုဝန်ကြီး ဦးမျိုးသန့်, မန္တလေးတိုင်းဒေသကြီးနှင့် စစ်ကိုင်းတိုင်းဒေသကြီးအတွင်း ငလျင်ဒဏ်ကြောင့် ပျက်စီးသွားသောဝန်ထမ်းအိမ်ရာများအတွက် အစားထိုးအသစ်ပြန်လည်တည်ဆောက်မည့် ဝန်ထမ်းအိမ်ရာများ ကြည့်ရှုစစ်ဆေး

နေပြည်တော် နိုဝင်ဘာ ၈

အဆောက်အဦများ ပြန်လည်ပြုပြင်အသုံးပြုရေးနှင့် အသစ်တည်ဆောက်ရေး ကြီးကြပ်မှုကော်မတီဥက္ကဋ္ဌ ဆောက်လုပ်ရေးဝန်ကြီးဌာန ပြည်ထောင်စုဝန်ကြီး ဦးမျိုးသန့်သည် မန္တလေးတိုင်းဒေသကြီးဝန်ကြီးချုပ် ဦးမြတ်ကျော်တို့နှင့် အတူ ယနေ့တွင် မန္တလေးတိုင်းဒေသကြီးနှင့် စစ်ကိုင်းတိုင်းဒေသကြီးအတွင်း ငလျင်ဒဏ်ကြောင့် ပျက်စီးသွားသည့် ဝန်ထမ်းအိမ်ရာများအတွက် အစားထိုးအသစ်ပြန်လည် တည်ဆောက်မည့် ဝန်ထမ်းအိမ်ရာများ အခြေအနေကို ကြည့်ရှုစစ်ဆေးသည်။

ဦးစွာ ပြည်ထောင်စုဝန်ကြီး၊ မန္တလေးတိုင်းဒေသကြီး ဝန်ကြီးချုပ်နှင့်အဖွဲ့သည် ငလျင်ဒဏ်ကြောင့် ပျက်စီးသွားသောဝန်ထမ်းအိမ်ရာများအတွက် အစားထိုးအသစ်ပြန်လည် တည်ဆောက်မည့် အောင်မြေမန္တလာနိုင်ငံ့ ဝန်ထမ်းအိမ်ရာနှင့် မန္တလေးမြို့တော် စည်ပင်သာယာရေးကော်မတီပိုင်မြေနေရာကို သွားရောက်ကြည့်ရှုစစ်ဆေးခဲ့သည်။

စစ်ဆေးစဉ် မြို့ပြနှင့်အိမ်ရာဖွံ့ဖြိုးရေးဦးစီးဌာန၊ မန္တလေးမြို့တော် စည်ပင်သာယာရေးကော်မတီနှင့် မြန်မာမြို့ပြနှင့် အခြေခံအဆောက်အဦဖွံ့ဖြိုးရေးလုပ်ငန်းရှင်များအသင်း (MDA)တို့မှ တာဝန်ရှိသူတို့က ဝန်ထမ်းအိမ်ရာ ၂၆ လုံး၊ တည်ဆောက်ရန်လျာထားသည့်အခြေအနေတို့ကို ရှင်းလင်းတင်ပြရာ ပြည်ထောင်စုဝန်ကြီးနှင့် တိုင်းဒေသကြီးဝန်ကြီးချုပ်တို့က လုပ်ငန်းများအမြန်ဆုံးစတင်ဆောင်ရွက်နိုင်ရေး၊ မြေစမ်းသပ်မှုလုပ်ငန်းများ ဆောင်ရွက်ခြင်း၊ ဒီဇိုင်းပုံစံများ ဆောင်ရွက်ပြီးဖြစ်၍ အမြန်ဆုံးမြေပြင်တွင် စတင်ဆောင်ရွက်ရန်နှင့် တည်ဆောက်ဆဲ ကာလအတွင်း စံချိန်စံညွှန်းပြည့်ဝစွာ ဆောင်ရွက်နိုင်ရေးအတွက် အရည်အသွေးထိန်းသိမ်းရေး အဖွဲ့များက ကြပ်မတ်ဆောင်ရွက်ရန်၊ လိုအပ်သည်များရှိပါက သက်ဆိုင်ရာအဖွဲ့အစည်းများနှင့် ပေါင်းစပ်ညှိနှိုင်း ဆောင်ရွက်ရန်တို့ကို မှာကြားသည်။

ထို့နောက် ပြည်ထောင်စုဝန်ကြီးသည် မန္တလေးတိုင်းဒေသကြီးဝန်ကြီးချုပ်၊ စစ်ကိုင်းတိုင်းဒေသကြီးဝန်ကြီးချုပ်၊ ဌာနဆိုင်ရာတာဝန်ရှိသူများနှင့်အတူ ဧရာဝတီတံတား(ရတနာပုံ)သို့ သွားရောက်၍ ရှင်းလင်းဆောင်တွင် တာဝန်ခံအင်ဂျင်နီယာက လုပ်ငန်းဆောင်ရွက်နေမှု အခြေအနေတို့ကို ရှင်းလင်းတင်ပြပြီး တံတားဦးစီးဌာန ညွှန်ကြားရေးမှူးချုပ် ဦးကျော်ကောင်းချိုက ပျက်စီးမှုအပိုင်းအလိုက် ပြုပြင်ပြီးစီးမှုနှင့် ဆက်လက်ဆောင်ရွက်မည့် လုပ်ငန်းအစီအမံတို့ကို ဖြည့်စွက်ရှင်းလင်းတင်ပြရာ ပြည်ထောင်စုဝန်ကြီးက ဧရာဝတီတံတား (ရတနာပုံ)သည် ဧရာဝတီမြစ်ကို ဖြတ်ကျော်၍ မန္တလေးတိုင်းဒေသကြီးနှင့် စစ်ကိုင်းတိုင်းဒေသကြီးကို ဆက်သွယ်ပေးထားသည့် အရေးပါသော တံတားတစ်စင်းဖြစ်၍ အန္တရာယ်ကင်းရှင်းစွာ ဖြတ်သန်းအသုံးပြုနိုင်စေရေးအတွက် မော်တော်ယာဉ်များ၏ ခံနိုင်ဝန်ကို စနစ်တကျ တွက်ချက်၍ နေ့စဉ်မှတ်တမ်းထားရှိ ဆောင်ရွက်ရန် လိုပါကြောင်း၊ တံတားကြီးရေရှည် တည်တံ့ခိုင်မြဲရေးအတွက် တံတားပေါ်တွင် ယာဉ်ကြီး/ယာဉ်ငယ်များ ခွင့်ပြုတန်ချိန်အတိုင်း ဖြတ်သန်းသွားလာနိုင်ရေးစစ်ဆေးကြပ်မတ်ပေးရန်တို့ကို မှာကြားသည်။

ဧရာဝတီတံတား (ရတနာပုံ) သည် မန္တလေးလျင်ကြီးကြောင့် တံတားအစိတ်အပိုင်းများ ထိခိုက်ပျက်စီးသွားသည့်အတွက် ပထမဦးစားပေးအနေဖြင့် ပြုပြင်ခဲ့ရာ Bracing လဲလှယ်ခြင်း ၃၂ နေရာ လုံးပြီးစီး၍ Gusset Plate လဲလှယ်ခြင်းမှာလည်း ၆၈ နေရာ အားလုံးလဲလှယ်ပြီးဖြစ်၍ ခရီးသည်တင်ယာဉ်နှင့် ၁၂ ဘီး ကုန်တင်ယာဉ်များအား ၂၅ တန်အထိ ဖြတ်သန်း ခွင့်ပြုထားသည်။

ဒုတိယဦးစားပေး လုပ်ငန်းများဖြစ်သော RP-4 နှင့် RP-5 ၏ Haunch အပိုင်းရှိ Inclined Member နှင့် Vertical Member များအား ထပ်မံအားဖြည့်ခြင်း လုပ်ငန်းများ ဆက်လက်ဆောင်ရွက်သွားမည်ဖြစ်ပြီး ယာဉ်ကြီး/ယာဉ်ငယ်များ မူလအတိုင်း ဖြတ်သန်းသွားလာနိုင်ရေး ဆက်လက်ဆောင်ရွက်လျက်ရှိသည်။

ယင်းနောက် ပြည်ထောင်စုဝန်ကြီးသည် စစ်ကိုင်းတိုင်းဒေသကြီးဝန်ကြီးချုပ်နှင့်အတူ စစ်ကိုင်းတိုင်းဒေသကြီး မြို့ပြနှင့်အိမ်ရာဖွံ့ဖြိုးရေးဦးစီးဌာနမှ နန်းဦးမြို့ သစ်ဝန်ထမ်းအိမ်ရာ တည်ဆောက်မည့်လုပ်ငန်းခွင်သို့ ရောက်ရှိရာ ရှင်းလင်းဆောင်တွင် ညွှန်ကြားရေးမှူးက ငလျင်ဒဏ်ကြောင့် ဝန်ထမ်းအိမ်ရာများ ပျက်စီးမှုအခြေအနေ၊ အရာထမ်း/အမှုထမ်းများအတွက် အဆောက်အအုံ ခုနစ်လုံးအား မြန်မာမြို့ပြနှင့် အခြေခံအဆောက်အဦဖွံ့ဖြိုးရေးလုပ်ငန်းရှင်များအသင်း (MDA)မှ အသစ်ပြန်လည်တည်ဆောက်မည့် အခြေအနေတို့ကို ရှင်းလင်းတင်ပြရာ ပြည်ထောင်စုဝန်ကြီးနှင့် တိုင်းဒေသကြီး ဝန်ကြီးချုပ်တို့က လုပ်ငန်းလိုအပ်ချက်များ မှာကြားပြီး ငလျင်ဒဏ်ကြောင့် ပြိုကျပျက်စီးခဲ့သည့် ဝန်ထမ်းအိမ်ရာများကို ကြည့်ရှုစစ်ဆေးခဲ့ကြောင်း သိရသည်။

သတင်းစဉ်

မိုးတိမ်တောင်များ ဖြစ်ထွန်းမှု အားကောင်းလျက်ရှိ

နေပြည်တော် နိုဝင်ဘာ ၈

နေပြည်တော်၊ ရန်ကုန်တိုင်းဒေသကြီး၊ ပဲခူးတိုင်းဒေသကြီး၊ ဧရာဝတီတိုင်းဒေသကြီး၊ တနင်္သာရီတိုင်းဒေသကြီး၊ ကယားပြည်နယ်၊ ကရင်ပြည်နယ်၊ မွန်ပြည်နယ်နှင့် ရှမ်းပြည်နယ်(တောင်ပိုင်းနှင့်အရှေ့ပိုင်း)တို့တွင် မိုးတိမ်တောင်များဖြစ်ထွန်းမှု အားကောင်းလျက်ရှိပြီး အဆိုပါ မိုးတိမ်တောင်များ ရွှေ့လျားရာနေရာတစ်လျှောက်တွင် မိုးရွာသွန်းခြင်းနှင့်အတူ လေပြင်းတိုက်ခတ်ခြင်း၊ မိုးထစ်ချုန်းခြင်း၊ မိုးကြိုးပစ်ခြင်း၊ လျှပ်စီးလက်ခြင်းနှင့် မိုးသီးကြွေခြင်း စသည့် မိုးလေဝသဖြစ်စဉ်များ ဖြစ်ပေါ်နိုင်ပါသဖြင့် ကြိုတင်သတိပြုနိုင်ပါရန် အကြံပြုအပ်ပါသည်။

မိုး/ဧလ

မန္တလေးတိုင်းဒေသကြီး အလယ်အလတ်အခွန်ထမ်းများအခွန်ဆိုင်ရာအသိပညာပေး ရှင်းလင်းဆွေးနွေးပွဲ ကျင်းပ

မန္တလေး နိုဝင်ဘာ ၈

မန္တလေးတိုင်းဒေသကြီး အလယ်အလတ်အခွန်ထမ်းများဆိုင်ရာအခွန်ရုံး(၅)၏ အခွန်ဆိုင်ရာအသိပညာပေးရှင်းလင်းဆွေးနွေးပွဲကို ယမန်

နေ့ နံနက်ပိုင်းက အလယ်အလတ်အခွန်ထမ်းများဆိုင်ရာ အခွန်ရုံး(၅) အစည်းအဝေးခန်းမ၌ ကျင်းပခဲ့သည်။

အဆိုပါ အခွန်ဆိုင်ရာပညာပေး ရှင်းလင်းဆွေးနွေးပွဲတွင် အလယ်အလတ်အခွန်ထမ်းများဆိုင်ရာအခွန်ရုံး(၅) ဌာနမှူး၊ ညွှန်ကြားရေးမှူး ဦးပိုင်စိုးက အမှာစကားပြောကြားပြီး ဒုတိယညွှန်ကြားရေးမှူး ဒေါ်ရွှေစင်ရီက တည်ဆဲအခွန်ဆိုင်ရာဥပဒေများ၊ လုပ်ထုံးလုပ်နည်းများကို ရှင်းလင်းလွယ်ကူစွာသိရှိနိုင်စေရန် ပုဂ္ဂလိကကျန်းမာရေးလုပ်ငန်း၊ ပညာရေးဝန်ဆောင်မှုလုပ်ငန်း၊ စက်သုံးဆီလုပ်ငန်းများကို အခွန်ပညာပေးရှင်းလင်းဆွေးနွေးခဲ့ရာ ကုမ္ပဏီလုပ်ငန်းရှင်စုစုပေါင်း ၅၀ တက်ရောက်ကြပြီး အခွန်ဆိုင်ရာ သိကောင်းစရာ လက်ကမ်းစာစောင်များ ဝေငှခဲ့ကြောင်း သိရသည်။ **မောင်ကျော်ကြီး**

ပြည်ထောင်စုဝန်ကြီး ဒေါက်တာချာလီသန်း အမှတ်(၂) သံမဏိစက်ရုံ(ပင်းပက်)အား ကြည့်ရှုစစ်ဆေး

စီမံကိန်းလုပ်ငန်းများအား ရေးဆွဲထားရှိသည့် အချိန်ဇယားများအတိုင်း ပြီးစီးရေး ကြပ်မတ်ဆောင်ရွက်ရန် မှာကြား

နေပြည်တော် နိုဝင်ဘာ ၈

ပြည်ထောင်စုဝန်ကြီး ဒေါက်တာချာလီသန်းသည် ယနေ့မွန်းလွဲပိုင်းတွင် ရှမ်းပြည်နယ် တောင်ကြီးမြို့ရှိ အမှတ်(၂) သံမဏိစက်ရုံ(ပင်းပက်)သို့ ရောက်ရှိပြီး စက်ရုံအစည်းအဝေးခန်းမ၌ ညွှန်ကြားရေးမှူးချုပ်၊ ဦးဆောင်ညွှန်ကြားရေးမှူး၊ အထွေထွေမန်နေဂျာ၊ စက်ရုံမှူး၊ ရှမ်းပြည်နယ် စက်မှုကြီးကြပ်ရေးနှင့် စစ်ဆေးရေးဦးစီးဌာနနှင့် အမှတ်(၂) သံမဏိစက်ရုံ(ပင်းပက်)တို့မှ အရာထမ်း၊ အမှုထမ်းများ၊ စက်ရုံတည်ဆောက်ရေး စီမံကိန်းအဖွဲ့မှ တာဝန်ရှိသူများနှင့် တွေ့ဆုံသည်။

တွေ့ဆုံစဉ် ပြည်ထောင်စုဝန်ကြီးက ဒီဇင်ဘာ ၂၈ ရက်တွင် ကျင်းပမည့် ပါတီစုံဒီမိုကရေစီအထွေထွေ ရွေးကောက်ပွဲတွင် ဝန်ထမ်းများ၊ မိသားစုဝင်များ အားလုံး မဲပေးနိုင်ရေး စီမံဆောင်ရွက်ပေးသွားရမည် ဖြစ်ကြောင်း၊ စီမံကိန်းလုပ်ငန်းများနှင့် စပ်လျဉ်း၍ နှစ်အလိုက် ဆောင်ရွက်ခဲ့မှု အခြေအနေများကို ပြန်လည်သုံးသပ်ပြီး အားနည်းချက်၊ အားသာချက်များကို ဖော်ထုတ်ရမည်ဖြစ်ကြောင်း၊ ငွေလုံးငွေရင်း အသုံးစရိတ်ဖြင့် ဆောင်ရွက်သည့် စီမံကိန်းလုပ်ငန်းများအား ဘဏ္ဍာနှစ်အတွင်း ပြီးစီးအောင် ဆောင်ရွက်နိုင်ရေး တာဝန်ရှိသူ အဆင့်ဆင့်က ကြပ်မတ်ဆောင်ရွက်ရမည်ဖြစ်ကြောင်း၊ စီမံကိန်းလုပ်ငန်းများ အချိန်မီပြီးစီးရေး အတွက် လိုအပ်သော ဆက်စပ်ပစ္စည်းများအား ကြိုတင်ဝယ်ယူစုဆောင်းထားရှိရမည်ဖြစ်ကြောင်း၊ စက်ရုံ၌ စစ်ဆေးပြုပြင်ပြီး ဖြစ်သည့် စက်ပစ္စည်းများကိုလည်း စစ်သပ်မောင်းနှင်ခြင်း၊ ထိန်းသိမ်းပြုပြင်ခြင်းများကို အစဉ်အမြဲ ဆောင်ရွက်ရမည် ဖြစ်ကြောင်း၊ စက်မှုကြီးကြပ်ရေးနှင့် စစ်ဆေးရေးဦးစီးဌာနသည် ပြည်သူများ၏ အသက်အိုးအိမ် စည်းစိမ်များ ဆုံးရှုံးမှုမရှိစေရေးအတွက် ဆောင်ရွက်ရသည့် ဦးစီးဌာနဖြစ်၍ စက်မှုလုပ်ငန်းများကို ပြဋ္ဌာန်းထားသည့် ဥပဒေ၊ နည်းဥပဒေ၊ အမိန့်၊ ညွှန်ကြားချက်များနှင့်အညီ တိတိကျကျ လိုက်နာဆောင်ရွက်ရမည် ဖြစ်ကြောင်း ပြောကြားသည်။

ဆက်လက်၍ ညွှန်ကြားရေးမှူးချုပ်၊ ဦးဆောင်ညွှန်ကြားရေးမှူး၊ စက်ရုံမှူး၊ ပြည်နယ်စက်မှုကြီးကြပ်ရေးနှင့် စစ်ဆေးရေးဦးစီးဌာန ဦးစီးမှူးတို့က စီမံကိန်းလုပ်ငန်းများ ဆောင်ရွက်ပြီးစီးမှု၊ ဆောင်ရွက်ရန်ကျန်ရှိမှု၊ ဆက်လက်ဆောင်ရွက်မည့် အစီအမံများ၊ ဦးစီးဌာနအနေဖြင့် ပြည်နယ်အတွင်းရှိ စက်မှုလုပ်ငန်းများ စနစ်တကျ ဖွံ့ဖြိုးတိုးတက်စေရေး အတွက် စစ်ဆေးကြပ်မတ်ခြင်း လုပ်ငန်းများ ဆောင်ရွက်နေမှု အခြေအနေတို့ကို အသီးသီး ရှင်းလင်းတင်ပြရာ စီမံကိန်းလုပ်ငန်းများအား ရေးဆွဲထားရှိသည့် အချိန်ဇယားများအတိုင်း ပြီးစီးရေး ကြပ်မတ်ဆောင်ရွက်ရန် မှာကြားသည်။

ထို့နောက် ပြည်ထောင်စုဝန်ကြီးသည် ကုန်ကြမ်းပြုပြင်ရေး အလုပ်ရုံတွင် တပ်ဆင်ထားရှိသည့် စက်ပစ္စည်းများကို ဝန်အား ဖြင့် စမ်းသပ်လည်ပတ်နေမှု၊ လေသန့်စင်အလုပ်ရုံတွင် စက်ပစ္စည်းများ စမ်းသပ်မောင်းနှင်နေမှုတို့ကို လှည့်လည်ကြည့်ရှု စစ်ဆေးခဲ့ကြောင်း သတင်းရရှိသည်။

သတင်းစဉ်

ဒလမြို့နယ်တရားရုံး အဆောက်အအုံသစ်ဖွင့်ပွဲ ကျင်းပ

ရန်ကုန် နိုဝင်ဘာ ၈

ဒလမြို့နယ်တရားရုံး အဆောက်အအုံသစ်ဖွင့်ပွဲ အခမ်းအနားကို ယနေ့ နံနက်ပိုင်းတွင် တွံတေးခရိုင် ဒလမြို့နယ် ဗိုလ်ရန်ပြေ ရပ်ကွက် ဒလ-တွံတေးလမ်းရှိ ဒလမြို့နယ်တရားရုံး၌ ကျင်းပသည်။

ဖွင့်ပွဲသို့ ရန်ကုန်တိုင်းဒေသကြီးဝန်ကြီးချုပ် ဦးစိုးသိန်း၊ ရန်ကုန်တိုင်းစစ်ဌာနချုပ် တိုင်းမှူး ဗိုလ်ချုပ်ပြည့်စုံလင်း၊ ရန်ကုန်တိုင်းဒေသကြီး တရားလွှတ်တော် တရားသူကြီးချုပ် ဒေါ်စန္ဒာသွယ်၊ ရန်ကုန်တိုင်းဒေသကြီး ဝန်ကြီးများ၊ တရားလွှတ်တော်တရားသူကြီးများနှင့် ဖိတ်ကြားထားသည့် ဧည့်သည်တော်များ တက်ရောက်ကြသည်။

ဦးစွာ တိုင်းဒေသကြီးဝန်ကြီးချုပ်၊ ရန်ကုန်တိုင်းစစ်ဌာနချုပ် တိုင်းမှူးနှင့်တိုင်းဒေသကြီး တရားလွှတ်တော် တရားသူကြီးချုပ်တို့က ရုံးအဆောက်အအုံသစ်ကို ဖဲကြိုးဖြတ်ဖွင့်လှစ်ပေးပြီး(**အပေါ်ပို့**) မြို့နယ် တရားရုံးဆိုင်းဘုတ်ကို စက်ခလုတ်နှိပ် ဖွင့်လှစ်ပေးကာ တိုင်းဒေသကြီး ဝန်ကြီးချုပ်နှင့် တာဝန်ရှိသူများက ကမ္ဘည်းမော်ဂွန်းအား အမွေးနံ့သာရည် ပက်ဖျန်းပေးသည်။

ယင်းနောက် ဒုတိယပိုင်းအစီအစဉ်ကို အစည်းအဝေးခန်းမ၌ ဆက်လက်ကျင်းပရာ Diamond City ကုမ္ပဏီလီမိတက်မှ မန်နေဂျင်း ဒါရိုက်တာ ဦးတင်မောင်က ရုံးအဆောက်အအုံနှင့် ပတ်သက်၍ ရှင်းလင်းတင်ပြပြီး ရုံးအဆောက်အအုံနှင့် သက်ဆိုင်သည့် စာရွက်စာတမ်းများကို ဒလမြို့နယ်တရားသူကြီး ဦးသက်ပိုင်ဦးထံသို့ လွှဲပြောင်းပေးအပ်သည်။

ထို့နောက် မြို့နယ်တရားသူကြီးက မြို့နယ်တရားရုံး အဆောက်အအုံသစ်ဖွင့်လှစ်ဆောင်ရွက်နိုင်အောင် အဘက်ဘက်မှ ပိုင်းဝန်းပူးပေါင်း ကူညီဆောင်ရွက်ပေးမှုအပေါ် ကျေးဇူးတင်စကားပြောကြားသည်။ အခမ်းအနားအပြီးတွင် တိုင်းဒေသကြီး ဝန်ကြီးချုပ်နှင့် တာဝန်ရှိသူများက အဆောက်အအုံသစ် အတွင်း လှည့်လည်ကြည့်ရှုကာ လိုအပ်သည်များမှာကြားသည်။

အဆိုပါ ဒလမြို့နယ် တရားရုံး အဆောက်အအုံသစ်ကို ပြည်ထောင်စု တရားလွှတ်တော်ချုပ် ၏ ကြီးကြပ်မှုဖြင့် ၂၀၂၂- ၂၀၂၃ ဘဏ္ဍာနှစ်မှစ၍ ၂၀၂၄ - ၂၀၂၅ ဘဏ္ဍာနှစ်အထိ ခွင့်ပြုရန်ပုံငွေ စုစုပေါင်း ငွေကျပ် ၂၆၂၂ သန်းဖြင့် Diamond City ကုမ္ပဏီလီမိတက်မှ တာဝန်ယူတည်ဆောက်ခဲ့ခြင်း ဖြစ်သည်။ ယခု တည်ဆောက်ပြီးစီးခဲ့သည့် ဒလမြို့နယ် တရားရုံးသည် အလျားပေ ၉၀ x အနံ ပေ ၇၀ ၊ လေးထပ် သံကူးကွန်ကရစ် အဆောက်အအုံဖြစ်ကာ ခေတ်နှင့် လျော်ညီစွာ တည်ဆောက်ထားကြောင်း သိရသည်။

သတင်းစဉ်

နှစ်(၇၀)ပြည့် ကရင်ပြည်နယ်နေ့ အထိမ်းအမှတ် ပြည်နယ်ဂုဏ်ဆောင်ထူးချွန်သူများအား ဂုဏ်ပြုဆုချီးမြှင့်ပွဲ ကျင်းပ

ဘားအံ နိုဝင်ဘာ ၈

နှစ် (၇၀) ပြည့် ကရင်ပြည်နယ်နေ့ အထိမ်းအမှတ် ပြည်နယ်ဂုဏ်ဆောင် ထူးချွန်သူများအား ဂုဏ်ပြုဆုချီးမြှင့်ပွဲ အခမ်းအနားကို ယနေ့နံနက်ပိုင်းတွင် ဘားအံမြို့ ခွဲကပင်ခန်းမ၌ ကျင်းပရာ ပြည်နယ်ဝန်ကြီးချုပ် ဦးစောမြင့်ဦး၊ ပြည်နယ်အမျိုးသမီးရေးရာ အဖွဲ့နှင့် မိခင်နှင့်ကလေးစောင့်ရှောက်မှုကြီးကြပ်ရေး အဖွဲ့နာယက၊ ပြည်နယ်တရားလွှတ်တော် တရားသူကြီးချုပ်၊ ပြည်နယ်ခန်ကြီးများ၊ ဌာနဆိုင်ရာများ၊ နိုင်ငံ့ဂုဏ်ဆောင်နိုင်သူများနှင့် ပြည်နယ်ဂုဏ်ဆောင်နိုင်သူများ တက်ရောက်ကြသည်။

ဦးစွာ ပြည်နယ်ဝန်ကြီးချုပ်က ပြည်နယ်အတွင်းရှိ တိုင်းရင်းသားပြည်သူအားလုံး နိုးကြားတက်ကြွစွာဖြင့် ပြည်နယ်အကျိုးကို ဆက်လက်သယ်ပိုးဆောင်ရွက်သွားကြရန်၊ ပြည်နယ်ဂုဏ်ဆောင်နိုင်သည့် ထူးချွန်ဆုရရှိကြသူများအနေဖြင့် ဆက်လက်ကြိုးပမ်း ဆောင်ရွက်သွားကြရန်နှင့် ထူးချွန်သူများကို အားကျအတုယူပြီး ပြည်နယ်ဂုဏ်ဆောင်နိုင်သည့် မျိုးဆက်သစ်များ ဆက်လက်ပေါ်ပေါက်လာစေကြောင်း ဆန္ဒပြုပြောကြားသည်။

ထို့နောက် ပြည်နယ်ဝန်ကြီးချုပ်နှင့် တာဝန်ရှိသူများက နိုင်ငံ့ဂုဏ်ဆောင်နိုင်သူများနှင့် ပြည်နယ်ဂုဏ်ဆောင်နိုင်သူများ၊ နိုင်ငံတော်အဆင့် ဆောင်းပါးများ၊ စာစီစာကုံးပြိုင်ပွဲများတွင် ထူးချွန်ဆုရရှိခဲ့သူများ၊ ၂၀၂၅ ခုနှစ် တက္ကသိုလ်ဝင်စာမေးပွဲတွင် အောင်ချက်ကောင်းသော ကျောင်းနှင့် မြို့နယ်၊ အမှတ်အများဆုံးရရှိသည့် ကျောင်းသား ကျောင်းသူများ၊ သက်ဆိုင်ရာ သင်တန်းများတွင် ထူးချွန်ဆုရရှိခဲ့ကြသည့် ဌာနဆိုင်ရာဝန်ထမ်းများ၊ စိုက်ပျိုးရေး တောင်သူ ထူးချွန်ဆု၊ မွေးမြူရေး တောင်သူထူးချွန်ဆု၊ အားကစားထူးချွန်ဆုနှင့် ကြက်ခြေနီထူးချွန်ဆုရရှိကြသူများ၊ နိုင်ငံတော်ကကြီးမှူးကျင်းပသည့် (၂၆) ကြိမ်မြောက် အဆို၊ အက၊ အရေး၊ အတီး ပြိုင်ပွဲတွင် ဆုရရှိခဲ့ကြသူများ၊ ပြည်နယ်နေ့ အထိမ်းအမှတ် ဌာနဆိုင်ရာ၊ တက္ကသိုလ်၊ ဒီဂရီကောလိပ်နှင့် စက်မှုလက်မှုပြခန်းများနှင့် အသိပညာပေးပြခန်းများတွင် ပြခန်းဆုရရှိကြသူများ၊ ကုန်သွယ်လုပ်ငန်းခွန် အများဆုံးထမ်းဆောင်သည့်ဆု၊ ဝင်ငွေခွန်အများဆုံး ထမ်းဆောင်သည့် ဆုနှင့် အထူးကုန်စည်ခွန် အများဆုံးထမ်းဆောင်သည့်ဆုများ ရရှိခဲ့ကြသည့် ပြည်နယ်အတွင်း လုပ်ငန်းရှင်များကို ဂုဏ်ပြုဆုများ ပေးအပ်ချီးမြှင့်ကြသည်။

ယင်းနောက် ပြည်နယ်ဝန်ကြီးချုပ်နှင့် အဖွဲ့သည် ထူးချွန်ဆုရရှိကြသူများနှင့် ကျောင်းသား ကျောင်းသူများအား ရင်းနှီးနွေးထွေးစွာ တွေ့ဆုံနှုတ်ဆက်၍ အားပေးစကားပြောကြားခဲ့ကြောင်း သတင်းရရှိသည်။

စောမျိုးမင်းသိန်း(ပြန်/ဆက်)

မျိုးအတွက် ကွန်ချက်

ငပို

"မျိုး"လို့ ပြောလိုက်တာနဲ့ "မျိုးကောင်းမျိုးသန့်၊ မျိုးစေ့"ကို ဆိုလိုတယ်လို့ တောင်သူလယ်သမားတွေရော၊ မျိုးစေ့ထုတ်လုပ်သူတွေရော၊ မျိုးစေ့ဖြန့်ဖြူးရောင်းချသူတွေရော သိကြပါတယ်။

ဒါဆို "မျိုးကောင်း"ဆိုတာဘာလဲ။ မျိုးကောင်းဆိုတာ သူ့ရဲ့မူလဗီဇကိုက အထွက်ကောင်းမယ်၊ ဒါမှမဟုတ် အရည်အသွေးကောင်းမယ်၊ ပိုးမွှားရောဂါဒဏ်၊ ရာသီဥတုဒဏ်ခံနိုင်မယ်၊ ဓာတ်မြေဩဇာကို တုံ့ပြန်မှုကောင်းမယ်၊ ဒါမှမဟုတ် ယိုင်လဲမှုဒဏ်ခံနိုင်မယ်။ အဲဒီအချက်တွေ တစ်ခုထက်မကပါမယ် စတဲ့ သီးနှံတစ်ခုအတွက် ကောင်းတဲ့ လက္ခဏာတွေ ပါဝင်နေတဲ့ မျိုးတစ်မျိုးကို မျိုးကောင်းလို့ ခေါ်ရပါမယ်။

"မျိုးသန့်"ဆိုတာကရော။ မျိုးတစ်မျိုးရဲ့ မျိုးစေ့ထဲမှာ အခြားမျိုးကွဲတွေ ရောပါနေတာ၊ ဥပမာ–ဇရာမင်းမျိုးထဲမှာ ပေါ်ဆန်းစေ့တွေ ပါနေတာ၊ မနောသုခစေ့တွေ ပါနေတာ၊ ပေါင်းခြက်စေ့တွေ ပါနေတာ၊ အဖျင်းအမှော် ၊ ဖုန်ခဲသဲတွေ ရောပါနေတာမျိုးဘဲ သန့်တဲ့မျိုးစေ့ကို မျိုးသန့်လို့ပြောတာပါ။

မျိုးစေ့နဲ့ဆိုင်တဲ့ ပညာရပ်ပိုင်းလိုအပ်

မျိုးကောင်းမျိုးသန့်၊ တစ်မျိုးရဖို့ဆိုရင် မျိုးကောင်းရဖို့အတွက်ကတော့ မျိုးစေ့နဲ့ဆိုင်တဲ့ ပညာရပ်ပိုင်းလိုအပ်ပါတယ်။ မျိုးတစ်မျိုးရဲ့ မူလဗီဇမှာကိုက အထွက်ကောင်းတဲ့၊ အရည်အသွေးကောင်းတဲ့၊ ပိုးဒဏ် ရာသီဒဏ် ခံနိုင်တဲ့ လက္ခဏာတွေပါတဲ့ မျိုးတစ်မျိုးရဖို့ မျိုးစပ်တာ၊ မျိုးထွန်းအောင် ဖန်တီးတာ၊ ဇီဝနည်းတွေနဲ့ ပြုပြင်တာတွေ လုပ်ဖို့လိုအပ်တာဖြစ်တဲ့အတွက် မျိုးစေ့ပညာရှင်တွေကပဲ ဆောင်ရွက်နိုင်မှာ ဖြစ်ပါတယ်။

ဒါဆို ရှင်းပြီလေ။ ကျွန်တော်တို့လက်ထဲမှာ ရှိနေတဲ့မျိုး၊ ကောင်းနေတဲ့မျိုးကို သန့်အောင်လုပ်ဖို့ အတွက်တော့ တစ်နည်းအားဖြင့် မျိုးသန့်ရဖို့ကတော့ တောင်သူလယ်သမားတွေ၊ မျိုးစေ့ထုတ်လုပ်သူတွေ၊ မျိုးစေ့ဖြန့်ဖြူးရောင်းချသူတွေ ဘယ်သူမဆို ဆောင်ရွက်နိုင်ပါတယ်။ ကျွန်တော်တို့လက်ထဲမှာ ရှိပြီးသား မျိုးကောင်းတစ်မျိုးကို မျိုးသန့်ဖြစ်ဖို့ စိုက်ခင်းမှာကတည်းက ဆောင်ရွက်ဖို့တော့ လိုပါတယ်။

စိုက်ခင်းထဲမှာ မညီမညာဖြစ်နေတဲ့အပင်တွေ၊ ပုံသဏ္ဌာန်ကွဲပြားနေတဲ့အပင်တွေ၊ အရောင်ကွဲပြားနေတဲ့အပင်တွေ၊ ပန်းပွင့်ချိန်၊ ရင့်မှည့်ချိန် မတူညီတဲ့ အပင်တွေကို နုတ်ပစ် (ဒါမှမဟုတ်) အဲဒီအပင်တွေကို မရွေးဘဲ ညီညာမှုရှိတဲ့၊ ပုံသဏ္ဌာန်တူတဲ့၊ အပင်အရပ်၊ အရွယ်တူတဲ့၊ ပန်းပွင့်ချိန်တူတဲ့၊ ရင့်မှည့်ချိန်တူတဲ့အပင်တွေ၊ အရုံတွေထဲက အနှံ၊ အသီးတွေကို ရွေးပြီး မျိုးအဖြစ် သီးသန့်ရိတ်သိမ်းရမှာ ဖြစ်ပါတယ်။ ရိတ်သိမ်းပြီးရင်လည်း ပေါင်းခြက်တွေ၊ အဖျင်းအမှော်၊ ဖုန်ခဲသဲတွေ ပြောင်စင်အောင်ပြာတီးသန့်စင်ရမှာပေါ့။ ဒါဆို မျိုးကောင်းမျိုးသန့်မျိုးစေ့တွေကို ဈေးကြီးကြီးပေးပြီး ဝယ်စရာမလို၊ အချိန်ကုန်၊ လူပန်း၊ ငွေကုန်ခံပြီး လိုက်ရှာနေစရာမလိုဘဲ ကိုယ့်လယ်မှာပဲ ထုတ်လုပ်နိုင်ပြီပေါ့။

❖ **မျိုးကောင်းမျိုးသန့် တစ်မျိုးရဖို့ဆိုရင် မျိုးကောင်းရဖို့အတွက်ကတော့ မျိုးစေ့နဲ့ဆိုင်တဲ့ ပညာရပ်ပိုင်းလိုအပ်ပါတယ်။ မျိုးတစ်မျိုးရဲ့ မူလဗီဇမှာကိုက အထွက်ကောင်းတဲ့၊ အရည်အသွေးကောင်းတဲ့၊ ပိုးဒဏ် ရာသီဒဏ်ခံနိုင်တဲ့ လက္ခဏာတွေပါတဲ့ မျိုးတစ်မျိုးရဖို့ မျိုးစပ်တာ၊ မျိုးထွန်းအောင်ဖန်တီးတာ၊ ဇီဝနည်းတွေနဲ့ ပြုပြင်တာတွေလုပ်ဖို့လိုအပ်တာ ဖြစ်တဲ့အတွက် မျိုးစေ့ပညာရှင်တွေကပဲ ဆောင်ရွက်နိုင်မှာဖြစ်**

တောင်သူကြီးတွေအနေနဲ့ မျိုးကောင်းမျိုးသန့်၊ မျိုးစေ့ထုတ်လုပ်တဲ့ ကုမ္ပဏီကြီးတွေဆိုပြီး အထင်ကြီး နေစရာမဟုတ်ပါ၊ သူတို့လည်း ဒီနည်းကိုပဲ အသုံးပြုပြီး ထုတ်လုပ်ကြတာ ဖြစ်ပါတယ်။ သူတို့ကတော့ ဇရိယာ ကျယ်ကျယ်ပြန့်ပြန့်ထုတ်တဲ့အတွက် အခြောက်ခံစက်တွေ၊ မျိုးစေ့သန့်စင်စက်တွေသုံးကြတာနဲ့ တောင်သူများကတော့ နေလုနီးတယ်၊ ဆန်ကောဆန်ကာတွေနဲ့ ပြာတီးသန့်စင်တယ်၊ ဒါပဲကွာခြားတာဖြစ်ပါတယ်။

မျိုးရဲ့အရင်းအမြစ် မှန်ဖို့လို

တစ်ခုပဲရှိတယ်။ ကိုယ့်မှာရှိနေတဲ့မျိုးက မျိုးရဲ့အရင်းအမြစ် မှန်ဖို့တော့လိုတာပေါ့။ ဒီမျိုးကို ကိုယ် ဘယ်ကရသလဲ၊ စိုက်ပျိုးရေးသုတေသနခြံတွေကလား၊ စိုက်ပျိုးရေး မျိုးစေ့ခြံတွေကလား၊ ဒီလိုခြံတွေမှာတော့ မျိုးစေ့ပညာရှင်တွေလည်းရှိတော့ မျိုးကောင်းဖို့အတွက် စိတ်ချရမှာပေါ့၊ အဲဒီလို မျိုးတစ်မျိုးရပြီးရင် ကိုယ့်လယ်မှာပဲ သုံးနှစ်လောက် မျိုးသန့်အောင်ထိန်းပြီး ပြန်လည်အသုံးပြု စိုက်ပျိုးနိုင်တဲ့အတွက် မျိုးစေ့ဖိုး အပိုငွေမသုံးရဘဲ မျိုးကလည်း ကိုယ်ကိုယ်တိုင်လုပ်ထားတဲ့အတွက် စိတ်ချရတဲ့ မျိုးကောင်းမျိုးသန့် မျိုးစေ့ ရရှိနိုင်မှာ ဖြစ်ပါတယ်။

ဒီလိုစည်းစားကြည့်ကြပါစို့ ။ လယ်ငါးဇကေရှိတဲ့ တောင်သူတစ်ယောက်က စပါးမျိုးကောင်းမျိုးသန့်၊ မျိုးစေ့တွေကို ဒသမ ၁၀ (၀ ဒသမ ၁၀)ဇကေစာပဲ ဝယ်ယူစိုက်ပျိုးပြီး အဲဒီ ၀ ဒသမ ၁၀ ဇကကို မျိုးသန့်အောင်ထိန်း၊ နောက်ရာသီမှာ ကိုယ့်လယ်ငါးဇကေအတွက် အသုံးပြုလိုက်၊ နောက်နှစ်ရာသီ၊ သုံးရာသီလောက် မျိုးသန့်အောင်လုပ်ပြီး ဆက်သုံးနိုင်မယ်ဆိုရင် မျိုးစေ့ဖိုးအတွက် ကုန်ကျစရိတ် များစွာသက်သာသွားမှာဖြစ်သလို မျိုးကောင်းမျိုးသန့်၊ မျိုးစေ့ကို အသုံးပြုစိုက်ပျိုးရတဲ့အတွက် အထွက်ကောင်း၊ အရည်အသွေးကောင်း၊ ပိုးမွှားရောဂါဒဏ်ခံနိုင်ပြီး စေ့ကောင်းလည်းရမယ့် ထွက်ကုန်တွေကို ထုတ်လုပ်နိုင်မှာဖြစ်ပါကြောင်း မျိုးကောင်းမျိုးသန့်၊ မျိုးစေ့သုံးစွဲနိုင်မယ့် ကွန်ချက်လေးအဖြစ် တင်ပြလိုက်ပါတယ်။ အပေါ်မှာ ပြောပြထားတာတွေထက် ထပ်ပြီး အသေးစိတ် သိချင်သေးရင်တော့ ပြောပြပေးပါမယ်၊ ထပ်ရှင်းပြမှ ပိုရှုပ်သွားမှာလည်း စိုးပါတယ်။

မျိုးကောင်းအသစ်တစ်မျိုး ရဖို့ဆိုရင် သီးနှံပေါ်မူတည်ပြီး ၁၀ နှစ်ကြာမလား။ ၁၅ နှစ် ကြာမလား မပြောနိုင်ပါဘူး။ သားဆက်တစ်ခုရဖို့အတွက် အရင်ဦးဆုံး မိဘတွေလိုတာပေါ့၊ မိဘပင်တွေမှာ ကျွန်တော်တို့လိုချင်တဲ့ လက္ခဏာတွေ ဥပမာ–အထွက်ကောင်းတာ၊ အရည်အသွေးကောင်းတာ၊ ပိုးမွှားရောဂါဒဏ်ခံနိုင်တာ၊ ရာသီဥတုဒဏ်ခံနိုင်တာ၊ ရေငတ်ခံနိုင်တာ၊ ဆားငန်ဒဏ်ခံနိုင်တာ၊ အရည်ပူတာ၊ အရည်ရှည်တာ စသည်ဖြင့် ပါအောင် အရင်ဆုံး စုဆောင်းလို့ ရသမျှ မျိုးတွေကို စိုက်ကြည့်ရတာက စရပါမယ်။ ပြီးမှ ကိုယ်လိုချင်တဲ့ လက္ခဏာပါတဲ့ မျိုးလိုင်းတွေကို ရွေးချယ်ရမယ်။ ပြီးမှ မျိုးစပ်ရမယ်။ မျိုးစပ်ပြီး ရလာတဲ့ မျိုးလိုင်းအသစ်တွေကို ပြန်စမ်းသပ်စိုက်ကြည့်ရမယ်။ ကိုယ်လိုချင်တဲ့လက္ခဏာတွေ မပါရင် အစကပြန်လုပ်ရမယ်။ တစ်ခါလုပ်ရင် အနည်းဆုံး သီးနှံတစ်ရာသီဆိုတော့ စဉ်းစားသာကြည့်ဗျို့၊ ဘယ်လောက်ကြာမလဲဆိုတာ။ ဒါကြောင့်များသောအားဖြင့် မျိုးစပ်ပညာရှင်တွေဟာ မျိုး နှစ်မျိုး၊ သုံးမျိုး ရဖို့အတွက် သူတို့တစ်ဘဝလုံးရဲ့ အချိန်အများစုကို စတေးရတာပေါ့။ မျိုးကောင်းတစ်မျိုးရဲ့တန်ဖိုးကို သိစေချင်လို့ တင်ပြတာပါ။

ပြီးတော့ အားလုံးသိကြတဲ့အတိုင်း မျိုးစေ့မှာ စပ်မျိုးနဲ့ သဘာဝဝတ်မှုန်ကူးမျိုးဆိုပြီး ယေဘုယျ အားဖြင့် နှစ်မျိုးရှိပါတယ်။ သဘာဝဝတ်မှုန်ကူးမျိုး ဆိုတာကတော့ အကြမ်းအားဖြင့် ကိုယ့်မျိုးကိုယ် ပြန်ထားလို့ရတဲ့ မျိုးတွေကို ဆိုလိုတာပါ၊ ကျွန်တော်တို့နိုင်ငံက စပါးမျိုးအများစုဟာ အဲဒီလိုမျိုးတွေ ဖြစ်ပါတယ်။ ကျွန်တော်အပေါ်မှာတင်ပြခဲ့တဲ့ ကိုယ့်လယ်မှာ ကိုယ့်မျိုးသန့်ထိန်းတာက ဒီလို သဘာဝ ဝတ်မှုန်ကူးမျိုးတွေကိုပဲ လုပ်လို့ရမှာဖြစ်ပါတယ်။ စပ်မျိုးတွေမှာတော့ ကိုယ့်မျိုးကိုယ်ထား၊ ကိုယ့်လယ်မှာ ကိုယ့်မျိုးသန့်ထိန်းလို့မရဘူးဆိုတာ ကိုတော့ သေချာသိထားဖို့လိုပါတယ်။

ဒုတိယသားဆက်တွေကို စိုက်ပျိုးရင် ကြီးမားတဲ့ဆုံးရှုံးမှုတွေ ကြုံတွေ့ရမှာဖြစ်

စပ်မျိုးတွေကို စိုက်ပျိုးပြီး ရရှိလာတဲ့ မျိုးစေ့ (ဒုတိယသားဆက်) တွေကို ပြန်လည်စိုက်ပျိုးမယ်ဆိုရင် အပင်များညီညာမှုမရှိခြင်း၊ အသီးအရွယ်များ မညီညာခြင်း၊ ပိုးမွှားရောဂါဒဏ်ခံနိုင်စွမ်းနည်းပါးလာခြင်းနဲ့ နောက်ဆုံးအထွက်နှုန်းရော အရည်အသွေးပါ လျော့နည်းကျဆင်းခြင်းတို့ကို ကြုံတွေ့ရမှာ ဖြစ်ပါတယ်။ တောင်သူတွေအနေနဲ့ ဒီလို ဒုတိယသားဆက်တွေကို စိုက်ပျိုးမယ်ဆိုရင် ကြီးမားတဲ့ ဆုံးရှုံးမှုတွေကို ကြုံတွေ့ရမှာဖြစ်ကြောင်း လေးလေးနက်နက် အသိပေးချင်ပါတယ်။

ဒါကတစ်ပိုင်းပေါ့။ နောက်တစ်ပိုင်းက သဘာဝ ဝတ်မှုန်ကူးမျိုးတွေကို ကိုယ့်မျိုးကိုယ် မျိုးသန့်အဖြစ် ထိန်းသိမ်းမယ်ဆိုရင်လည်း သတိထားသင့်တဲ့ အချက်လေးတွေရှိပါသေးတယ်။ ဥပမာ – စပါးမျိုး နှစ်မျိုး စိုက်ပျိုးထုတ်လုပ်တဲ့ တောင်သူတွေအနေနဲ့ အခြောက်လှန်းချိန်မှာ မိုးကာ တစ်ချပ်တည်းကို သုံးမယ်ဆိုရင် တစ်မျိုးလှန်းပြီး နောက်တစ်မျိုး လှန်းချိန်မှာ မိုးကာကို သေသေချာချာ သန့်ရှင်းပြီးမှ အသုံးပြုဖို့လိုအပ်ပါတယ်။ ဒီလိုပဲ ဆန်ကောဆန်ကာ တွေကိုလည်း တစ်မျိုးပြီးရင် နောက်တစ်မျိုးမသုံးခင် သေချာစွာ သန့်ရှင်းဖို့လိုပါတယ်။ မျိုးရောနိုင်ပြီး မျိုးသန့်စင်ဖို့အတွက် အန္တရာယ်အကြီးဆုံး လုပ်ငန်းအဆင့်တွေဖြစ်ပါတယ်။ ရိတ်သိမ်းချိန်မှာလည်း ရိတ်သိမ်းခြွေလေ့စက်တစ်စီးပဲ သုံးမယ်ဆိုရင် သေချာပြောင်စင်အောင် သန့်ရှင်းဖို့ လိုမှာဖြစ်ပါတယ်။

စီးပွားဖြစ် မျိုးစေ့ထုတ်လုပ်နေကြတဲ့ တောင်သူကြီးတွေ၊ မျိုးစေ့ထုတ်သမဆသင်းတွေ၊ ပုဂ္ဂလိက မျိုးစေ့ထုတ်လုပ်ငန်းတွေအနေနဲ့ကတော့ မျိုးသန့်ထုတ်လုပ်တဲ့

စာမျက်နှာ ၁၁ သို့

သီးနှံစိုက်ပျိုးထုတ်လုပ်သူ တောင်သူတွေအနေနဲ့လည်း မျိုးကောင်းမျိုးသန့် မျိုးစေ့သုံးစွဲခြင်းရဲ့ အကျိုးကျေးဇူးများကို တစ်စတစ်စ သိရှိလာတာနဲ့အမျှ ပြည်တွင်း မျိုးကောင်းမျိုးသန့်မျိုးစေ့ သုံးစွဲလာနိုင်မယ့် အခွင့်အလမ်းနဲ့ ကြီးမားတဲ့ ဈေးကွက်ရှိလာနိုင်တာကြောင့် မျိုးစေ့စီးပွားရေးမှာ အခုထက် ပိုပြီး ရင်းနှီးမြှုပ်နှံကြဖို့ကိုလည်း အကြံပြုတိုက်တွန်းလို

ဖြူးမြို့နယ်၌ အသက်မွေးဝမ်းကျောင်းအထောက်အကူပြု ပန်းရံသင်တန်းဖွင့်

ဖြူး နိုဝင်ဘာ ၈

ဖြူးမြို့နယ် ကျေးလက်ဒေသ ဖွံ့ဖြိုးတိုးတက်ရေး ဦးစီးဌာန၏ ၂၀၂၅-၂၀၂۶ ဘဏ္ဍာနှစ် အသက်မွေးဝမ်းကျောင်း အထောက်အကူပြု ပန်းရံသင်တန်းဖွင့်ပွဲကို နိုဝင်ဘာ ۶ ရက်က အဆိုပါ ကျေးလက်ဒေသ ဖွံ့ဖြိုးတိုးတက်ရေးဦးစီးဌာန အစည်းအဝေးခန်းမ၌ ကျင်းပသည်။

ဖွင့်ပွဲ အခမ်းအနားတွင် မြို့နယ်စီမံခန့်ခွဲရေးနှင့် အုပ်ချုပ်ရေးကော်မတီဥက္ကဋ္ဌ ဦးအေးကိုတင့်က သင်တန်းဖွင့် အမှာစကား ပြောကြားသည်။

ဆက်လက်၍ မြို့နယ် ကျေးလက်ဒေသ ဖွံ့ဖြိုးတိုးတက်ရေးဦးစီးဌာန ဦးစီးမှူး ဦးကျော်မျိုးအောင်က သင်တန်းဖွင့်လှစ်ရခြင်း ရည်ရွယ်ချက်နှင့် သင်တန်းအကျိုးကျေးဇူးများကို ရှင်းလင်းပြောကြားပြီး တာဝန်ရှိသူများက သင်တန်းသားများအား သင်တန်းအထောက်ကူပြု ပစ္စည်းများ ပေးအပ်ခဲ့သည်။

အဆိုပါ သင်တန်းတွင် သင်တန်းသား ၂၀ တက်ရောက်၍ ၁၅ ရက်ကြာ စာတွေ့လက်တွေ့ သင်ကြားပို့ချပေးသွားမည်ဖြစ်သည်။

နေမျိုးလွင် (ပြန်/ဆက်)

ကော့မှူး၌ သွားနှင့်ခံတွင်းဆိုင်ရာ အသိပညာပေးဟောပြော

ကော့မှူး နိုဝင်ဘာ ၈

ကော့မှူးမြို့နယ်၌ သွားနှင့် ခံတွင်းဆိုင်ရာ အသိပညာပေးဟောပြောပွဲကို ယမန်နေ့က အခြေခံမူလတန်းလွန်ကျောင်း မူလွန်(ပြည်တော်သာ)နှင့် အမက(မြို့သစ်)ကျောင်းများ၌ ကျင်းပသည်။

ထိုသို့အသိပညာပေးရာတွင် တိုင်းဒေသကြီး ပြည်သူ့ကျန်းမာရေးဦးစီးဌာနမှ ဒေါက်တာ ကွန်စတန်ဦးဆောင်၍ အနောက်ပိုင်းဆေးရုံနှင့် သာကေတအထူးကုဆေးရုံများမှ သွားနှင့် ခံတွင်းဆရာဝန်များ၊ မြို့နယ်ပြည်သူ့ကျန်းမာရေးဦးစီးဌာနမှူးနှင့် ဝန်ထမ်းများက သန်ကောင်တုတ်ကောင်ရောဂါအကြောင်း သိကောင်းစရာများ၊ သွေးလွန်တုပ်ကွေးကြိုတင်ကာကွယ်နိုင်ရန်နည်းလမ်းများ၊ စနစ်တကျသွားတိုက်နည်း၊ သွားနှင့်ခံတွင်းဆိုင်ရာ ရောဂါအကြောင်းအရာများအား အသိပညာပေးဟောပြောပြီး ကျောင်းသား ကျောင်းသူ ၃၇၂ ဦးအား စနစ်မှန်သွားတိုက်နည်းများကို လက်တွေ့သင်ကြားပြသခဲ့ကြောင်း သိရသည်။

ကျော်သူရ(ကော့မှူး)

တွံတေးမြို့နယ်၌ စာဖတ်ရှိန်မြှင့်တင်ရေး အသိပညာပေးဟောပြော

တွံတေး နိုဝင်ဘာ ၈

တွံတေးမြို့နယ် ပြန်ကြားရေးနှင့် ပြည်သူ့ဆက်ဆံရေးဦးစီးဌာနက စာဖတ်ရှိန်မြှင့်တင်ရေး အသိပညာပေး ဟောပြောပွဲ၊ စာအုပ်စာစောင် ပြပွဲနှင့် နံရံကပ်စာစောင်ပြပွဲတို့ကို နိုဝင်ဘာ ۶ ရက်က အမက(ကွမ်းခြံ)ကျောင်း၌ ပြုလုပ်သည်။

အဆိုပါ ဟောပြောပွဲတွင် အမက(ကွမ်းခြံ) ကျောင်းအုပ်ဆရာမကြီး ဒေါ်မော်လွင်အေးက အမှာစကားပြောကြားပြီး မြို့နယ် ပြန်ကြားရေးနှင့် ပြည်သူ့ဆက်ဆံရေးဦးစီးဌာန ဒုတိယဦးစီးမှူး ဒေါ်ဖြူဖြူဝင်းက ယနေ့လူငယ်နှင့် ရသစာပေခေါင်းစဉ်ဖြင့် ဟောပြောရာတွင် ကျောင်းသား ကျောင်းသူများအနေဖြင့် ကျောင်းမှ သင်ကြားပေးသော ပညာရပ်များ အပြင် အခြားသော အထွေထွေ ဗဟုသုတအတွက် စာပေဖတ်ရှုရန် လိုအပ်ကြောင်း၊ စာအုပ်စာပေကသာ ကျောင်းသား ကျောင်းသူများ၏ ဘဝကို ပြောင်းလဲပေးနိုင်ကြောင်း ရှင်းလင်းပြောကြားခဲ့သည်။

မျိုးလှိုင်(တွံတေး)

တောင်ငူမြို့၌ လူငယ်စကားဝိုင်းကျင်းပ

တောင်ငူ နိုဝင်ဘာ ၈

တောင်ငူမြို့၌ ပြန်ကြားရေးနှင့် ပြည်သူ့ဆက်ဆံရေးဦးစီးဌာနနှင့် အခြေခံပညာဦးစီးဌာနတို့ပူးပေါင်း၍ လူငယ်စကားဝိုင်းကို နိုဝင်ဘာ ۶ ရက်က အမှတ်(၅) အခြေခံပညာအထက်တန်းကျောင်း၌ ကျင်းပသည်။

ဦးစွာ တောင်ငူမြို့ အမှတ်(၅) အခြေခံပညာ အထက်တန်းကျောင်းမှ ကျောင်းအုပ်ကြီး ဦးစောဝင်းနိုင်က အမှာစကားပြောကြားပြီး ခရိုင် ပြန်ကြားရေးနှင့် ပြည်သူ့ဆက်ဆံရေးဦးစီးဌာန လက်ထောက်ညွှန်ကြားရေးမှူး ဒေါ်ဆွေဆွေမိုးက လူငယ်စကားဝိုင်းကျင်းပခြင်း၏ ရည်ရွယ်ချက်များကို ရှင်းလင်းပြောကြားသည်။

ဆက်လက်၍ လူငယ်စကားဝိုင်းကို ကျင်းပရာ လက်ထောက်ညွှန်ကြားရေးမှူးက စေ့စပ်ညှိနှိုင်းသူအဖြစ် ဆောင်ရွက်ပြီး ကျောင်းသူ လေးဦးက လူငယ်နှင့် ပေါင်းသင်းဆက်ဆံရေး၊ လူငယ်နှင့် စာဖတ်ခြင်း၊ လူငယ်နှင့်အားကစား၊ လူငယ်နှင့် မူးယစ်ဆေးဝါး ခေါင်းစဉ်များဖြင့် ဆွေးနွေးကြသည်။

ခရိုင်(ပြန်/ဆက်)

မိုင်းပန်မြို့နယ်၌ စာဖတ်ဝိုင်းကျင်းပ

မိုင်းပန် နိုဝင်ဘာ ၈

မိုင်းပန်မြို့နယ် လူထုအခြေပြုဗဟိုဌာနခန်းမ၌ ကျောင်းသား ကျောင်းသူများနှင့် စာဖတ်ဝိုင်းကို ယမန်နေ့က ကျင်းပသည်။

ထိုသို့ဆောင်ရွက်ရာတွင် မြို့နယ်ဦးစီးမှူး ဒေါ်နုန်းမျိုးဆောင်းကျော်က ကျောင်းသား ကျောင်းသူများ စာဖတ်သည့် အလေ့အကျင့်ကောင်းများရရှိစေရန်နှင့် အချိန်ကိုအကျိုးရှိစွာ အသုံးချတတ်စေရန် ရည်ရွယ်၍ စာဖတ်ဝိုင်းကျင်းပရခြင်းဖြစ်ကြောင်း ရှင်းလင်းပြောကြားပြီး စာရေးဆရာ ကလောင်စုံရေးသားထားသော တာဝန်သိစိတ် တာဝန်ယူစိတ် စာအုပ်ပါ တာဝန်ယူခြင်း၏ အလှတရား၊ ဘော်လီဘောနှင့်ကျောပိုးအိတ်၊ တာဝန်ရှိမှု တာဝန်ယူမှု စသည့် အကြောင်းအရာများ ဆွေးနွေးခဲ့ကြောင်း သိရသည်။

မြို့နယ်(ပြန်/ဆက်)

ကရသူရိမြို့၌ စာဖတ်ဝိုင်း ကျင်းပ

ကရသူရိ နိုဝင်ဘာ ၈

ကရသူရိမြို့ အခြေခံပညာအထက်တန်းကျောင်း၌ စာဖတ်ရှိန်မြှင့်တင်ရေး စာဖတ်ဝိုင်းကို နိုဝင်ဘာ ၇ ရက်က ပြုလုပ်ရာ ပြန်ကြားရေးနှင့် ပြည်သူ့ဆက်ဆံရေးဦးစီးဌာန ရုပ်သံကျွမ်းကျင်-၃ က စာပေဖတ်ရှုပုံ၊ ဖတ်ရှုနည်းများ၊ မိမိစိတ်ဝင်စားရာ စာအုပ်၊ စာပေများရွေးချယ်ဖတ်ရှုမှု စသည့် စာပေဗဟုသုတများကို ဟောပြောပြီး တစ်ဦးချင်းအလိုက်ဖတ်ရှုခြင်း၊ စုပေါင်းဖတ်ရှုခြင်းတို့ဖြင့် ဖတ်ရှုခဲ့ကြသည်။

ကရသူရိ(ပြန်/ဆက်)

လူဝင်မှုကြီးကြပ်ရေးနှင့် ပြည်သူ့အင်အားဝန်ကြီးဌာန ဆိပ်ကြီးခရေခင် တိုးမြို့နယ် ဦးစီးမှူးရုံးဝန်ထမ်းများက နိုဝင်ဘာ ၇ ရက်တွင် ခရေခင်တို အရှေ့ရပ်ကွက်နှင့် ခရေခင်တိုအနောက် ရပ်ကွက်အုပ်ချုပ်ရေးမှူးရုံးများ၌ ပြည်သူများအား နိုင်ငံသားစိစစ်ရေးကတ်များ ပြုလုပ်ပေးစဉ်။ ဝေယံ(ပြန်/ဆက်)

စာမျက်နှာ ၁၀ မှ

စိုက်ခင်းတွေမှာ မျိုးရောတွေကို ပယ်နိုင်ဖို့ အဓိက အရေးကြီးပါတယ်။ ဒီလိုမျိုး စီးပွားဖြစ်မျိုးစေ့ ထုတ်လုပ်နေကြတဲ့သူတွေရော၊ ကိုယ့်မျိုးကိုယ် မျိုးသန့်ထိန်းသိမ်းတဲ့သူတွေရော ကျန်တဲ့ လုပ်ငန်းတွေမှာ လွယ်ကူနိုင်ပေမယ့် စိုက်ခင်းအတွင်း မျိုးရောပယ်တဲ့ လုပ်ငန်းကိုဆောင်ရွက်ဖို့ အခက်အခဲရှိခဲ့ရင် စိုက်ပျိုးရေး၊ မွေးမြူရေးနှင့် ဆည်မြောင်းဝန်ကြီးဌာနလက်အောက်ရှိ နီးစပ်ရာဌာနပိုင် မျိုးသန့်ခြံများ၊ မျိုးစေ့ရုံးများနဲ့လည်းကောင်း၊ စိုက်ခင်းမှ ထွက်ရှိလာတဲ့မျိုးစေ့များ စံချိန်စံညွှန်း ပြည့်မီမှုရှိ/မရှိ စစ်ဆေးဖို့အတွက် မျိုးစေ့စစ်ဆေးရေးဓာတ်ခွဲခန်းများနဲ့လည်းကောင်း ဆက်သွယ်ပေါင်းစပ်ဆောင်ရွက်နိုင်ပါကြောင်းကိုလည်း ဌာနမှ တာဝန်ရှိသူများနဲ့ တွေ့ဆုံဆွေးနွေးမှုအရ သိရှိရပါတယ်။

မျိုးစေ့ဌာနမှ တာဝန်ရှိသူတွေနဲ့ ဆွေးနွေးမှုအရ စီးပွားဖြစ် မျိုးစေ့ထုတ်လုပ်ဖြန့်ဖြူး ရောင်းချနေကြတဲ့ ပုဂ္ဂလိကနဲ့ အဖွဲ့အစည်းများအနေနဲ့ နိုင်ငံတော်က ပြည်တွင်းမျိုးစေ့ထုတ်လုပ်ငန်းတွေ ဖွံ့ဖြိုးတိုးတက်ရေးကို အထူးအားပေးဆောင်ရွက်နေတဲ့ ကာလဖြစ်ပါတယ်။ သီးနှံစိုက်ပျိုးထုတ်လုပ်သူ တောင်သူတွေအနေနဲ့လည်း မျိုးကောင်းမျိုးသန့်၊ မျိုးစေ့သုံးစွဲခြင်းရဲ့ အကျိုးကျေးဇူးများကို တစ်စတစ်စ သိရှိလာတာနဲ့အမျှ ပြည်တွင်း မျိုးကောင်းမျိုးသန့်၊မျိုးစေ့ သုံးစွဲလာနိုင်မယ့် အခွင့်အလမ်းနဲ့ ကြီးမားတဲ့ စျေးကွက်ရှိလာနိုင်တာကြောင့် မျိုးစေ့စီးပွားရေးမှာ အခုထက်ပိုပြီး ရင်းနှီးမြှုပ်နှံကြဖို့ကိုလည်း အကြံပြု တိုက်တွန်းလိုပါတယ်။

ဒုံအပြင် ပြည်တွင်းမှာ နည်းမှန်လမ်းမှန်နဲ့ စီးပွားဖြစ် မျိုးစေ့ထုတ်လုပ်ဖြန့်ဖြူးရောင်းချနေကြတဲ့ ပုဂ္ဂလိက၊ အဖွဲ့အစည်းများနဲ့ သုံးစွဲသူ တောင်သူများကို ကာကွယ်ပေးနိုင်ဖို့နဲ့ စံချိန်စံညွှန်း မပြည့်မီတဲ့ မျိုးစေ့တွေကို ဖြန့်ဖြူးရောင်းချနေသူတွေ၊ မသမာတဲ့နည်းနဲ့ အတုအပတွေကို ရောင်းချနေသူတွေကို အရေးယူနိုင်ဖို့ကိုလည်း မျိုးစေ့ဥပဒေ တစ်ခု သိရှိလာပါတယ်။ ဒီဥပဒေ ပါ ပြဋ္ဌာန်းချက်များနဲ့အညီ စိစစ်ဆောင်ရွက်လျက်ရှိကြောင်း သိရှိရတဲ့အတွက် ပြည်တွင်းမျိုးစေ့ ထုတ်လုပ်ငန်း ဆောင်ရွက်နေကြသူတွေအတွက် ပိုပြီး စိတ်ချလုံခြုံတဲ့ စီးပွားရေးရပ်ဝန်းတစ်ခု ဖြစ်လာဖို့ ရှိနေကြောင်းကိုလည်း အသိပေးလိုပါတယ်။

ဒီဆောင်းပါးလေးမှာတော့ တောင်သူတွေအနေနဲ့ မျိုးကောင်းမျိုးသန့်၊မျိုးစေ့ကို အဓိကလွယ်ကူစွာ ရရှိစေပြီး ကုန်ကျစရိတ်လည်း နည်းပါးစေတဲ့ မျိုးစေ့အတွက် ကွန်ချက်လေးကို မျှဝေပေးချင်တာဖြစ်ပြီး တောင်သူတစ်ဦးတစ်ယောက်အတွက် အကျိုးရှိသွားမယ်ဆိုရင်တို့ များစွာ ကျေနပ်အားရမိမည် ဖြစ်ပါကြောင်း တင်ပြလိုက်ရပါတယ်။ ။

ပြည်ထောင်စုဝန်ကြီး ပါမောက္ခ ဒေါက်တာသက်ခိုင်ဝင်း ပြည်သူ့ကျန်းမာရေးနှင့်ကုသရေးဦးစီးဌာနမှူးများနှင့် Virtual စနစ်ဖြင့်တွေ့ဆုံ

လူနာများ အရေးပေါ်လူနာဌာနသို့ ရောက်ရှိချိန်မှစတင်ကာ ပြည်သူများ စိတ်ချမ်းသာကိုယ်ကျန်းမာစွာဖြင့် ဆေးကုသမှုရရှိနိုင်ရေး မှာကြား

နေပြည်တော် နိုဝင်ဘာ ၈

ပြည်သူ့ဆေးရုံများ သန့်ရှင်းသာယာ ကောင်းမွန်စေရေး ပြင်ဆင်မွမ်းမံမည့် ကိစ္စရပ်များဆိုင်ရာ ညှိနှိုင်းအစည်းအဝေးကို ယနေ့နံနက် ၉ နာရီတွင် ရန်ကုန်တိုင်းဒေသကြီး ပြည်သူ့ကျန်းမာရေးနှင့် ကုသရေးဦးစီးဌာန အစည်းအဝေးခန်းမ၌ Virtual Meeting ဖြင့် ကျင်းပသည်။

အစည်းအဝေးသို့ ကျန်းမာရေးဝန်ကြီးဌာန ပြည်ထောင်စုဝန်ကြီး ပါမောက္ခ ဒေါက်တာသက်ခိုင်ဝင်း၊ ဒုတိယဝန်ကြီး ပါမောက္ခ ဒေါက်တာအေးထွန်း၊ ပြည်သူ့ကျန်းမာရေးဦးစီးဌာန ညွှန်ကြားရေးမှူးချုပ် ဒေါက်တာမြတ်ဝဏ္ဏစိုး၊ ကုသရေးဦးစီးဌာန ညွှန်ကြားရေးမှူးချုပ် ဒေါက်တာသီတာလှ၊ တိုင်းဒေသကြီး/ပြည်နယ်များမှ ပြည်သူ့ကျန်းမာရေးနှင့် ကုသရေးဦးစီးဌာနမှူးများ၊ တာဝန်ရှိသူများ တက်ရောက်ကြသည်။

ဦးစွာ ပြည်ထောင်စုဝန်ကြီးက ကျန်းမာရေးဝန်ကြီးဌာနအနေဖြင့် နိုင်ငံတော်အကြီးအကဲ၏ လမ်းညွှန်ချက်နှင့်အညီ ဆေးရုံတိုင်းတွင် ဆရာဝန်ရှိစေရေးအတွက် တိုက်နယ်ဆေးရုံများအထိ ဆရာဝန်များ ဖြည့်ဆည်းဆောင်ရွက်ပေးလျက်ရှိပါကြောင်း၊ နိုင်ငံတော်အကြီးအကဲက ပညာရေး၊ ကျန်းမာရေး ကဏ္ဍာကို အထူးအလေးပေးဆောင်ရွက်လျက်ရှိပြီး ပြည်သူ့ဆေးရုံများ အဆင့်မြှင့်တင်ဆောင်ရွက်နိုင်ရေးအတွက် အထူးရန်ပုံငွေများချထားပေးရာ တာဝန်ရှိသူများအနေဖြင့် ပြည်သူများ အားကိုးအားထားရာ ဆေးရုံများဖြစ်လာစေရန် ဆေးရုံဥပဓိရုပ်လုပရေး၊ သပ်ရပ်သန့်ရှင်းစေရေး၊ ရေဓီးမိလ္လာစနစ်များ ကောင်းမွန်စေရေး အလေးထားဆောင်ရွက်ရန်လိုအပ်ပါကြောင်း၊ အသုံးပြုခွင့် ပေးထားသော ရန်ပုံငွေများကို စနစ်တကျ အလေအလွင့်မရှိစေဘဲ ဆောင်ရွက်သွားရန်လိုကြောင်း၊ သက်ဆိုင်ရာပြည်နယ်/တိုင်းအစိုးရအဖွဲ့များနှင့်လည်း ညှိနှိုင်းပူးပေါင်းဆောင်ရွက်ရန် လိုအပ်မည်ဖြစ်ကြောင်း၊ နိုင်ငံတော်အစိုးရအနေဖြင့် ဝန်ထမ်းအိမ်ရာ လိုအပ်ချက်၊ ဆေးနှင့်ဆေးပစ္စည်း လိုအပ်ချက်များကို ဖြည့်ဆည်းကာ ပြည်သူများ အားကိုးယုံကြည်ရသည့် ပြည်သူ့ဆေးရုံများ ဖြစ်စေရေးအတွက် လူနာများ အရေးပေါ်လူနာဌာနသို့ ရောက်ရှိချိန်မှစတင်ကာ ပြည်သူများ စိတ်ချမ်းသာကိုယ်ကျန်းမာစွာဖြင့် ဆေးကုသမှုရရှိနိုင်ရေးတို့ကို မှာကြားသည်။

ဆက်လက်၍ ဒုတိယဝန်ကြီး ပါမောက္ခ ဒေါက်တာအေးထွန်းက ဆေးရုံများတွင် အရေးပေါ်နှင့် ပြင်ပလူနာကောင်းမွန်စေရေးအတွက် လိုအပ်သော ပြင်ထိန်းလုပ်ငန်းများကို သေချာစွာကြီးကြပ်ဆောင်ရွက်ရန် မှာကြားပြီး ပြည်သူ့ကျန်းမာရေးဦးစီးဌာန ညွှန်ကြားရေးမှူးချုပ် ဒေါက်တာမြတ်ဝဏ္ဏစိုးနှင့် ကုသရေးဦးစီးဌာန ညွှန်ကြားရေးမှူးချုပ် ဒေါက်တာသီတာလှတို့က လုပ်ငန်းများလျင်မြန်ချောမွေ့စွာ ဆောင်ရွက်နိုင်ရေး အလေးထားဆောင်ရွက်ရန် မှာကြားသည်။

ထို့နောက် တိုင်းဒေသကြီး/ပြည်နယ် ပြည်သူ့ကျန်းမာရေးနှင့် ကုသရေးဦးစီးမှူးများ၏ တင်ပြချက်များနှင့် လိုအပ်သည်များကို ညှိနှိုင်းဖြည့်ဆည်းဆောင်ရွက်ပေးခဲ့ကြောင်း သိရသည်။

သတင်းစဉ်

ထိုင်းနိုင်ငံ ဗန်ကောက်မြို့၌ ကျင်းပသည့် (၄၃)ကြိမ်မြောက် အာဆီယံရဲအဖွဲ့ညီလာခံသို့ မြန်မာနိုင်ငံရဲတပ်ဖွဲ့ ရဲချုပ် ဒုတိယရဲဗိုလ်ချုပ်ကြီး ဝင်းဇော်မိုး ဦးဆောင်သည့်ကိုယ်စားလှယ်အဖွဲ့ တက်ရောက်

နေပြည်တော် နိုဝင်ဘာ ၈

(၄၃)ကြိမ်မြောက် အာဆီယံရဲအဖွဲ့ ညီလာခံ (43rd ASEANAPOL Conference) ကို ထိုင်းနိုင်ငံ ဗန်ကောက်မြို့ရှိ Grand Hyatt Erawan ဟိုတယ်၌ နိုဝင်ဘာ ၃ ရက်မှ ၇ ရက်အထိ ကျင်းပရာ မြန်မာနိုင်ငံရဲတပ်ဖွဲ့၊ ရဲချုပ် ဒုတိယရဲဗိုလ်ချုပ်ကြီး ဝင်းဇော်မိုး ဦးဆောင်သည့် ကိုယ်စားလှယ်အဖွဲ့ တက်ရောက်ခဲ့သည်။

နိုဝင်ဘာ ၄ ရက် နံနက်ပိုင်းတွင် ပြုလုပ်သည့် ညီလာခံဖွင့်ပွဲအခမ်းအနား၌ ထိုင်းနိုင်ငံ တော်ဝင်ရဲတပ်ဖွဲ့၊ ရဲချုပ် ရဲဗိုလ်ချုပ်ကြီး Kittharath Punpetch က ကြိုဆိုနှုတ်ခွန်းဆက်စကား ပြောကြားပြီး ထိုင်းနိုင်ငံခန့်ကြီးချုပ် ပြည်ထဲရေးဝန်ကြီးဌာန ဝန်ကြီး H.E. Mr. Anutin Charnvirakul က အဖွင့်မိန့်ခွန်းပြောကြားသည်။

ညီလာခံသို့ အာဆီယံ ရဲအဖွဲ့ဝင် ၁၀ နိုင်ငံမှ ရဲချုပ်များ၊ ဒုတိယ ရဲချုပ်များနှင့် အဆင့်မြှင့်ရဲအရာရှိကြီးများ၊ အာဆီယံရဲအဖွဲ့ အတွင်းရေးမှူးရုံးမှ အလုပ်အမှုဆောင် ညွှန်ကြားရေးမှူးနှင့် အရာရှိများ၊ ဆွေးနွေးဖက်များ ဖြစ်ကြသော ဩစတြေးလျှနိုင်ငံ အာဆီယံ အတွင်းရေးမှူးချုပ်ရုံး၊ တရုတ်နိုင်ငံ၊ ဂျပန်နိုင်ငံ၊ ကိုရီးယားနိုင်ငံ၊ နယူးဇီလန်နိုင်ငံ၊ ရုရှားနိုင်ငံ၊ တူကီယဲနိုင်ငံ၊ ဗြိတိန်နိုင်ငံ၊ အပြည်ပြည်ဆိုင်ရာ ရဲအဖွဲ့ (INTERPOL)၊ အမေရိကန်အမျိုးသား ထောက်လှမ်းရေးဗျူရို (Federal Bureau of Investigation–FBI) နှင့် လေ့လာဖက်များဖြစ်ကြသော ကနေဒါနိုင်ငံ၊ အပြည်ပြည်ဆိုင်ရာ ရဲချုပ်များအသင်း (International Association of Chiefs of Police–IACP)၊ ပြင်သစ်နိုင်ငံ၊ ဖီဂျီနိုင်ငံ၊ တီမောလက်စ်တေနိုင်ငံ၊ အပြည်ပြည်ဆိုင်ရာ ကြက်ခြေနီကော်မတီ (International Committee of the Red Cross–ICRC)၊ အီတလီနိုင်ငံ အာရပ်စော်ဘွားများ ပြည်ထောင်စု (UAE)၊ ပင်လယ်ကွေ့နိုင်ငံ ရဲတပ်ဖွဲ့များ ပူးပေါင်းဆောင်ရွက်ရေး ကောင်စီ (Gulf Cooperation Council Police–GCCPOL) တို့မှ ပြည်ထဲရေးဝန်ကြီး၊ ရဲချုပ်များ၊ ဒုတိယ ရဲချုပ်များ၊ အကြီးတန်းရဲအရာရှိကြီးများနှင့် ကိုယ်စားလှယ်များ တက်ရောက်ခဲ့ကြသည်။

ညီလာခံ ဖွင့်ပွဲအပြီးတွင် ကော်မရှင်၊ အေ၊ ဘီ၊ စီ အစည်းအဝေးများကို သီးခြားစီကျင်းပကြပြီး အာဆီယံရဲအဖွဲ့ဝင်နိုင်ငံများမှ သက်ဆိုင်ရာအဆင့်မြှင့်ရဲအရာရှိကြီးများ တက်ရောက်ဆွေးနွေးခဲ့ကြသည်။ အစည်းအဝေးများ၌ မူးယစ်ဆေးဝါး ကုန်ကူးမှု၊ အကြမ်းဖက်မှု၊ လက်နက်မှောင်ခိုမှု၊ လူကုန်ကူးမှု၊ တောရိုင်းတိရစ္ဆာန်မှုခင်း၊ ငွေကြေးဆိုင်ရာမှုခင်း၊ ဆိုက်ဘာမှုခင်း၊ ပင်လယ်ရေကြောင်းဆိုင်ရာမှုခင်း စသည့်မှုခင်းများ တိုက်ဖျက်ရေးဆိုင်ရာ ပူးပေါင်းဆောင်ရွက်မှုများအပြင် အာဆီယံရဲအဖွဲ့ အီလက်ထရောနစ် သတင်းအချက်အလက်စနစ် (Electronic ASEANAPOL Database System–e–ADS) အသုံးပြုမှုမြှင့်တင်ရေး၊ ပြစ်မှုဆိုင်ရာ ကိစ္စရပ်များနှင့် စပ်လျဉ်း၍ အပြန်အလှန် အကူအညီပေးရေး (Mutual Assistance in Criminal Matters)၊ အာဆီယံ ရဲအဖွဲ့ဝင်နိုင်ငံများအကြား သင်တန်းသားများ အပြန်အလှန်စေလွှတ်ရေးနှင့် အာဆီယံ ရဲအဖွဲ့၏မှူခင်းဆေးသိပ္ပံကွန်ရက် (ASEAN Police Forensic Science Network–APFSN) အသုံးပြုမှုမြှင့်တင်ရေး စသည့် အကြောင်းအရာများကို ဆွေးနွေးခဲ့ကြသည်။

မွန်းလွဲပိုင်းတွင် အာဆီယံ ရဲအဖွဲ့ဝင်နိုင်ငံများ၊ ဆွေးနွေးဖက်နှင့် လေ့လာဖက်နိုင်ငံ/ အဖွဲ့ အစည်းများမှ ကိုယ်စားလှယ်အဖွဲ့ခေါင်းဆောင်များ တက်ရောက်သည့် ပထမအကြိမ်စုံညီ အစည်းအဝေးကို ကျင်းပရာ အစည်းအဝေး၌ (၄၂) ကြိမ်မြောက် အာဆီယံ ရဲအဖွဲ့ညီလာခံဥက္ကဋ္ဌ၊ မြန်မာနိုင်ငံ ရဲတပ်ဖွဲ့ရဲချုပ်က အဖွင့်အမှာစကား ပြောကြားပြီး (၄၂)ကြိမ်မြောက် အာဆီယံရဲအဖွဲ့ ညီလာခံ ပူးတွဲကြေညာချက် (42nd Joint Communique–42nd JC) အပေါ် အကောင်အထည်ဖော်ဆောင်ရွက်ပြီးစီးမှု အခြေအနေ အစီရင်ခံစာ အကျဉ်းချုပ်ကို ဖတ်ကြားသည်။ ယင်းနောက် အာဆီယံရဲအဖွဲ့ ညီလာခံဥက္ကဋ္ဌ တာဝန်အား ထိုင်းနိုင်ငံ တော်ဝင်ရဲတပ်ဖွဲ့၊ ရဲချုပ်ထံသို့ အစီရင်ခံစာ အကျဉ်းချုပ်နှင့်အတူ လွှဲပြောင်းပေးအပ်ခဲ့သည်။

ဆက်လက်၍ (၁၄) ကြိမ်မြောက် အလုပ်အမှုဆောင် ကော်မတီ အစည်းအဝေး၌ ဆွေးနွေးခဲ့သည့် အချက်များကို ထပ်မံဆွေးနွေးအတည်ပြုသည့် အာဆီယံ ရဲအဖွဲ့ဝင်နိုင်ငံများမှ ကိုယ်စားလှယ်အဖွဲ့ ခေါင်းဆောင်များ တွေ့ဆုံဆွေးနွေးမှုကိုပြုလုပ်သည်။ ယင်းနောက် အာဆီယံ ရဲအဖွဲ့ဝင်နိုင်ငံများမှ ကိုယ်စားလှယ်အဖွဲ့ ခေါင်းဆောင်များနှင့် ဆွေးနွေးဖက်နိုင်ငံ/ အဖွဲ့အစည်းများမှ ကိုယ်စားလှယ်အဖွဲ့ ခေါင်းဆောင်များ တွေ့ဆုံဆွေးနွေးမှုကိုပြုလုပ်ခဲ့ပြီး အဆိုပါအစည်းအဝေး၌ အာဆီယံရဲအဖွဲ့ဝင်နိုင်ငံများမှ ရဲတပ်ဖွဲ့ဝင်များ၏ စွမ်းရည်မြှင့်တင်ရေးနှင့် နိုင်ငံဖြတ်ကျော်မှုခင်းများ တိုက်ဖျက်ရာတွင် ပူးပေါင်း ဆောင်ရွက်ရေးတို့ကို ဆွေးနွေးခဲ့ကြသည်။

နိုဝင်ဘာ ၅ ရက် နံနက်ပိုင်းတွင် ကော်မရှင်၊ အေ၊ ဘီ၊ စီ အစည်းအဝေးများကို ဆက်လက်ကျင်းပသည်။ မွန်းလွဲပိုင်းတွင် အာဆီယံ ရဲအဖွဲ့ဝင်နိုင်ငံများမှ ကိုယ်စားလှယ်အဖွဲ့ ခေါင်းဆောင်များနှင့် အာဆီယံရဲအဖွဲ့အတွင်းရေးမှူးရုံးမှ အလုပ်အမှုဆောင် ညွှန်ကြားရေးမှူးတို့က ထိုင်းနိုင်ငံဝန်ကြီးချုပ်ထံ သွားရောက်တွေ့ဆုံဂါရဝပြုခဲ့ကြသည်။

နိုဝင်ဘာ ၆ ရက် နံနက်ပိုင်းတွင် ဒုတိယအကြိမ် စုံညီအစည်းအဝေးကို ကျင်းပပြုလုပ်ခဲ့ပြီး အဆိုပါ အစည်းအဝေး၌ ကော်မရှင် အေ၊ ဘီ၊ စီ အစည်းအဝေးများမှ ရလဒ်များနှင့် (၄၃) ကြိမ်မြောက် အာဆီယံရဲအဖွဲ့ ညီလာခံ ပူးတွဲကြေညာချက်တွင် ထည့်သွင်းမည့် အချက်များကို သက်ဆိုင်ရာ အစည်းအဝေး သဘာပတိများက ရှင်းလင်းဖတ်ကြား တင်ပြခဲ့ကြသည်။ မွန်းလွဲပိုင်းတွင် ညီလာခံပိတ်ပွဲ အခမ်းအနားကို ဆက်လက်ကျင်းပခဲ့ပြီး (၄၃) ကြိမ်မြောက် အာဆီယံရဲအဖွဲ့ ညီလာခံပူးတွဲကြေညာချက် (43rd Joint Communique– 43rd JC) ကို အာဆီယံရဲအဖွဲ့ဝင် ၁၀ နိုင်ငံမှ ကိုယ်စားလှယ်အဖွဲ့ခေါင်းဆောင်များက လက်မှတ်ရေးထိုးခဲ့ကြသည်။ အဆိုပါ 43rd JC ၏ နောက်ဆက်တွဲအဖြစ် ပူးတွဲဖော်ပြမည့် အွန်လိုင်းအသုံးပြုလိမ်လည်မှု ကျူးလွန်နေသော အဖွဲ့အစည်းများအား နှိမ်နင်းတိုက်ဖျက်ရေးဆိုင်ရာ ပူးတွဲကြေညာချက် (Bangkok Joint Declaration on eliminating scam centres linked to trafficking in persons for forced criminality) ကိုလည်း အတည်ပြုခဲ့ကြသည်။

မြန်မာနိုင်ငံ ရဲတပ်ဖွဲ့ ရဲချုပ် ဒုတိယရဲဗိုလ်ချုပ်ကြီး ဝင်းဇော်မိုး ဦးဆောင်သော မြန်မာကိုယ်စားလှယ်အဖွဲ့သည် နိုဝင်ဘာ ၇ ရက် ညနေပိုင်းတွင် ထိုင်းနိုင်ငံ ဗန်ကောက်မြို့မှ ရန်ကုန်မြို့သို့ လေကြောင်းခရီးစဉ်ဖြင့် ပြန်လည်ရောက်ရှိကြောင်း သိရသည်။

သတင်းစဉ်

သဃ်နီးကျွန်းမြို့နယ် သုဝဏ္ဏ(၂၉)ရပ်ကွက် Eastern Yangon Eventpark ၌ကျင်းပသည့် Overflow Music Festival ဖျော်ဖြေပွဲတွင် အများပြည်သူအား စိုးရိမ်ထိတ်လန့်မှုဖြစ်ပေါ်စေပြီး ညစ်ညမ်းသော စကားများပြောဆိုကာ သီဆိုကခုန်ဖျော်ဖြေခဲ့ကြသူများအား ဖော်ထုတ်ဖမ်းဆီးအရေးယူ

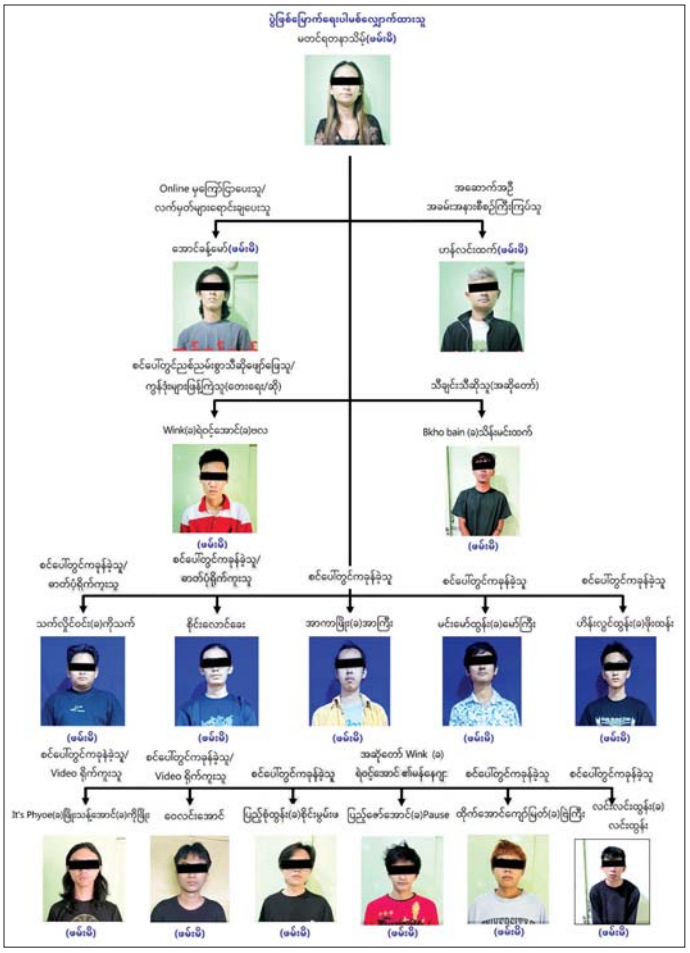

သဃ်နီးကျွန်းမြို့နယ် သုဝဏ္ဏ(၂၉)ရပ်ကွက် ပေါ်ဆန်းမွေးလမ်းပေါ်ရှိ Eastern Yangon Eventpark ၌ ပြုလုပ်သည့် Overflow Music Festival ဖျော်ဖြေပွဲတွင် ညစ်ညမ်းစွာသီဆိုဖျော်ဖြေခဲ့ကြသည့် အဆိုတော် Wink ၊ Bkho bain နှင့် ပူးပေါင်းပါဝင်သူများအား ဖော်ထုတ်အရေးယူမှု။

နေပြည်တော် နိုဝင်ဘာ ၈

၂၀၂၅ ခုနှစ် နိုဝင်ဘာ ၂ ရက် ညပိုင်းတွင် ရန်ကုန်တိုင်းဒေသကြီး သဃ်နီးကျွန်းမြို့နယ် သုဝဏ္ဏ(၂၉)ရပ်ကွက် ပေါ်ဆန်းမွေးလမ်းရှိ Eastern Yangon Eventpark ၌ ကျင်းပပြုလုပ်သည့် Overflow Music Festival ဖျော်ဖြေပွဲတွင် အဆိုတော် Wink (ခ) ရဲဝင့်အောင် (ခ) ဇလနှင့် Bkho Bain (ခ) သိန်းမင်းထက်တို့ ဦးဆောင်သည့်အဖွဲ့မှ အများပြည်သူအား စိုးရိမ်ထိတ်လန့်မှုဖြစ်ပေါ်စေပြီး ညစ်ညမ်းသောစကားများပြောဆိုကာ သီဆိုကခုန်ဖျော်ဖြေခဲ့ကြသဖြင့် အရေးယူဆောင်ရွက်နိုင်ရေး စုံစမ်းဖော်ထုတ်ခဲ့သည်။

အဆိုပါ ဖျော်ဖြေပွဲဖြစ်မြောက်ရေး စီစဉ်ဆောင်ရွက်ခဲ့ကြသူများ ဖြစ်ကြသည့် စမ်းချောင်းမြို့နယ် မုန့်လုပ်ဆောင်းကုန်း (တောင်) ရပ်ကွက်နေ တင်ရတနာသိမ့် (၂၈) နှစ်၊ မရမ်းကုန်းမြို့နယ် စည်ပင်မီးသတ်ရုံး ဝန်ထမ်းအိမ်ရာနေ ဟန်လင်းထက် (၂၇)နှစ်နှင့် သဃ်နီးကျွန်းမြို့နယ် သုဝဏ္ဏ(၂၉)ရပ်ကွက်နေ အောင်ခန့်မော်(ခ) ဂျပန်ကြီး (၂၉)နှစ်တို့သည် သဃ်နီးကျွန်းမြို့နယ် သုဝဏ္ဏ(၂၉)ရပ်ကွက် ပေါ်ဆန်းမွေးလမ်းရှိ Eastern Yangon Eventpark ၌ Overflow Music Festival ဖျော်ဖြေပွဲအား နိုဝင်ဘာလ ၁ ရက်နှင့် ၂ ရက်တို့တွင် ဖျော်ဖြေပွဲပြုလုပ်နိုင်ရန် စီစဉ်ခဲ့ကြောင်း၊ အဆိုတော် Wink (ခ) ရဲဝင့်အောင် (ခ) ဇလ၊ Bkho Bain (ခ) သိန်းမင်းထက်တို့အား နိုဝင်ဘာ ၂ ရက် ညတွင် အခြားအဆိုတော်များနှင့်အတူ ဖျော်ဖြေပေးရန် ငှားရမ်းခဲ့ကြောင်း၊ နိုဝင်ဘာ ၂ ရက်ညတွင် အဆိုတော် Wink (ခ) ရဲဝင့်အောင် (ခ) ဇလနှင့် Bkho Bain (ခ) သိန်းမင်းထက်တို့ နှစ်ဦးသည် "ရပါတယ်နှင့် 5.55566" သီချင်းအပါအဝင် သီချင်း ၁၂ ပုဒ်အား သီဆိုဖျော်ဖြေခဲ့ကြောင်း၊ "5.55566" သီချင်းကို ဖျော်ဖြေရာတွင် အများပြည်သူအား စိုးရိမ်ထိတ်လန့်မှု ဖြစ်ပေါ်စေပြီး ညစ်ညမ်းသောစကားများပြောဆိုကာ လာရောက်ကြည့်ရှုသည့် ပရိသတ်များအတွင်းသို့ "ကွန်ဒုံးများ" ဖြန့်ကြပြီးနောက် သီဆိုဖျော်ဖြေခဲ့ကြောင်း၊ ထိုသို့ဖျော်ဖြေနေစဉ် ၎င်းတို့နှစ်ဦးအပါအဝင် ၁၃ ဦးခန့်မှ စင်ပေါ်တက်ရောက်၍ ကခုန်ခြင်း၊ ဒွိဒီယိုရိုက်ကူးခြင်းများ ဆောင်ရွက်ခဲ့ကြကြောင်း ဖော်ထုတ်သိရှိရသည်။

ထိုသို့ ဖော်ထုတ်ချက်အရ အခင်းဖြစ်နေ့တွင် သီဆိုဖျော်ဖြေကခုန်ခြင်း၊ ဒွိဒီယိုရိုက်ကူးခြင်းများတွင် ပါဝင်ခဲ့ကြသူများအား ဖမ်းဆီးရမ်းနိုင်ရေး ဆက်လက်ဆောင်ရွက်ခဲ့ရာ သီဆိုဖျော်ဖြေရာတွင် ပါဝင်ခဲ့သည့် မန္တလေးတိုင်းဒေသကြီး ပြည်ကြီးတံခွန်မြို့နယ် မြို့သစ်(က)ရပ်ကွက်နေ It's Phyo (ခ) ဖြိုးသန့်အောင် (ခ) ကိုဖြိုး (၂၈)နှစ်အား နိုဝင်ဘာ ၅ ရက်ညနေ ၃ နာရီတွင် ရန်ကင်းမြို့နယ် အမှတ်(၂)ရပ်ကွက်ရှိ "What's Up Café " ဆိုင်၌ ဖမ်းဆီးရမ်းခဲ့ပြီး ၎င်း၏ဖော်ထုတ်ချက်အရ စတိတ် စင်ပေါ်၌ သီဆိုကခုန်ခဲ့သည့် တာမွေမြို့နယ် မေတ္တာညွှန့် ရပ်ကွက်နေ ပြည့်စုံထွန်း (ခ) စိုင်းမွမ်းဖ (၂၇)နှစ်အား ယင်းနေ့ညနေ ၄ နာရီခွဲတွင် သုဝဏ္ဏနယ်မြေရဲစခန်းသို့ ချိတ်ဆက်ခေါ်ယူ၍ လည်းကောင်း။

မန္တလေး တိုင်းဒေသကြီး ချမ်းအေးသာစံမြို့နယ်နေ သက်လှိုင်ဝင်း(ခ) ကိုသက် (၂၉)နှစ်၊ ချမ်းမြသာစည်မြို့နယ် နေကြသူများ ဖြစ်ကြသည့် အာကာဖြိုး (ခ) အာကြီး (၂၇)နှစ်၊ မင်းမော်ထွန်း(ခ) မော်ကြီး (၂၇)နှစ်၊ ဟိန်းလွင်ထွန်း (ခ) ဖိုးထန်း (၁၆)နှစ်၊ စိုင်းအောင်ခေး (၂၅)နှစ်တို့အား နိုဝင်ဘာ ၅ ရက် ည ၈ နာရီတွင် ၎င်း၏၏ နေအိမ်များမှ လည်းကောင်း၊ ရန်ကုန်တိုင်းဒေသကြီး မရမ်းကုန်းမြို့နယ် အမှတ်(၆) ရပ်ကွက်နေ ဝေလင်းအောင် (၂၂) နှစ်အား ယင်းနေ့ည ၈ နာရီ ၁၅ မိနစ်တွင် သုဝဏ္ဏနယ်မြေရဲစခန်းသို့ ချိတ်ဆက်ခေါ်ယူ၍ လည်းကောင်း၊ ချမ်းမြသာစည်မြို့နယ် တမ္ဘတိ ရပ်ကွက်နေသူများ ဖြစ်ကြသည့် အဆိုတော် Wink (ခ) ရဲဝင့်အောင် (ခ) ဇလ၊ ပြည့်ဇော်အောင်(ခ) Pause (၂၃)နှစ်နှင့် ထိုက်အောင်ကျော်မြတ်(ခ) ဒြကြီး (၂၁)နှစ်တို့အား နိုဝင်ဘာ ၆ ရက် မွန်းလွဲ ၂ နာရီတွင် သုဝဏ္ဏနယ်မြေရဲစခန်းသို့ ချိတ်ဆက်ခေါ်ယူ၍ လည်းကောင်း။

ထိုအတူ ချမ်းအေးသာစံမြို့နယ် ပြည်ကြီးမျက်ရှင်ရပ်ကွက် နေ အဆိုတော် Bkho Bain (ခ) သိန်းမင်းထက် (၂၉)နှစ်နှင့် ရန်ကင်းမြို့နယ် အမှတ်(၆)ရပ်ကွက်နေ လင်းလင်းထွန်း (ခ) လင်းထွန်း (၂၃)နှစ်တို့သည် သုဝဏ္ဏနယ်မြေ ရဲစခန်းသို့ လာရောက်အဖမ်းခံ သဖြင့် အသီးသီး အမှုဖြင့်ဖမ်းဆီး စစ်ဆေးခဲ့သည်။

ထိုသို့ အများပြည်သူအား စိုးရိမ်ထိတ်လန့်မှု ဖြစ်ပေါ်စေပြီး ညစ်ညမ်းသောစကားများ ပြောဆိုကာ "ကွန်ဒုံးများ" ဖြန့်ဝေပြီး သီဆိုကခုန်ခဲ့ကြသူများ ဖြစ်ကြသည့် အဆိုတော် Wink (ခ) ရဲဝင့်အောင် (ခ) ဇလနှင့် Bkho Bain (ခ) သိန်းမင်းထက်တို့ပါ အမျိုးသား ၁၃ ဦးနှင့် ပွဲစီစဉ်သူများဖြစ်ကြသည့် တင်ရတနာသိမ့်၊ ဟန်လင်းထက်နှင့် အောင်ခန့်မော်(ခ) ဂျပန်ကြီးတို့အား သဃ်နီးကျွန်းမြို့နယ် သုဝဏ္ဏနယ်မြေရဲစခန်း၌ (၀) ၂၁၃/၂၀၂၅၊ ရာဇသတ်ကြီး ပုဒ်မ-၅၀၅-က/ ၂၉၄/ ၁၁၄ အရ အမှုရေးဖွင့် ထားရှိကြောင်းနှင့် ၎င်းတို့အား ဥပဒေနှင့်အညီ ထိရောက်စွာ အပြစ်ပေးအရေးယူနိုင်ရေး ဆက်လက်ဆောင်ရွက်လျက်ရှိကြောင်း သတင်းရရှိသည်။

သတင်းစဉ်

အမရပူရမြို့နယ်၌ ၂၀၂၅-၂၀၂၆ တိုင်းဒေသကြီး (ငွေလုံးငွေရင်း)ရန်ပုံငွေဖြင့် လုပ်ငန်းဆောင်ရွက်မှုအခြေအနေများ ကွင်းဆင်းစစ်ဆေး

မန္တလေး နိုဝင်ဘာ ၈

မန္တလေးတိုင်းဒေသကြီး အမရပူရမြို့နယ်၌ ၂၀၂၅-၂၀၂၆ ဘဏ္ဍာနှစ် တိုင်းဒေသကြီး (ငွေလုံးငွေရင်း) ရန်ပုံငွေဖြင့် ကျေးလက်လမ်းဖွံ့ဖြိုးရေးဦးစီးဌာနမှ ဆောင်ရွက်လျက်ရှိသော ရေဘုတ်-တောယား-ဘောဘုံ-ကင်းဘတ်လမ်း ကတ္တရာခင်းခြင်းလုပ်ငန်းအား ယမန်နေ့က ကွင်းဆင်းစစ်ဆေးသည်။

အဆိုပါ လမ်းပိုင်းကတ္တရာခင်းနေမှုကိုကျေးလက်လမ်းဖွံ့ဖြိုးရေးဦးစီးဌာန (ရုံးချုပ်) ဒုတိယညွှန်ကြားရေးမှူးချုပ် (တည်ဆောက်ရေး) ဒေါက်တာထွန်းမြင့်အောင်နှင့် မန္တလေးတိုင်းဒေသကြီး ကျေးလက်လမ်းဖွံ့ဖြိုးရေးဦးစီးဌာနညွှန်ကြားရေးမှူး (မြို့ပြ) ဦးကျော်ဇေယျာဝင်းတို့က ကွင်းဆင်းစစ်ဆေးရာ အမရပူရမြို့နယ် ကျေးလက်လမ်းဖွံ့ဖြိုးရေး ဦးစီးဌာန ဦးစီးအရာရှိ(မြို့ပြ) ဒေါ်နန်းခိုင်သန္ဓာက လုပ်ငန်းဆောင်ရွက်နေမှုအခြေအနေများကို ရှင်းလင်းတင်ပြသည်။ ရှင်းလင်းတင်ပြမှုအပေါ် ဒုတိယညွှန်ကြားရေးမှူးချုပ် (တည်ဆောက်ရေး) က လမ်းပိုင်းအတွက် လိုအပ်သည်များကို မှာကြားခဲ့ကြောင်း သိရသည်။ **စိုးသီဟ(အမရပူရ)**

❖ *ကျောဖုံးမှ*

ဖွင့်ပွဲတွင် ရှမ်းပြည်နယ် ပြည်နယ်မန်နေဂျာ ဦးအောင်မျိုးထွန်းက ကျောက်မဲဒေသတွင် နယ်မြေဒေသအခြေအနေအရ ၂၀၂၄ ခုနှစ် ဇွန် ၂၅ ရက်မှစ၍ ကျောက်မဲ မြန်မာ့စီးပွားရေးဘဏ်ခွဲကို ယာယီပိတ်သိမ်းခဲ့ရကြောင်း၊ ယခုအခါ ကျောက်မဲမြို့ကို တပ်မတော်က ပြန်လည်ထိန်းချုပ်နိုင်ပြီဖြစ်သည့်အတွက် ယနေ့မှစ၍ ဘဏ်ကို ပြန်လည်ဖွင့်လှစ်ပြီး နိုင်ငံတစ်ဝန်းငွေလွှဲခြင်းလုပ်ငန်း၊ စာရင်းရှင်စာရင်းဖွင့်သည့်လုပ်ငန်း၊ အငြိမ်းစားလစာထုတ်သည့်လုပ်ငန်း၊ ငွေစုဆောင်းအပ်နှံခြင်းလုပ်ငန်း အစရှိသည့် ဘဏ်လုပ်ငန်းများကို ဆောင်ရွက်ပေးနေပြီဖြစ်ကြောင်း ရှင်းလင်းပြောကြားသည်။

ဆက်လက်၍ စစ်ဆင်ရေးကွပ်ကဲမှုဌာနချုပ်၊ ဒုတိယစစ်ဆင်ရေးကွပ်ကဲရေးမှူး၊ ကျောက်မဲခရိုင် စီမံခန့်ခွဲရေးနှင့် အုပ်ချုပ်ရေးကော်မတီဥက္ကဋ္ဌနှင့် တာဝန်ရှိသူများက ကျောက်မဲမြို့ မြန်မာ့စီးပွားရေးဘဏ်ခွဲဆိုင်းဘုတ်ကို အမွေးနံ့သာရည်များပက်ဖျန်း၍ ဖွင့်လှစ်ပေးသည်။

ယင်းနောက်တာဝန်ရှိသူများသည်ဘဏ်မှအငြိမ်းစားဝန်ထမ်းများအား ပင်စင်လစာထုတ်ပေးနေသည့်အခြေအနေများကို ကြည့်ရှု၍ သက်ကြီးရွယ်အို အငြိမ်းစားပင်စင်စား ဝန်ထမ်းများကို အားပေးစကား ပြောကြားသည်။ **ခရိုင် (ပြန်/ဆက်)**

မြန်မာ့ ပင်လယ်ပြင် အခြေအနေ

နေပြည်တော် နိုဝင်ဘာ ၈

မြန်မာ့ပင်လယ်ပြင်အခြေအနေမှာ မြန်မာ့ကမ်းရိုးတန်းတစ်လျှောက်နှင့် ကမ်းလွန်ပင်လယ်ပြင်တို့တွင် တစ်ခါတစ်ရံ မိုးသက်လေပြင်းများကျရောက်ပြီး လှိုင်းအသင့်အတင့်မှ လှိုင်းကြီးနိုင်သည်။ မိုးသက်လေပြင်းကျစဉ် ရေပြင်/မြေပြင်လေသည် တစ်နာရီလျှင် ၂၅ မိုင်မှ မိုင် ၃၀ အထိ တိုက်ခတ်နိုင်သည်။ လှိုင်းအမြင့်မှာ မြန်မာ့ကမ်းရိုးတန်းတစ်လျှောက်နှင့် ကမ်းလွန်ပင်လယ်ပြင်တို့တွင် ခုနစ်ပေမှ ကိုးပေခန့်ရှိနိုင်သည်။ **မိုး/ဇလ**

ဖိလစ်ပိုင်နိုင်ငံ၌ တိုင်ဖွန်းမုန်တိုင်းဒဏ်ခံစားရသူများကိုကူညီရန် အေဒီဘီက အမေရိကန်ဒေါ်လာ သုံးသန်းအထိ ကူညီပေးမည်

မနီလာ နိုဝင်ဘာ ၈

အာရှဖွံ့ဖြိုးတိုးတက်ရေးဘဏ် (အေဒီဘီ) သည် ဖိလစ်ပိုင်နိုင်ငံ၌ တိုင်ဖွန်းမုန်တိုင်းခန့်မေဂီကြောင့် ထိခိုက်ခံစားရသူများကို အရေးပေါ်ကူညီရန်နှင့် လူသားချင်းစာနာထောက်ထားမှုဆိုင်ရာ အကူအညီများ ပေးရန် အမေရိကန်ဒေါ်လာ သုံးသန်းအထိ ကူညီပေးသွားမည်ဟု ကတိပြုခဲ့သည်။

ယခုသီတင်းပတ်အတွင်း ဖိလစ်ပိုင်နိုင်ငံ အလယ်ပိုင်းသို့ ဝင်ရောက်တိုက်ခတ်ခဲ့သည့် တိုင်ဖွန်းမုန်တိုင်း ခန့်မေဂီကြောင့် ၂၀၄ ဦး သေဆုံးကာ ၁၀၉ ဦး ပျောက်ဆုံးခဲ့သည်။

ဖိလစ်ပိုင်အစိုးရ အကူအညီတောင်းခံထားသည့်အတိုင်း အမေရိကန်ဒေါ်လာသုံးသန်းအထိ ထောက်ပံ့ငွေများပေးရန် အသင့်ပြင်ထားကြောင်း နိုဝင်ဘာ ၇ ရက် ထုတ်ပြန်သည့် ထုတ်ပြန်ချက်တွင် ပါဝင်သည်။

ဖိလစ်ပိုင်နိုင်ငံ၌ သဘာဝဘေးအန္တရာယ်များ ဆက်တိုက်ကြုံတွေ့ရမှုနှင့် လူ့အသက်များဆုံးရှုံး ရမှုတို့အပေါ် နက်နက်ရှိုင်းရှိုင်း ဝမ်းနည်းကြောင်း အေဒီဘီဥက္ကဋ္ဌ မာဆာတိုကန်ဒါက ပြောသည်။ ဖိလစ်ပိုင်နိုင်ငံ၌ တိုင်ဖွန်းမုန်တိုင်း ခန့်မေဂီကြောင့် ပျက်စီးဆုံးရှုံးမှုများဖြစ်ပေါ်ပြီးနောက် အစိုးရသည် နိုဝင်ဘာ ၆ ရက်တွင် အမျိုးသားဘေးအန္တရာယ် အခြေအနေအဖြစ် ကြေညာခဲ့သည်။

ထိုစဉ် ဖိလစ်ပိုင်နိုင်ငံသည် အခြားသော အရှိန်ပြင်းသည့် မုန်တိုင်းသစ်တစ်ခုနှင့် ရင်ဆိုင်ရန် ပြင်ဆင်လျက်ရှိပြီး ဖန်ဝုန်းအမည်ရှိ မုန်တိုင်းမှာ ခန့်မှန်းချက်များအရ အဆင့် ၅ ဟာရီကိန်းမုန်တိုင်း အဖြစ် အားကောင်းလာကာ နိုဝင်ဘာ ၉ ရက်တွင် ကုန်းမြေသို့ ချဉ်းကပ်ဝင်ရောက်မည်ဟု ခန့်မှန်းထားသည်။ **ဆင်ဟွာ**

မုန်တိုင်းကြောင့် ကယ်ဆယ်ရေးလုပ်ငန်းများ ဆောင်ရွက်နေစဉ်။

အိတ်ချ်အိုင်ဗီ ကာကွယ်ထိုးဆေး ဇမ်ဘီယာနိုင်ငံက အတည်ပြု

လူဆာကာ နိုဝင်ဘာ ၈

ဇမ်ဘီယာနိုင်ငံသည် အိတ်ချ်အိုင်ဗီ/ အေအိုင်ဒီအက်စ်ရောဂါကို ကာကွယ်ရန်အတွက် တာရှည်ခံထိုးဆေး (အေအာဗွီ) ဆေးဖြစ်သည့် Lenacapavir ကို အတည်ပြုခဲ့ပြီး အဆိုပါရောဂါတိုက်ဖျက်ရေးအစိုးရ၏ ကြိုးပမ်းအားထုတ်မှုမှတ်တိုင်ဟု ဖော်ပြခဲ့သည်။

အိတ်ချ်အိုင်ဗီ မြိမ်းခြောက်မှုအဆုံးမသတ်

အဆိုပါဆေးကို အတည်ပြုလိုက်ခြင်းသည် ဆန်းသစ်ပြီး ထိရောက်

မှုရှိသည့် ကာကွယ်ရေးနည်းပညာများဖြင့် ၂၀၃၀ ပြည့်နှစ်တွင် အိတ်ချ်အိုင်ဗီ၏ အများပြည်သူကျန်းမာရေး မြိမ်းခြောက်နိုင်မှုကို အဆုံးသတ်နိုင်ရန် အစိုးရ၏လုပ်ဆောင်မှုပင်ဖြစ်သည်ဟု ကျန်းမာရေးဝန်ကြီး အလိုက်ဂ္ဂါမူချီမာက နိုဝင်ဘာ ၇ ရက်တွင် ပြောသည်။

ဒုတိယမြောက် မှတ်ပုံတင်သည့်နိုင်ငံ

Lenacapavir ကို ခြောက်လတစ်ကြိမ် ထိုးပေးရုံဖြင့် တူညီသော ကြာချိန်အတွက် အကာအကွယ်ပေးနိုင်သည်။ အဆိုပါဆေးကို မှတ်ပုံတင်သည့်နိုင်ငံမှာ အာဖရိကတွင် တောင်အာဖရိကနိုင်ငံပြီးလျှင် ဇမ်ဘီယာနိုင်ငံက ဒုတိယမြောက် မှတ်ပုံတင်သည့်နိုင်ငံဖြစ်လာသည်။

တစ်နှစ်လျှင် ၃၀၀၀၀ ခန့်ရှိ

ဇမ်ဘီယာနိုင်ငံ၌ အိတ်ချ်အိုင်ဗီ ကူးစက်ခံရသူများမှာ တစ်နှစ်လျှင် ၃၀၀၀၀ ခန့်ရှိသည်။ အထူးသဖြင့် ဆယ်ကျော်သက် အမျိုးသမီးငယ်များနှင့် အမျိုးသမီးများတွင် ကူးစက်မှုမြင့်မားသည်။

မျှော်လင့်ချက်ပင်ဖြစ်

အဆိုပါဆေးရရှိခြင်းဖြင့် အိတ်ချ်အိုင်ဗီကာကွယ်ရေးအတွက် ဆေးကို နှစ်လတစ်ကြိမ် သို့မဟုတ် နေ့စဉ်သောက်သုံးနေရသူများ၊ ကူးစက်နိုင်ခြေမြင့်မားသည့် ကိုယ်ဝန်ဆောင်မိခင်များ၊ ဆွဲတိုက်မိခင်များနှင့် တစ်ကိုယ်ရေသီးသန့်ကာကွယ်လိုသည့် အမျိုးသားများအတွက် မျှော်လင့်ချက်ပင်ဖြစ်သည်ဟု ၎င်းက ဆက်လက်ပြောကြားခဲ့သည်။ **ဆင်ဟွာ**

အမေရိကန်နိုင်ငံ ကန်တက်ကီပြည်နယ်၌ ကုန်တင်လေယာဉ် ပျက်ကျမှုကြောင့် သေဆုံးသူဦးရေ ၁၄ ဦးအထိရှိလာ

နယူးယောက် နိုဝင်ဘာ ၈

အမေရိကန်နိုင်ငံ ကန်တက်ကီပြည်နယ် လူးဝစ်ဗီလီ အပြည်ပြည်ဆိုင်ရာ လေဆိပ်အနီး နိုဝင်ဘာ ၄ ရက်က ကုန်တင်လေယာဉ်ပျက်ကျမှု ဖြစ်ပွားခဲ့ရာ သေဆုံးသူဦးရေမှာ ၁၄ ဦးအထိရှိလာသည်ဟု ပြည်တွင်းမီဒီယာတွင် နိုဝင်ဘာ ၇ ရက်က ဖော်ပြထားသည်။

လေယာဉ်၏ ဘယ်ဘက်အင်ဂျင်မှ မီးလောင်

ယူပီအက်စ်ကုန်တင်လေယာဉ်သည် ပျံတက်နေစဉ် လေယာဉ်၏ ဘယ်ဘက်အင်ဂျင်မှမီးလောင်ကာ အင်ဂျင်အစိတ်အပိုင်းများ ကွာကျခဲ့ကြောင်း လေဆိပ်စောင့်ကြည့်ကင်မရာမှတ်တမ်းများကို ကိုးကား၍ အမျိုးသားသယ်ယူပို့ဆောင်ရေး ဘေးကင်းလုံခြုံရေးဘုတ်အဖွဲ့ (NTSB) ၏ ပြောကြားချက်အရ သိရသည်။

ပျောက်ဆုံးနေသူကိုးဦး

သေဆုံးသူများထဲတွင် ကလေးတစ်ဦးလည်း ပါဝင်သည်ဟု သိရသည်။ နိုဝင်ဘာ ၆ ရက်အထိ ပျောက်ဆုံးနေသူကိုးဦးသည် လေယာဉ်ပျက်ကျရာနေရာအနီးတွင်ရှိသည်ဟု ယူဆရသည်။ NTSB စုံစမ်းစစ်ဆေးရေးအဖွဲ့သည် နိုဝင်ဘာ ၅ ရက်က လေယာဉ်မှူးခန်း အသံဖမ်းစက်နှင့် လေယာဉ်ပျံသန်းမှု ဒေတာအသံဖမ်းစက်ကို လေယာဉ်ပျက်ကျရာနေရာတွင် ရှာဖွေတွေ့ရှိခဲ့ပြီး အင်ဂျင်၏ အဓိကအစိတ်အပိုင်းကို နိုဝင်ဘာ ၆ ရက်တွင် ရှာဖွေတွေ့ရှိခဲ့သည်။

ဟိုနိုလူလူသို့ ဦးတည်ပျံသန်း

NTSB သည် လေယာဉ်ပျက်ကျမှုနှင့်ပတ်သက်၍ ကနဦးအစီရင်ခံစာကို ဖော်ပြခြင်းရှိ မရှိမသေချာသေးချေ။ အဆိုပါကုန်တင်လေယာဉ်သည် ဟိုနိုလူလူသို့ ဦးတည်ပျံသန်းခြင်းဖြစ်ပြီး လူးဝစ်ဗီလီအပြည်ပြည်ဆိုင်ရာ လေဆိပ်အနီးတွင် ပျက်ကျခဲ့ခြင်းဖြစ်သည်။

ဆင်ဟွာ

နယ်သာလန်နိုင်ငံ၌ ကြက်ငှက်တုပ်ကွေးရောဂါတွေ့ရှိပြီးနောက် ကြက် ၁၂၀၀၀၀ ကို ရှင်းလင်းမည်

အမ်စတာဒမ် နိုဝင်ဘာ ၈

နယ်သာလန်နိုင်ငံသည် မြောက်ပိုင်း ဖိုင်းစလန့်ပြည်နယ်ရှိ ကြက်ခြံတစ်ခု၌ ကြက်ငှက်တုပ်ကွေးရောဂါ၏ပြင်းထန်ရောဂါ ဖြစ်စေတတ်သော မျိုးဗီဇတွေ့ရှိပြီးနောက် ကြက်ကောင်ရေ ၁၂၀၀၀၀ ခန့်ကို ရှင်းလင်းရန် အမိန့်ပေးခဲ့ကြောင်း စိုက်ပျိုးရေးဝန်ကြီးဌာနက နိုဝင်ဘာ ၇ ရက်ညက ကြေညာသည်။

ရှင်းလင်းသွားမည်

ဗိုင်းရပ်စ်ပိုးထပ်မံပျံ့နှံ့မှုမှ ကာကွယ်ရန် အစားအစာနှင့် စားသုံးသူထုတ်ကုန်ဘေးကင်းရေး အာဏာပိုင်အဖွဲ့က ဒရိုဂီဟာမ်ကျေးရွာရှိ ကြက်အားလုံးကို ရှင်းလင်းသွားမည်ဖြစ်ကြောင်း သိရသည်။

ကြက်၊ ဥများ၊ မြေသြဇာများနှင့် အသုံးပြုပြီး ကောက်ရိုးအခင်းများ ရွှေ့ပြောင်းမှုအပါအဝင် ၁၀ ကီလိုမီတာအချင်းဝက်အတွင်း သယ်ယူပို့ဆောင်ရေး တားမြစ်ချက်ကို ချက်ချင်းချမှတ်လိုက်ကြောင်း သိရသည်။

၁၄ ရက်ကြာ စောင့်ကြည့်သွားမည်

ရောဂါပိုးတွေ့ရှိသည့်နေရာမှ ၁ ကီလိုမီတာအကွာတွင်ရှိသည့် အခြား ကြက်မွေးမြူရေးခြံကို လည်း ကြက်ငှက်တုပ်ကွေး ရောဂါစစ်ဆေးပြီး ၁၄ ရက်ကြာ စောင့်ကြည့်သွားမည်ဖြစ်သည်။

အလားတူ ၃ ကီလိုမီတာ အကွာရှိ အခြားကြက်ခြံ သုံးခု ကိုလည်း စစ်ဆေးလျက်ရှိကြောင်း သိရသည်။ **ဆင်ဟွာ**

ကြက်မွေးမြူရေးခြံတစ်ခုကို တွေ့ရစဉ်။

တူကီယဲနိုင်ငံ အနောက်မြောက်ပိုင်း၌ အလှကုန်ပစ္စည်းစက်ရုံမီးလောင်မှုဖြစ်ပွားရာ ခြောက်ဦးသေဆုံး

အစ္စတန်ဘူလ် နိုဝင်ဘာ ၈

တူကီယဲနိုင်ငံအနောက်မြောက်ပိုင်း ကိုစဲလီပြည်နယ်၌ နိုဝင်ဘာ ၈ ရက်တွင် အလှကုန်ပစ္စည်းစက်ရုံ မီးလောင်မှုဖြစ်ပွားသဖြင့် ခြောက်ဦးသေဆုံးပြီး နောက်ထပ်တစ်ဦးမှာ ဒဏ်ရာရရှိကြောင်း ဒေသတွင်း အာဏာပိုင်များက ထုတ်ပြန်ထားသည်။

ဒီလိုဗာစီပြည်နယ်ရှိ စက်ရုံတစ်ခု၌ မီးလောင်မှုဖြစ်ပွားခဲ့သည့် အရေးပေါ် ဖုန်းခေါ်ဆိုမှုဖြစ်ပေါ်ပြီးနောက် မီးသတ်တပ်ဖွဲ့များကို စေလွှတ်ခဲ့ကြောင်း ပြည်နယ်အုပ်ချုပ်ရေးမှူး အီလ်အမ်မီ အက်ခ်တက်စ်၏ ထုတ်ပြန်ချက်အရ သိရသည်။

အကြောင်းရင်းကို စုံစမ်း

ယင်းနောက် မီးလောင်မှုကို ထိန်းချုပ်နိုင်ခဲ့ကြောင်း ၎င်းက ပြောကြားသည်။ မီးလောင်မှုဖြစ်ပွားရသည့်အကြောင်းရင်းကို စုံစမ်းစစ်ဆေးလျက်ရှိကြောင်း သိရသည်။ **ဆင်ဟွာ**

အထွေထွေအုပ်ချုပ်ရေးဦးစီးဌာန (၃၇)နှစ်မြောက် နှစ်ပတ်လည်နေ့အခမ်းအနား ကျင်းပ

မော်လမြိုင် နိုဝင်ဘာ ၈

ပြည်ထဲရေးဝန်ကြီးဌာန အထွေထွေအုပ်ချုပ်ရေးဦးစီးဌာန၏ (၃၇)နှစ်မြောက် နှစ်ပတ်လည်နေ့အခမ်းအနားကို ယမန်နေ့နံနက်ပိုင်းက ပြည်နယ်အစိုးရအဖွဲ့ရုံးရာမည်ခန်းမ၌ ကျင်းပသည်။

အခမ်းအနားသို့ မွန်ပြည်နယ်ဝန်ကြီးချုပ် ဦးအောင်ကြည်သိန်း၊ ပြည်နယ်တရားလွှတ်တော် တရားသူကြီးချုပ်၊ ပြည်နယ်ဝန်ကြီးများ၊ ပြည်နယ် အထွေထွေအုပ်ချုပ်ရေးဦးစီးဌာနမှ အငြိမ်းစား ဝန်ထမ်းများ၊ ပြည်နယ်အုပ်ချုပ်ရေးမှူးနှင့် အရာထမ်း အမှုထမ်းများ၊ ဖိတ်ကြားထားသူများ တက်ရောက်ကြသည်။

ဦးစွာ ပြည်နယ်ဝန်ကြီးချုပ်က အထွေထွေအုပ်ချုပ်ရေးဦးစီးဌာန ဝန်ထမ်းများအနေဖြင့် ကျရာနေရာတွင် တာဝန်ကျေပွန်စွာ ပူးပေါင်းဆောင်ရွက်ခြင်းနှင့် ပြည်သူ့အကျိုးပြုလုပ်ငန်းများတွင် အားတက်သရော ပါဝင်ဆောင်ရွက်ခြင်းတို့အတွက် အသိအမှတ်ပြုမှတ်တမ်းတင်ပါကြောင်း၊ နိုင်ငံအကျိုး၊ ဒေသအကျိုးနှင့် ပြည်သူ့အကျိုးတို့ကို ဆတက်ထမ်းပိုးဆောင်ရွက်နိုင်သော ဝန်ထမ်းကောင်းများ ဖြစ်အောင် ကြိုးစားကြစေလိုကြောင်း ပြောကြားသည်။

ထို့နောက် အထွေထွေအုပ်ချုပ်ရေးဦးစီးဌာန သမိုင်းကြောင်းနှင့် လုပ်ငန်းစွမ်းဆောင်ချက်များ မှတ်တမ်းဗီဒီယိုကို ကြည့်ရှုအားပေးပြီး ပြည်နယ်ဝန်ကြီးချုပ်က ချီးမြှင့်ငွေကျပ်သိန်း ၂၀၀ နှင့် ဝန်ထမ်းများအတွက် တူညီဝတ်စုံများပေးအပ်၍ ပြည်နယ်လုံခြုံရေးနှင့် နယ်စပ်ရေးရာဝန်ကြီးက အထွေထွေအုပ်ချုပ်ရေးဦးစီးဌာနမှ စေလွှတ်သော သင်တန်းများတွင် ထူးချွန်ဆုရရှိသူများအား ဂုဏ်ပြုဆုနှင့်ထပ်ဆင့် ဂုဏ်ပြုဆုများ ပေးအပ်ချီးမြှင့်သည်။

ယင်းနောက် ပြည်နယ် အထွေထွေအုပ်ချုပ်ရေးဦးစီးဌာနရုံးအဆင့်ဆင့်မှ ၂၀၂၅ ခုနှစ် တစ်နှစ်တာ ကာလအတွင်း ဆောင်ရွက်ချက်မှတ်တမ်းများ ပြသထားရှိမှုကို ကြည့်ရှုအားပေးခဲ့ကြကြောင်း သိရသည်။ **ပြည်နယ်(ပြန်/ဆက်)**

ရခိုင်ပြည်နယ် (၃၇)နှစ်မြောက် အထွေထွေအုပ်ချုပ်ရေးဦးစီးဌာန နှစ်ပတ်လည်နေ့အခမ်းအနားကျင်းပ

စစ်တွေ နိုဝင်ဘာ ၈

ပြည်ထဲရေးဝန်ကြီးဌာန အထွေထွေအုပ်ချုပ်ရေး ဦးစီးဌာန၏ (၃၇)နှစ်မြောက် နှစ်ပတ်လည်နေ့ အထိမ်းအမှတ် အခမ်းအနားကို ယမန်နေ့က စစ်တွေမြို့ ခိုင်သင်ခန်းမ၌ ကျင်းပရာ ရခိုင်ပြည်နယ် ဝန်ကြီးချုပ် ဦးထိန်လင်းနင့်ဇနီး၊ ပြည်နယ်တရားလွှတ်တော် တရားသူကြီးချုပ်၊ ပြည်နယ်ဝန်ကြီးများနှင့် ဇနီးများ၊ ဌာနဆိုင်ရာများ၊ အထွေထွေအုပ်ချုပ်ရေးဦးစီးဌာန ဝန်ထမ်းများ တက်ရောက်ကြသည်။

ဦးစွာ ရခိုင်ပြည်နယ် အထွေထွေအုပ်ချုပ်ရေးဦးစီးဌာန ဝန်ထမ်းများက "ဒို့GA"သီချင်းဖြင့် သီဆိုဖျော်ဖြေကာ အခမ်းအနားကို ဖွင့်လှစ်ပေးသည်။

ထို့နောက် ပြည်နယ်ဝန်ကြီးချုပ်က နိုင်ငံတော်၏ အမျိုးသားရေးမျှော်မှန်းချက်နှင့် နိုင်ငံရေးမျှော်မှန်းချက်များ အောင်မြင်အောင် အကောင်အထည်ဖော်ဆောင်ရွက်ရာတွင် အထွေထွေအုပ်ချုပ်ရေးဦးစီးဌာနသည်ပြည်သူကို ဗဟိုပြုသည့် ကောင်းမွန်သော အုပ်ချုပ်ရေးယန္တရား တည်ဆောက်ရေးတွင် အဓိကကျသော ဌာနတစ်ခုဖြစ်ကြောင်း၊ ပြည်သူနှင့် တိုက်ရိုက်ထိတွေ့ပြီး ပြည်သူ့ဝန်ဆောင်မှု လုပ်ငန်းများကို ထိရောက် အောင်မြင်စွာ ဆောင်ရွက်ရာတွင် ဥပဒေ၊ နည်းဥပဒေ၊ လုပ်ထုံး လုပ်နည်းများနှင့် အညီ ဆောင်ရွက်ရမည်ဖြစ်ကြောင်း၊ ပြည်သူက ယုံကြည်အားထားရသည့် အုပ်ချုပ်ရေးယန္တရားကောင်းဖြစ်စေရန်အတွက် နိုင်ငံတော်နှင့် လူမျိုးဂုဏ်သိက္ခာတို့ကို လေးစားတန်ဖိုးထားပြီး စံနမူနာပြ ဝန်ထမ်းကောင်းများ ဖြစ်အောင် ကြိုးစားဆောင်ရွက်ရမည်ဖြစ်ကြောင်း ပြောကြားသည်။ **(ဝဲပုံ)**

ယင်းနောက် ရခိုင်ပြည်နယ် အထွေထွေအုပ်ချုပ်ရေးဦးစီးဌာန ဝန်ထမ်းများက "စည်းလုံးခြင်းအတွက် သီချင်းတစ်ပုဒ်" သီချင်းဖြင့် သီဆိုကပြဖျော်ဖြေကြပြီး အထွေထွေအုပ်ချုပ်ရေးဦးစီးဌာန၏သမိုင်းကြောင်း video Clip ကို ပြသသည်။

ဆက်လက်၍ ရခိုင်ပြည်နယ် ဝန်ကြီးချုပ်နှင့်ဇနီး၊ ပြည်နယ် တရားလွှတ်တော် တရားသူကြီးချုပ်၊ ပြည်နယ်ဝန်ကြီးများနှင့် ဇနီးများ၊ တာဝန်ရှိသူများက ရခိုင်ပြည်နယ် အထွေထွေအုပ်ချုပ်ရေး ဦးစီးဌာနမှ သင်တန်းထူးချွန်ဆု၊ အားကစားထူးချွန်ဆု၊ ငါးကြိမ်အထက် သွေးလှူဒါန်းသည့် ဝန်ထမ်းများနှင့် တစ်နှစ်ပတ်လုံး ခွင့်မယူသည့် ဝန်ထမ်းများကို ဆုများ ပေးအပ်ချီးမြှင့်ကြသည်။

ထို့နောက် ရခိုင်ပြည်နယ် အထွေထွေအုပ်ချုပ်ရေးဦးစီးဌာန ဝန်ထမ်းများက "ရခိုင်တို့မြေ လာခဲ့လေ " သီချင်းဖြင့် သီဆိုကပြဖျော်ဖြေကြသည်။

ယင်းနောက်ပြည်နယ်ဝန်ကြီးချုပ်နှင့်ဇနီး၊ တာဝန်ရှိသူများသည် တေးသီချင်းများဖြင့် သီဆိုကပြဖျော်ဖြေခဲ့ကြသည့် ဝန်ထမ်းများအား ချီးမြှင့်ငွေများပေးအပ်ကာ အခမ်းအနားသို့ တက်ရောက်လာကြသူများအား ရင်းရင်းနှီးနှီး တွေ့ဆုံ နှုတ်ဆက်ခဲ့ကြကြောင်း သိရသည်။ **တင်ထွန်း(ပြန်/ဆက်)**

ရှမ်းပြည်နယ်အစိုးရအဖွဲ့ကကြိုးမှျားကျင်းပသည့် လူငယ်ရေးရာဟောပြောပွဲကျင်းပ

တောင်ကြီး နိုဝင်ဘာ ၈

ရှမ်းပြည်နယ်အစိုးရအဖွဲ့က ကြိုးမှျားကျင်းပသည့် မြန်မာ့အနာဂတ်မျက်နှာစာ လူငယ်မဟာဗျူဟာ ဖိုရမ် - ၂၀၂၅ တွင်ပါရှိသည့် ပထဝီနိုင်ငံရေး၊ စီးပွားရေးနှင့် အဆင့်မြင့် ပညာရေးတွင် သုတေသနအရေးပါမှုအကြောင်း အသိပညာပေးဟောပြောပွဲနှင့် လူငယ်စစ်တမ်းဖြေဆိုခြင်းကို ယနေ့နံနက် ၉နာရီက တောင်ကြီးမြို့ တောင်ကြီးတက္ကသိုလ် ဘွဲ့နင်းသဘင်ခန်းမ၌ ကျင်းပသည်။

ဦးစွာပညာရေးဒီဂရီကောလိပ် (တောင်ကြီး) မှ သင်တန်းသား သင်တန်းသူများက လူငယ်စွမ်းရည်သီချင်းဖြင့် ဂုဏ်ပြုဖျော်ဖြေကြသည်။

ထို့နောက် ရှမ်းပြည်နယ် ဝန်ကြီးချုပ် ဦးအောင်အောင်ဂက လူငယ်မဟာဗျူဟာဖိုရမ်-၂၀၂၅ ကို ကျင်းပရခြင်း၏ ရည်ရွယ်ချက်သည် နိုင်ငံတကာရေးရာ၊ ပထဝီနိုင်ငံရေးနှင့် အမျိုးသားမဟာဗျူဟာနှင့်ပတ်သက်သည့် အခြေခံအသိပညာ ဗဟုသုတများရှိစေရန်၊ လူငယ်များအကြား ခေါင်းဆောင်မှု၊ စူးစမ်းစည်းစားနိုင်မှုနှင့် ဆက်သွယ်ရေး ကျွမ်းကျင်မှု အရည်အချင်းမြှင့်တင်ရန်၊ အပြန်အလှန် ဆွေးနွေးပြောဆိုမှုများမှ တစ်ဆင့် ပူးပေါင်းဆောင်ရွက်မှု၊ ဆွေးနွေးနှီးနှောမှုနှင့် ပြည်သူ့နီတိထိတွေ့ဆက်ဆံမှုများ တိုးမြှင့်ရန် လူငယ်များ မြန်မာနိုင်ငံ ဖွံ့ဖြိုးတိုးတက်ရေးအတွက် အနာဂတ်ခေါင်ဦးက မြန်မာ့အနာဂတ်မျက်နှာစာ လူငယ်မဟာဗျူဟာ ဖိုရမ် - ၂၀၂၅ ပါ ပထဝီ နိုင်ငံရေး၊ စီးပွားရေးနှင့် အဆင့်မြင့်ပညာရေးတွင် သုတေသနအရေးပါမှု အကြောင်းများကို အသိပညာပေးဟောပြောသည်။

ထို့နောက် အသိပညာပေးဟောပြောခဲ့သည့် အကြောင်းအရာနှင့်ပတ်သက်၍ တက်ရောက်လာသည့် ကျောင်းသား ကျောင်းသူများနှင့် အမေးအဖြေကဏ္ဍများ ပြုလုပ်ခြင်း၊ လူငယ်စစ်တမ်းဖြေဆိုခြင်း၊ စစ်တမ်းတွေ့ရှိချက် အချို့ ပြန်လည်တင်ပြခြင်း၊ သုတေသန အခွင့်အလမ်းများ အကြောင်း ရှင်းလင်းဖြေဆိုခြင်းများ ဆောင်ရွက်ကြကြောင်း သိရသည်။

မောင်မောင်သန်း(တောင်ကြီး)

အမြဲတမ်းမသန်စွမ်းမှုနှင့်ဆိုင်သည့် ငွေလုံးငွေရင်း အကျိုးခံစားခွင့်ထုတ်ပေး

တောင်ကြီး နိုဝင်ဘာ ၈

အလုပ်သမားဝန်ကြီးဌာန လူမှုဖူလုံရေးအဖွဲ့မှ ရှမ်းပြည်နယ် (တောင်ပိုင်း) တောင်ကြီးမြို့နယ် လူမှုဖူလုံရေးရုံး၌ အကျိုးဝင်မှတ်ပုံတင်ထားသော မန်းရတနာပုံ လေကြောင်းလိုင်းမှ အာမခံအလုပ်သမား ဦးဝေယမင်း၏ အမြဲတမ်းမသန်စွမ်းမှုနှင့်ဆိုင်သည့် ငွေလုံးငွေရင်း အကျိုးခံစားခွင့် ခွင့်ပြုထုတ်ပေးခြင်း အခမ်းအနားကို ယမန်နေ့ မွန်းလွဲပိုင်းတွင် ဟဲဟိုးမြို့ မန်းရတနာပုံလေကြောင်းလိုင်း အစည်းအဝေးခန်းမ၌ ကျင်းပသည်။

အခမ်းအနားသို့ အလုပ်သမားဝန်ကြီးဌာနအောက်မှ ဓိတ်ဖက်ဌာနများ၊ လူမှုဖူလုံရေးအဖွဲ့မှ ဝန်ထမ်းများ၊ မန်းရတနာပုံ လေကြောင်းလိုင်းနှင့် မြန်မာ့လေကြောင်းလိုင်းတို့မှ တာဝန်ရှိသူများ၊ ဖိတ်ကြားထားသော အလုပ်ဌာနများမှ တာဝန်ရှိသူများ တက်ရောက်သည်။

အခမ်းအနားတွင် လူမှုဖူလုံရေးအဖွဲ့၊ ပြည်နယ်တာဝန်ခံ ဒုတိယညွှန်ကြားရေးမှူးက အမြဲတမ်း မသန်စွမ်းမှုနှင့်ဆိုင်သည့် ငွေလုံးငွေရင်း အကျိုးခံစားခွင့် ငွေကျပ်ဝိဝေါ၈၃၂၀ ကို မန်းရတနာပုံ လေကြောင်းလိုင်းမှ ဦးဝေယမင်းထံသို့ ခွင့်ပြုထုတ်ပေးခဲ့ကြောင်း သိရသည်။ **သတင်းစဉ်**

ပြည်သူ့အလုပ်သမားပါတီက ၎င်းတို့၏ မူဝါဒ၊ သဘောထား၊ လုပ်ငန်းစဉ် စသည်တို့ကို ဟောပြောတင်ပြ

နေပြည်တော် နိုဝင်ဘာ ၈

ပြည်သူ့အလုပ်သမားပါတီ ဥက္ကဋ္ဌ ဦးကျော်ဇင် က ၎င်းတို့၏ မူဝါဒ၊ သဘောထား၊ လုပ်ငန်းစဉ် ဟောပြောချက် စာမူအား ပြည်ထောင်စုရွေးကောက်ပွဲကော်မရှင်မှတစ်ဆင့် ပေးပို့လာပါသည် -

အဆိုပါ ဟောပြောချက် စာမူအပြည့်အစုံမှာ အောက်ပါအတိုင်း ဖြစ်ပါသည်-

၁။ ဓမ္မဆန္ဒရှင်လုပ်သားပြည်သူ့အပေါင်း စိတ်၏ချမ်းသာခြင်း၊ ကိုယ်၏ကျန်းမာခြင်းတို့ဖြင့် ပြည့်စုံပါစေကြောင်း ဦးစွာပဏာမ နှုတ်ခွန်းဆက်သလိုက်ပါတယ် ခင်ဗျား။

ကျွန်တော်ကတော့ ပြည်သူ့အလုပ်သမားပါတီကိုယ်စား ဟောပြောမယ့် ပြည်သူ့အလုပ်သမားပါတီဥက္ကဋ္ဌတာဝန်ကို ယူထားတဲ့ ဦးကျော်ဇင် ဖြစ်ပါတယ်။ ကျွန်တော်တို့ပါတီဟာဆိုရင် ၂၀၁၇ ခုနှစ်က စတင်တည်ထောင်ခဲ့ပြီး ယခုဆိုရင် သက်တမ်းအားဖြင့် (၈)နှစ်ကျော်လာခဲ့ပြီ ဖြစ်ပါတယ်။ အဲဒီ (၈)နှစ်တာကာလအတွင်းမှာ ကျွန်တော်တို့ ပြည်သူ့အလုပ်သမားပါတီအနေဖြင့် လုပ်သားပြည်သူ့အပေါင်းတို့ကို ကျွန်ပ်တို့ကိုယ်စွမ်း၊ ဉာဏ်စွမ်းရှိသမျှ ဥပဒေဘောင်အတွင်းမှနေပြီး ကူညီဆောင်ရွက်ပေးခဲ့မှုများကို ပါတီနှင့်နီးစပ်သူများနဲ့ လာရောက်အကူအညီတောင်းခံခဲ့ကြတဲ့ ကာယကံရှင်လုပ်သားပြည်သူများ အသိပင်ဖြစ်ပါတယ်။ ကျွန်တော်တို့ ပါတီအနေဖြင့် ၂၀၁၈ ခုနှစ် ကြားဖြတ်ရွေးကောက်ပွဲ၊ ၂၀၂၀ ပြည့်နှစ် အထွေထွေရွေးကောက်ပွဲတို့တွင် ပါဝင်ခဲ့ပြီး ဖြစ်ပါတယ်။ ယခုအစိုးရလက်ထက် နိုင်ငံရေးပါတီများ မှတ်ပုံတင်ဥပဒေအသစ်နဲ့ ပြန်လည်မှတ်ပုံတင်ပြီး ရန်ကုန်တိုင်းဒေသကြီးအတွင်း စည်းရုံးမည့်ပါတီအနေဖြင့် ယခုကျင်းပမည့် အထွေထွေရွေးကောက်ပွဲတွင် ဒဂုံမြို့သစ်အရှေ့ပိုင်းမြို့နယ်၌ ကျွန်တော် ဦးကျော်ဇင်၊ ဒဂုံမြို့သစ်မြောက်ပိုင်းမြို့နယ်တွင် ဦးရန်နောင်စိုးမြင့်၊ ရွှေပြည်သာမြို့နယ်တွင် ဦးညွန့်ဝင်းတို့က ပြည်သူ့လွှတ်တော်မဲဆန္ဒနယ်များတွင် အသီးသီးဝင်ရောက်ယှဉ်ပြိုင်ကြမှာ ဖြစ်ပါတယ်။

၂။ လုပ်သားပြည်သူ့အပေါင်းတို့ခင်ဗျား – ကျွန်တော်တို့ပါတီရဲ့ အခြေခံမူဝါဒနှင့်လမ်းစဉ်ကို ဦးစွာတင်ပြမှာဖြစ်ပါတယ်။ ကျွန်တော်တို့ပါတီ တည်ထောင်စဉ် ကတည်းက ချမှတ်ထားတဲ့ အဓိက မူဝါဒကတော့ လူလူချင်းခွဲခြားဆက်ဆံမှုကင်းဝေးပြီး နိုင်ငံသားလုပ်သားပြည်သူတိုင်း ဥပဒေရဲ့အောက်တွင် တန်းတူညီမျှအခွင့်အရေးရရှိဖို့ အရေးပါဖြစ်ပါတယ်။ ရွေးကောက်ပွဲတွေဟာ ဆိုရင်ဖြင့် ကျွန်တော်တို့နိုင်ငံတော်နဲ့ နိုင်ငံသားတို့အတွက် အင်မတန်မှ အရေးကြီးလှပါတယ်။ ရွေးကောက်ပွဲလမ်းစဉ်ဖြင့်သာ ပြည်သူ့အပေါင်း လိုလားသောကိုယ်စားလှယ်ကို ရွေးချယ်နိုင်မှာဖြစ်သလို ရွေးကောက်ပွဲနည်းလမ်းတစ်ခုတည်းနဲ့ဟုသော ဒီမိုကရေစီအစိုးရတစ်ရပ်ပေါ်ပေါက်အောင် ဆောင်ရွက်နိုင်မည်ကို ပြည်သူ့အားလုံးအသိပင်ဖြစ်ပါတယ်။ ရွေးကောက်ပွဲတွေမှာ ပါဝင်ယှဉ်ပြိုင်မယ့် ပါတီအားလုံး ဥပဒေနှင့်အညီ တန်းတူအခွင့်အရေးရရှိရေး၊ ဥပဒေနှင့်အညီ လွတ်လပ်စွာ မဲဆွယ်စည်းရုံးနိုင်ရေးအပြင် မဲဆန္ဒရှင်များ မှန်ကန်တိကျစေရေးနဲ့ မဲပေးနိုင်မယ့် လူတိုင်းမဲပေးခွင့်မဆုံးရှုံးစေရေးတို့အတွက် ဥပဒေနှင့်အညီ မဲစာရင်းများ မှန်ကန်စွာ ဆောင်ရွက်နိုင်မှသာလျှင် စစ်မှန်၍တရားမျှတသော ပါတီစုံအထွေထွေရွေးကောက်ပွဲတစ်ရပ်ဖြစ်မယ်ဆိုတာကို ပြောကြားလိုပါတယ်။ ၂၀၂၀ ရွေးကောက်ပွဲမတိုင်မီနှင့် ရွေးကောက်ပွဲပြီးကာလတို့တွင် ကျွန်တော်တို့ တစ်ပါတီချင်းသော်လည်းကောင်း၊ ပါတီများစုပေါင်း၍ သော်လည်းကောင်း ထိုအချိန်က တာဝန်ယူခဲ့သော ရွေးကောက်ပွဲကော်မရှင်သို့ မဲဆွယ်စည်းရုံးမှုများတွင် တရားမျှတမှုမရှိခြင်း၊ မဲစာရင်းများမှားယွင်းနေခြင်းတို့ကို အကြိမ်ကြိမ်တင်ပြခဲ့သော်လည်း လျစ်လျူရှုခြင်းခံခဲ့ရတာကိုလည်း အသိပေးပြောကြားလိုပါတယ်။ အဲဒါရဲ့ အကျိုးဆက်အနေနဲ့ ၂၀၂၀ ပြည့်နှစ်တွင် ကျင်းပခဲ့သော အထွေထွေရွေးကောက်ပွဲရဲ့ မဲစာရင်းမှားယွင်းမှု၊ မဲမသမာပြုမှုတို့ကြောင့် တပ်မတော်က နိုင်ငံတော်အာဏာကို ထိန်းသိမ်းခဲ့ရတာ အားလုံး အသိပင်ဖြစ်ပါတယ်။ ဒါကြောင့် လက်ရှိတာဝန်ယူထားတဲ့ အစိုးရအနေနဲ့ ချမှတ်ထားတဲ့ လမ်းစဉ်အတိုင်း ရွေးကောက်ပွဲကြီးကို ကျင်းပပေးခြင်းအပေါ် ကျွန်တော်တို့နိုင်ငံရေးပါတီများသာမက လုပ်သားပြည်သူတစ်ရပ်လုံး ပူးပေါင်းပါဝင်ခြင်းဖြင့် မိမိတို့ရဲ့အခွင့်အရေးကို မိမိတို့လက်နဲ့ ပြန်လည်ရယူပြီး ပါတီစုံ ဒီမိုကရေစီလမ်းပေါ် ပြန်လည်လျှောက်လှမ်းရမည်ဖြစ်ပါတယ် ခင်ဗျား။

၃။ ကျွန်တော်တို့ပါတီအနေဖြင့် ပြည်သူများ ရွေးကောက်တင်မြှောက်လိုက်တဲ့ ပြည်သူ့ကိုယ်စားလှယ်တွေပါဝင်တဲ့ လွှတ်တော်ကြီးပေါ်ပေါက်လာတဲ့အခါ အဓိကထားဆွေးနွေးလိုတာကတော့ ပြည်တွင်းငြိမ်းချမ်းရေးကဏ္ဍပဲ ဖြစ်ပါတယ်။ ငြိမ်းချမ်းမှုမရှိရင်ဖြင့် မည်သည့်အစိုးရအုပ်ချုပ် အုပ်ချုပ်တိုင်းပြည်တိုးတက်ဖို့ရာ ဝေးနေဦးမှာဖြစ်ပါတယ်။ အဓိကအားဖြင့် ကျွန်တော်တို့ တိုင်းပြည်ဟာ အိမ်နီးနားချင်းနိုင်ငံတွေနဲ့ယှဉ်ရင် ဖွံ့ဖြိုးမှုနောက်ကျကျန်ခဲ့တယ်ဆိုတာ **ပြည်တွင်းပဋိပက္ခတွေရဲ့** ဒုက္ခပေးမှုလို့ပဲ တင်ပြချင်ပါတယ်။ **ပြည်တွင်းပဋိပက္ခ ဖြစ်နေတဲ့** ဒေသတွေမှာဆိုရင်ဖြင့် ပညာရေး၊ ကျန်းမာရေးကအစ နှောင့်နှေးကြန့်ကြာနေမှာဖြစ်သလို ကျန်ဒေသတွေမှာဆိုရင်ဖြင့်လည်း စီးပွားရေးဖွံ့ဖြိုးသင့်သလောက် မဖွံ့ဖြိုးဘဲ လူမှုအဆင့်အတန်း နိမ့်ကျနေတယ်ဆိုတာကို လုပ်သားပြည်သူတို့ မျက်မြင်ပဲဖြစ်ပါတယ်။ အဲဒီလို လူမှုဘဝမစည်ပင်တာကြောင့် ကျွန်တော်တို့နိုင်ငံသား အလုပ်လုပ်နိုင်တဲ့ အရွယ်တွေဟာဆိုရင်ဖြင့် နိုင်ငံရပ်ခြားတွေမှာ ရွှေ့ပြောင်းအလုပ်သမားများအဖြစ် သက်ဆိုင်ရာ နိုင်ငံက သူတွေ မလုပ်ချင်တဲ့အလုပ် မလုပ်နိုင်တဲ့ အလုပ်တွေကို လုပ်ကိုင်နေရတာဆိုရင်ဖြင့် စစ်တမ်းများအရ တစ်နေ့ထက်တစ်နေ့တိုးလာတာကို ဝမ်းနည်းစွာ တွေ့ရှိရပါတယ်။ အဲဒီလိုဖြစ်ရတာဟာ နိုင်ငံသားတွေမှာသာ ထိခိုက်ရဲသာမက နိုင်ငံတော်အတွက်လည်း လုပ်အားဆုံးရှုံးနစ်ခန်းမှု ဖြစ်ပေါ်စေတဲ့အတွက် ကုန်ထုတ်စွမ်းအားကျဆင်းပြီး နိုင်ငံဖွံ့ဖြိုးမှု နောက်ကျစေတယ်လို့ ကျွန်တော် မြင်မိပါတယ်။ ဒါ့အပြင် ထာဝရငြိမ်းချမ်းရေးနဲ့ **ပြည်တွင်းလက်နက်ကိုင်ပဋိပက္ခ** ချုပ်ငြိမ်းရေးအတွက် တိုင်းရင်းသားအချင်းချင်း အပြန်အလှန် တာဝန်ယူမှု၊ တာဝန်ခံမှုများထားရှိကာ နားလည်မှုတည်ဆောက်ရမှာ ဖြစ်တဲ့အပြင် တိုင်းရင်းသားအချင်းချင်း သွေးစည်းညီညွတ်ရေး၊ အပြန်အလှန်ချစ်ကြည်လေးစားရေး၊ ရိုင်းပင်းကူညီရေးတို့ အစဉ်ဖြစ်ထွန်းနေမှသာ ကျွန်ပ်တို့ ပြည်ထောင်စုကြီးထဝရမတ်ဖြို့ကွဲဘဲ အစဉ်ထာဝရ ရပ်တည်နိုင်ရေးအတွက် ကျွန်တော်တို့ ပြည်သူ့အလုပ်သမားပါတီအနေဖြင့် နိုင်ငံတော်မှ အကောင်အထည်ဖော်လျက်ရှိတဲ့ ထာဝရငြိမ်းချမ်းရေးရရှိစေရန်အတွက် တစ်ခုတည်း သောလမ်းကြောင်းဖြစ်တဲ့ တစ်နိုင်ငံလုံးပစ်ခတ်တိုက်ခိုက်မှုရပ်စဲရေး သဘောတူစာချုပ် (NCA) လမ်းကြောင်းကို အစဉ်အလေးထား ထောက်ခံသွားမည်ဖြစ်သည့်အပြင် ပြည်သူ့အပေါင်းတို့ကလည်း နိုင်ငံချစ်စိတ် မျိုးချစ်စိတ် အပြည့်နဲ့ ပူးပေါင်းပါဝင်ကြဖို့ လိုအပ်ကြောင်း ပြောကြားလိုပါတယ်။

၄။ လုပ်သားပြည်သူများခင်ဗျား – လူမှုစီးပွားဖွံ့ဖြိုးမှုနောက်ကျတဲ့နိုင်ငံ၊ ဆင်းရဲတဲ့ နိုင်ငံတွေမှာဆိုရင်ဖြင့် အလုပ်အကိုင်ရှားပါးမှု၊ ကုန်စျေးနှုန်းကြီးမြင့်မှုတို့ကြောင့် လုပ်သားပြည်သူတွေဟာဆိုရင် ရတဲ့လုပ်ခလစာနဲ့ စားဝတ်နေမှုကို ဖြေရှင်းဖို့ ခက်ခဲတယ်ဆိုတာတွေ့ရှိရပါတယ်။ ဒါကြောင့် ကျွန်တော်တို့အနေဖြင့် ကုန်စျေးနှုန်းကြီးမြင့်မှုကို ဖြေရှင်းဖို့ဆိုရာတွင် ကျွန်တော်တို့ ပြည်တွင်းလိုအပ်ချက်တွေကို ပြည်ပကနေ တင်သွင်းမှုနည်းအောင် ပြည်တွင်းမှာ ကိုယ်ပိုင်ထုတ်လုပ်နိုင်အောင်ဆောင်ရွက်ဖို့ အဓိကလိုအပ်ပါတယ်။ အဲဒီလို လုပ်ဆောင်နိုင်ဖို့အတွက်ကလည်း အခြေခံအဆောက်အအုံတွေဖြစ်တဲ့ နေရာနဲ့ ကုန်ကြမ်း ကျွန်တော်တို့ တိုင်းပြည်မှာရှိပါသော်လည်း နည်းပညာနဲ့ လျှပ်စစ်ကဏ္ဍတွင် အားနည်းတယ်ဆိုတာကို လေ့လာတွေ့ရှိရပါတယ်ခင်ဗျာ။ ကြားသိရတဲ့သတင်းများအရ နိုင်ငံတော်တွင် လိုအပ်တဲ့ လျှပ်စစ်စွမ်းအင်အတွက် နိုင်ငံတော်အစိုးရအနေနဲ့ အဏုမြူစွမ်းအင်အသုံးပြုပြီး လျှပ်စစ်စွမ်းအင် ထုတ်လုပ်နိုင်အောင် ရုရှားနိုင်ငံနဲ့ ပူးပေါင်းဆောင်ရွက်ဖို့ နိုင်ငံတော်အကြီးအကဲ ရုရှားနိုင်ငံသို့ သွားရောက်တဲ့ ခရီးစဉ်မှာလုပ်ဆောင်နိုင်ခဲ့တဲ့အတွက် အနာဂတ် ကျွန်တော်တို့နိုင်ငံရဲ့ စွမ်းအင်လိုအပ်ချက်ကို ဖြည့်ဆည်းနိုင်တော့မှာ ဖြစ်ပါတယ်။ အဓိက လိုအပ်တဲ့ နည်းပညာအတွက်ဆိုရင်ဖြင့် ကျွန်တော်တို့ နိုင်ငံသားတွေ ပညာတတ်ဖို့ လိုအပ်ပါတယ်။ အမျိုးသားပညာရေးအခန်းကဏ္ဍကို ပြောကြားရလျှင် ၎င်းနဲ့ ဆက်စပ်နေတဲ့ အမျိုးသားကျန်းမာရေးကဏ္ဍကိုပါ ထည့်သွင်းပြောကြားရမှာဖြစ်ပါတယ်။ ကျန်းမာရေးမပြည့်စုံရင်ဖြင့် ပညာရေးလည်းမလုပ်နိုင်သလို အခြားအခြားသော မည်သည့်ကိစ္စကိုမျှ ဆောင်ရွက်နိုင်မှာ မဟုတ်ပါဘူး။ အမျိုးသားကျန်းမာရေးကဏ္ဍကို ဆောင်ရွက်ရာမှာလည်း ယနေ့လူငယ်တွေရဲ့ ကျန်းမာရေးဟာ လွန်စွာမှ အရေးကြီးလှပါတယ်။ ယနေ့လူငယ်များ ဖွံ့ဖြိုးတိုးတက်မှုကိုကြည့်ရင်ဖြင့် ကျွန်တော်တို့အနေနဲ့ လွန်စွာမှအားမရပါဘူး။ အဓိကအားဖြင့် လူငယ်များ ကျန်းမာကြံ့ခိုင်ဖို့ဆိုတာ မူးယစ်ဆေးဝါး၊ ကင်းစင်ပျောက်ဖို့နဲ့ သင့်တင့်သောကျန်းမာရေးလိုက်စားမှုများ ပြုလုပ်စေရေးတို့ကို အလေးထားဆောင်ရွက်မှာ ဖြစ်ပါတယ်။ သို့မှသာ တိုင်းပြည်အတွက် အားကိုးအားထားပြုရမယ့် အနာဂတ်မျိုးဆက်သစ်များ ပေါ်ထွက်လာမှာ ဖြစ်ပါတယ်။ ဒါကြောင့် ကျွန်တော်တို့ ပြည်သူ့အလုပ်သမားပါတီအနေနဲ့ တတ်စွမ်းသမျှ ပြည်သူ့တွေရဲ့ လူမှုဘဝကိုကာကွယ်ဖို့၊ လူငယ်တွေဘဝကို ကာကွယ်ဖို့ မူးယစ်ဆေးတိုက်ဖျက်ရေးကို အလေးထားလုပ်ဆောင်သွားမှာ ဖြစ်ပါတယ်။ ပညာရေးမှာ ကြည့်ပြန်တော့လည်း စီးပွားရေးက အဆင်မပြေလို့ ပညာရေးတစ်ပိုင်းတစ်စနဲ့တင် အဆုံးသတ်လိုက်တာက များလာတာကို တွေ့ရတဲ့အတွက်လည်း ပညာတတ်ရှားပါးမှုကို ရင်ဆိုင်လာရပါတယ်။ ဒီလိုသာ တဖြည်းဖြည်းနဲ့ ပညာရေးဘက်မှာ အားနည်းလာရင် ကျွန်တော်တို့တိုင်းပြည်ဟာ အနာဂတ်မှာ ဒုက္ခဖြစ်ဖို့သာ ရှိပါတော့တယ်။ ဒါကြောင့် ကျွန်တော်တို့ ပြည်သူ့အလုပ်သမားပါတီအနေဖြင့်လည်း အမျိုးသားပညာရေးနဲ့ အမျိုးသား ကျန်းမာရေးကဏ္ဍကို အမျိုးသားရေးအမြင်နဲ့ ဦးစားပေးဆောင်ရွက်ရန် အစဉ်အလေးထား တိုက်တွန်းသွားမှာဖြစ်သည့်အပြင် ပါတီအနေဖြင့်လည်း ကိုယ်စွမ်းဉာဏ်စွမ်းရှိသမျှ ကူညီဆောင်ရွက်သွားပါမည်ဖြစ်ကြောင်း ပြောကြားလိုပါတယ်။

၅။ လုပ်သားပြည်သူများခင်ဗျား – ဆက်လက်၍ ကျွန်တော်တို့ ပြည်သူ့အလုပ်သမားပါတီရဲ့ နိုင်ငံရေးမူဝါဒကိုတင်ပြမှာ ဖြစ်ပါတယ်။ ကျွန်တော်တို့ပါတီ အနေဖြင့် အမျိုးသားရေးကို ဘယ်သောအခါမျှ သစ္စာဖောက်မှာ မဟုတ်ဘူး ဆိုတာကို ရဲရဲကြီးအာမခံပါတယ်။ အမျိုးဘာသာ၊ သာသနာကို ဘယ်တော့မှ ကိုယ်တိုင်လည်း မစော်ကားသလို တစ်ပါးသူထိပါးစေခဲ့ကားလာရင်လည်း လုံးဝ လက်ခံမှာမဟုတ်ကြောင်း ပြောကြားလိုပါတယ်။ ကျွန်တော်တို့အနေနဲ့ ပြည်ထောင်စုကြီးအကျိုးကို နိုင်ငံရေးနဲ့ အစဉ်တည်တံ့စေရန်ဆောင်ရွက်တဲ့ အခါမှာ အမျိုးသားရေးကို သစ္စာမဖောက်တဲ့ အဖွဲ့အစည်းအားလုံးနဲ့ လက်တွဲဆောင်ရွက်နိုင်တယ်ဆိုတာလည်း ပြောကြားလိုပါတယ်။ အဓိကအနေနဲ့ **ဒို့တာဝန်အရေး (၃) ပါး**ကို ကာကွယ်သောမြန်မာ့တပ်မတော်ကို အမျိုးသား နိုင်ငံရေးလုပ်သောအဖွဲ့အစည်းအမြင်နဲ့ အစဉ်လက်တွဲဆောင်ရွက်မည်ဖြစ်ကြောင်းကို ပြောကြားလိုပါတယ်။ ကမ္ဘာ့နိုင်ငံအသီးသီးကို လေ့လာကြည့်ရင် ၎င်းတို့ရဲ့အမျိုးသားအကျိုးစီးပွားကို အဓိကထားတာ တွေ့ရှိရပါတယ်။ ကျွန်တော်တို့နိုင်ငံကို ကျွန်တော်တို့တိုင်းရင်းသားများလောက် ဘယ်ပြည်ပ နိုင်ငံသားကမှ ပိုအလေးထား၊ ပိုချစ်တယ်ဆိုတာ ယုံနိုင်စရာမရှိပါဘူး။ အဲဒီတော့ ကျွန်တော်တို့ တိုင်းရင်းသားလုပ်သားပြည်သူတို့ရဲ့ စည်းရုံး စုပေါင်းမှုနှင့် ပြည်ထောင်စုကြီးရဲ့ အကျိုးစီးပွားကို ပိုင်ဝန်းကာကွယ်ရမှာ ဖြစ်ပါတယ်။ ကမ္ဘာ့သတင်းတွေကိုကြည့်ရှုဖြင့် မိမိနိုင်ငံရဲ့ အကျိုးစီးပွားကိုကာကွယ်ဖို့ အားနည်းတဲ့ နိုင်ငံတွေဟာဆိုရင်ဖြင့် တိုင်းတစ်ပါး ဩဇာခံဖြစ်သွားကြတာကို ကျွန်တော်တို့ တွေ့မြင်ရမှာ ဖြစ်ပါတယ်။ အဲဒီ ဥပမာတွေကို သင်ခန်းစာယူပြီး ကျွန်တော်တို့ တိုင်းပြည်အနေဖြင့် တိုင်းရင်းသားအားလုံးစည်းလုံးညီညွတ်စွာ ဆောင်ရွက်နိုင်ပါမှ ကျွန်တော်တို့ ပြည်ထောင်စုကြီး ရေရှည်တည်တံ့ဖွံ့ဖြိုးတိုးတက်မည်ဖြစ်ကြောင်း အလေးအနက်ထား ပြောကြားလိုပါတယ်။

၆။ ဆက်လက်၍ အထွေထွေကဏ္ဍကို ဆွေးနွေးပြောကြားရလျှင် တိုင်းရင်းသားပေါင်းစုံ စုပေါင်းနေထိုင်တဲ့ ကျွန်တော်တို့ ပြည်ထောင်စုကြီးရဲ့ သမိုင်းကို ပြန်ကြည့်ရင်ဖြင့် အလုပ်သမား၊ လယ်သမား၊ နိုင်ငံ့ဝန်ထမ်းများ၊ ပညာသင်ကြားနေသော ကျောင်းသားလူငယ်များဟာဆိုရင်ဖြင့် မိမိပစ္စည်းပွန်မှာ လုပ်ဆောင်နေတဲ့ကိစ္စတွေကို တာဝန်တစ်ရပ်လို တာဝန်ကျေပွန်စွာလုပ်ဆောင်နိုင်ပါမှ နိုင်ငံတော်ကြီးဟန်ချက်ညီညီ တိုးတက်မည်ကိုလည်း သတိချပ်စေချင်ပါတယ်။ အိမ်ရှင်မတစ်ဦးအနေဖြင့် ထမင်းချက်နေသည်ပင်လျှင် နိုင်ငံရေးနဲ့ပတ်သက်နေတယ်လို့ဆိုချင်ပါတယ်။ ထိုနည်းတူစွာပဲ ပညာကိုကောင်းမွန်စွာသင်ကြားခြင်းဟာလည်း နိုင်ငံတော်ကို တစ်နည်းတစ်ဖုံ ပံ့ပိုးနေခြင်းဖြစ်တယ်လို့ ဆိုနိုင်ပါတယ်။ ကျွန်တော်တို့တွေ့ကြုံခဲ့ရတဲ့ ၂၀၂၁ ခုနှစ် နိုင်ငံရေးဖြစ်စဉ်မှာဆိုရင် ပညာသင်ကြားရမယ့် ကလေးသူငယ်တို့ကိုလည်း အနှောင့်အယှက်ဖြစ်စေဖို့ လုပ်ဆောင်ခဲ့ကြတာတွေ၊ နိုင်ငံ့ဝန်ထမ်းတွေကိုလည်း ၎င်းတို့တာဝန်ဝတ္တရားများ ကောင်းမွန်စွာမထမ်းဆောင်နိုင်စေရန် အမျိုးမျိုးနေသင့်ယှက်ခဲ့ကြတာကို ကျွန်တော်တို့ မျက်မြင်တွေ့ရှိခဲ့ရပါတယ်။ အဲဒီလိုလုပ်ခဲ့တဲ့ ရလဒ်နဲ့အကျိုးဆက်အနေဖြင့် ဘာတွေခံစားခဲ့ရတယ်ဆိုတာကို လုပ်သားပြည်သူတို့ အသိပင်ဖြစ်ပါတယ်။ အဲဒီလိုပြုမှုခဲ့ကြခြင်းရဲ့ ရလဒ်အနေနဲ့ ထိခိုက်နစ်နာမှုကို ခံစားရသည်မှာ ကျွန်တော်တို့လုပ်သားပြည်သူများနဲ့ ကျွန်တော်တို့နိုင်ငံတော် ပင်ဖြစ်ပါတယ်။ ဖြစ်ခဲ့တဲ့အတိတ်ဖြစ်စဉ်တွေကို ကျွန်တော်တို့ သင်ခန်းစာယူပြီး နောက်နောင်အလားတူဖြစ်ရပ်မျိုး ထပ်မဖြစ်အောင် ကျွန်တော်တို့ အားလုံး ပိုင်းဝန်းကာကွယ်ခြင်းဖြင့် လူငယ်တို့ရဲ့ အနာဂတ်ပြည်ထောင်စုကြီးရဲ့ အကျိုးစီးပွားကို ပိုင်ဝန်းကာကွယ်ကြရမည်ဖြစ်ပါကြောင်း ပြောကြားလိုပါတယ်။

မြန်မာနိုင်ငံတောင်သူလယ်သမားဖွံ့ဖြိုးတိုးတက်ရေးပါတီက ၎င်းတို့၏ မူဝါဒ၊ သဘောထား၊ လုပ်ငန်းစဉ် စသည်တို့ကို ဟောပြောတင်ပြ

နေပြည်တော် နိုဝင်ဘာ ၈

မြန်မာနိုင်ငံတောင်သူလယ်သမားဖွံ့ဖြိုးတိုးတက်ရေးပါတီ ဥက္ကဋ္ဌ ဦးကျော်စွာစိုး (၁) ဦးကျော်စွာအောင်က ၎င်းတို့၏ မူဝါဒ၊ သဘောထား၊ လုပ်ငန်းစဉ် စသည်တို့ကို နိုဝင်ဘာ ၈ ရက် ညဘိုင်းတွင် ရေဒီယိုနှင့် ရုပ်မြင်သံကြား အစီအစဉ်များမှ ဟောပြော တင်ပြခဲ့ပါသည်။

အဆိုပါ ဟောပြောတင်ပြချက် အပြည့်အစုံမှာ အောက်ပါအတိုင်း ဖြစ်ပါသည်-

လေးစားရပါသော မိဘပြည်သူများခင်ဗျာ ကျွန်တော်ကတော့ မြန်မာနိုင်ငံ တောင်သူလယ်သမားဖွံ့ဖြိုးတိုးတက်ရေးပါတီ ဥက္ကဋ္ဌ ဦးကျော်စွာစိုး ဖြစ်ပါတယ်။

ကျွန်တော်တို့ မြန်မာနိုင်ငံတောင်သူလယ်သမားဖွံ့ဖြိုးတိုးတက်ရေးပါတီဟာ (၆.၁၁.၂၀၁၂) ခုနှစ်မှာ တောင်သူလယ်သမားကြီး (၂၁) ဦးနဲ့ စတင်ထူထောင်လာခဲ့တဲ့ ပါတီဖြစ်ပါတယ်။ ကျွန်တော်တို့ ဖွဲ့စည်းထူထောင်စဉ်က နိုင်ငံရေးလုပ်ငန်းစဉ်များ၊ ပါတီတစ်ခုရဲ့ လုပ်ငန်းတာဝန်များကို ကျွမ်းကျင်လို့ ထူထောင်ခဲ့ခြင်း မဟုတ်ပါဘူး။ ရင်ထဲမှာ ဒို့တောင်သူလယ်သမားတွေရဲ့ ဘဝအမှန်ကို တိုင်းသိ ပြည်သိ ကမ္ဘာသိအောင် လွတ်တော်ထဲ အရောက်သွားပြီး တင်ပြနိုင်ဖို့နဲ့ ပြောပိုင်ခွင့်သာရှိတဲ့ တောင်သူလယ်သမားဘဝကနေ လုပ်ပိုင်ခွင့်ရှိတဲ့ တောင်သူလယ်သမားတွေရဲ့ ပါတီဖြစ်အောင် ကြိုးစားမယ်ဆိုတဲ့ စိတ်ဓာတ်နဲ့ ဖွဲ့စည်းထူထောင်ခဲ့ခြင်း ဖြစ်ပါတယ်။

အဲဒါကြောင့် ၂၀၁၅ ခုနှစ် အထွေထွေရွေးကောက်ပွဲကြီးမှာ တောင်သူလယ်သမားပါတီအနေဖြင့် လွတ်တော်ကိုယ်စားလှယ်ပေါင်း (၂၈၆)ဦး ပါဝင်ယှဉ်ပြိုင်ခဲ့ကြပါတယ်။ ပါဝင်ယှဉ်ပြိုင်ခဲ့ကြတဲ့ တောင်သူလယ်သမားစစ်စစ်ကြီးတွေဟာ စိတ်ဓာတ်ကသာ ပြင်းထန်ပြီး နိုင်ငံရေးဆိုတဲ့ အတွေ့အကြုံနည်းတော့ ပြေးကားပြေး၏ ပန်းတိုင် မရောက်ဖြစ်ကာ ရွေးကောက်ပွဲအောင်နိုင်ခြင်းမရှိ ဖြစ်ခဲ့ရပါတယ်။

ကျွန်တော်တို့ တိုင်းပြည်မှာ ကျေးလက်နေပြည်သူဟာ တိုင်းပြည်လူဦးရေ၏ ၇၅ ရာခိုင်နှုန်း ရှိပြီး အားလုံးဟာ စိုက်ပျိုး၊ မွေးမြူရေးကို လုပ်ကိုင်နေကြတဲ့ ကျေးလက်နေ တောင်သူလယ်သမားများသာ ဖြစ်ကြပါတယ်။ တစ်နည်းအားဖြင့်ဆိုရရင် နိုင်ငံသားအားလုံး၏ ၇၅ ရာခိုင်နှုန်းသည် တောင်သူလယ်သမားများသာ ဖြစ်ကြပါတယ်။

ကျွန်တော်တို့ တောင်သူလယ်သမားများဟာ ဒီမိုကရေစီလည်း နားမလည်ဘူး၊ ဒီမိုကရက်တစ်လည်း နားမလည်ပါဘူး။ သူတို့ရဲ့ ဘဝမှာ စားဝတ်နေရေးနဲ့ပဲ လုံးပန်းနေတော့ ဘာမှမလေ့လာနိုင်ဘူး ဖြစ်နေကြပါတယ်။ ဒါတွေကို ကူညီဖြေရှင်းဖို့ ဘဝတူတောင်သူလယ်သမားပါတီက ကူညီဆောင်ရွက်သွားမယ်လို့ ပြောကြားပါရစေခင်ဗျာ။

တိုင်းသူပြည်သားအားလုံးဟာ ခေတ်ကျပ်တဲ့ကာလအတွင်းမှာ စီးပွားရေးများ အဘက်ဘက်က မလုပ်နိုင်ကြတော့တဲ့အတွက် စားဝတ်နေရေးကျပ်တည်းကြတာ ဘယ်သူမှငြင်းလို့မရကြပါဘူး။ ယခုလာမဲ့ ရွေးကောက်ပွဲအပြီးမှာ အစိုးရသစ် ပေါ်ပေါက်လာတော့မှာဖြစ်တဲ့ အတွက် နိုင်ငံရေးအပြောင်းအလဲတွေ ရှိလာတော့မှာ ဖြစ်ပါတယ်။ နိုင်ငံရေးပြောင်းလဲလာရင် စီးပွားရေးလည်း ကောင်းမွန်လာမယ်ဆိုတာ သေချာပေါက်ဖြစ်မယ်လို့ ယုံကြည်ပါတယ်ခင်ဗျာ။ တိုင်းသူပြည်သားအားလုံးဟာ တိုက်ပွဲတွေဖြစ်တာရော၊ နိုင်ငံရေးပဋ္ဌိပက္ခတွေ ဖြစ်တာရော စိတ်မဝင်စားကြဘူး၊ သူတို့စိတ်ဝင်စားတာ စီးပွားရေး တစ်ခုပဲဆိုတာ သိပါတယ်။ တိုင်းပြည်တည်ငြိမ်မှ စီးပွားရေးကောင်းမွန်မှာ ဖြစ်ပါတယ်။ ရွေးကောက်ပွဲအောင်မြင်စွာကျင်းပပြီးရင် အရပ်သားအစိုးရတစ်ရပ်ပေါ်ပေါက်လာရင် တိုင်းပြည်တည်ငြိမ်သွားဖို့ သေချာသွားပြီဖြစ်ပါတယ်။

ကျွန်တော်တို့ မြန်မာနိုင်ငံ တောင်သူလယ်သမားဖွံ့ဖြိုးတိုးတက်ရေးပါတီဟာ ပြည်ထောင်စုတစ်ဝန်းလုံးပြိုင်တဲ့ ပါတီကြီးတစ်ခု ဖြစ်ပါတယ်။ ကျွန်တော့်ရဲ့ ကိုယ်စားလှယ်တော်များဟာလည်း လူငယ်လူရွယ်များနဲ့ တကယ့်မြေပြင်မှာ လက်တွေ့လုပ်ငန်း လုပ်ဆောင်တဲ့ သူတွေ များစွာပါဝင်ကြပါတယ်။ ရွေးကောက်ပွဲစနစ်ဟာ ဟိုးအရင် တုန်းကလို မဟုတ်တော့ဘဲ FPTP စနစ်၊ PR စနစ် ရောနှောပြီး လုပ်ဆောင်သွားမှာဖြစ်တဲ့အတွက် ကျွန်တော့်ပါတီရဲ့ ကိုယ်စားလှယ်များဟာ လွတ်တော်ထဲကို အထိုက်အလျောက် ရောက်ရှိကြမှာ ဖြစ်ပါတယ်။

ကျွန်တော်ကတော့ ကျွန်တော့်ရဲ့ လွတ်တော်ကိုယ်စားလှယ်လောင်းများကို ပြည်သူတွေအပေါ်မှာ ကိုယ်ချင်းစာစိတ်ထားဖို့၊ ရိုင်းပင်းကူညီဖြေရှင်းဖို့၊ ပြည်သူတွေအပေါ်မှာ စိတ်ရင်းစေတနာ ကောင်းကောင်းထားပြီး သူတို့ရဲ့ ဘဝအခက်အခဲတွေကို လိုက်ပါဆောင်ရွက်ဖို့ပဲ အထူးမှာကြားထားပါတယ်ခင်ဗျာ။

ကျွန်တော်တစ်ခုလောက် တိုင်းသူပြည်သားတွေကို တင်ပြလိုပါတယ်။ အဲဒီအချက်ကတော့ အရေးကြီးဆုံးဖြစ်တဲ့ ဆင်းရဲမွဲတေမှုဆိုတဲ့ တိုင်းပြည်ရဲ့ ဘုံရန်သူကို တိုက်ထုတ်ပစ်ရမှာဖြစ်တယ်။

လူဆင်းရဲရင် စိတ်ဆင်းရဲမယ်၊ စိတ်ဆင်းရဲရင် အမြင်မကြည်လင်တော့ဘူး၊ အမြင်မကြည်ရင် ရန်လိုလာတယ်၊ ရန်လိုလာရင် ငြိမ်းချမ်းမှုဟာ ပျောက်ကွယ်သွားကြပါတယ်။

ဆင်းရဲမွဲတေမှုကို ဘယ်လိုတိုက်ဖျက်ပစ်ရမှာလဲလို့ဆိုရင် ကျွမ်းကျင်သူတွေနဲ့ ပေါင်းစည်းပြီး တိုက်ဖို့လိုပါတယ်။ ကျွမ်းကျင်သူဆိုတာ သူ့နေရာ၊ သူ့ဌာနကို ကျွမ်းကျင်တတ်မြောက်ထားတဲ့သူတွေကို ခေါ်ပါတယ်။

လယ်သမားက လယ်စိုက်တာကို ကျွမ်းကျင်တယ်

စစ်သားက စစ်တိုက်တာကို ကျွမ်းကျင်တယ်

အလုပ်သမားက စက်ရုံ၊ အလုပ်ရုံကိစ္စတွေကို ကျွမ်းကျင်တယ်

ကုန်သည်က အရောင်းအဝယ်ကို ကျွမ်းကျင်တယ်

ဘယ်လုပ်ငန်းမဆို ကျွမ်းကျင်မှ အကျိုးပေးတာ ဖြစ်ပါတယ်။ ဒါတွေကို လူမှန်နေရာမှန်ပြန်ဖြစ်အောင် နေရာချနိုင်ရင် ကျွန်တော်တို့ တိုင်းပြည် ချမ်းသာသွားမယ်ဆိုတာ သဘောပေါက် စေလိုပါတယ်။

နိုင်ငံရေးဆိုတာ အထွေအထူးမဟုတ်ပါဘူး။ ဗိုလ်ချုပ်အောင်ဆန်းကလည်း ပြောသွားဖူးပါတယ်။ နိုင်ငံရေးဆိုတာပြည်သူလူထု နိစ္စဓုဝ ဖြစ်တဲ့ စား၊ ဝတ်၊ နေရေးကို အကျိုးရှိအောင်ဆောင်ရွက်ပေးရတဲ့ အလုပ်ဖြစ်ပါတယ်လို့ ပြောသွားခဲ့ပါတယ်။ ကျွန်တော်တို့ နားလည်သင်ကြားခဲ့ရတာလည်း နိုင်ငံရေးဆိုတာ လူမှုရေး + စီးပွားရေး = နိုင်ငံရေးလို့ သင်ယူခဲ့ရတာပါ။

လူမှုရေးဆိုတာ အများပြည်သူတို့ရဲ့ဘဝကို ကူညီဆောင်ရွက်ရမယ်၊ ကယ်ဆယ်ရမယ်၊ ရိုင်းပင်းရမယ်၊ မျှတရမယ်ဆိုတဲ့ ကိုယ်ချင်းစာစိတ်မွေးပြီး လုပ်ရတဲ့ အလုပ်ဖြစ်ပါတယ်။

စီးပွားရေးဆိုတာကလည်း မိမိဘဝမြင့်မားတိုးတက်အောင်၊ မိမိပတ်ဝန်းကျင်မြင့်မားတိုးတက်အောင်၊ မိမိတိုင်းပြည် မြင့်မားတိုးတက်အောင်၊ စားဝတ်နေရေး အဘက်ဘက်က မြင့်မားတိုးတက်ပြေလည်အောင်ဆောင်ရွက်ခြင်းပဲ ဖြစ်ပါတယ်။

အဲဒီနှစ်ခုပေါင်းမှ လူမှုရေး + စီးပွားရေး = နိုင်ငံရေးဆိုတာ ဖြစ်ပေါ်လာတာပါ။

ဒါကြောင့် နိုင်ငံရေးဆိုတာ ပြည်သူကြားက ပေါက်ဖွားလာတဲ့ ပြည်သူတွေ ဦးဆောင်ပြီး ဆောင်ရွက်ရတဲ့လုပ်ငန်း ဖြစ်ပါတယ်။ နိုင်ငံတော်မှာလည်း နိုင်ငံ့ဝန်ထမ်းများဟာ ပါတီနိုင်ငံရေးကင်းရှင်းရမယ်လို့ ပြောထားပါတယ်။

နိုင်ငံ့ဝန်ထမ်းများဟာလည်း ပြည်သူကြားက ပေါက်ဖွားလာတဲ့ တိုင်းပြည်တာဝန်ထမ်းကြတဲ့ ပြည်သူတွေဖြစ်လို့ သူတို့ရဲ့ ဘဝပြည့်စုံဖူလုံဖို့ကလည်း အရေးကြီးလုပါတယ်။ ကုန်ဈေးနှုန်းတွေ တက်လာရင် အရပ်သားပြည်သူတွေအတွက်သာ ဈေးတက်တာ မဟုတ်ပါဘူး၊ တိုင်းပြည်တာဝန် ထမ်းဆောင်နေကြရတဲ့ ပြည်သူ့ဝန်ထမ်းတွေလည်း အတူတူခံကြရတာ ဖြစ်ပါတယ်။

မြန်မာနိုင်ငံ တောင်သူလယ်သမားဖွံ့ဖြိုးတိုးတက်ရေးပါတီရဲ့ အလံတံဆိပ်ဟာ နဂါးနီ(၂)ကောင်အပေါ်မှာ လယ်သမားကြီးကမားမားမတ်မတ် ရင်ကော့ပြီး ရပ်နေတဲ့ ပုံစံဖြစ်ပါတယ်။ နဂါးနီရဲ့ အဓိပ္ပာယ်ဟာ ဆင်းရဲခြင်း လွတ်ကင်းအောင် လမ်းပြဆောင်မယ်ဆိုတဲ့ အဓိပ္ပာယ်ရှိတာကြောင့် ဆင်းရဲသားများရဲ့ ဘဝ၊ လယ်သမားများရဲ့ ဘဝကို လမ်းပြ ဦးဆောင် ပေးသွားမယ်လို့ အဓိပ္ပာယ်ကောက်ယူလို့ ရပါတယ် ခင်ဗျာ။

ဒါကြောင့် အခုလာမယ့် အထွေထွေရွေးကောက်ပွဲကြီးမှာ လယ်သမားပါတီ နဂါးနီကို အားပေးကြပါလို့ ပြည်သူလူထု တစ်ရပ်လုံးကို တောင်းဆိုလိုက်ပါ တယ်ခင်ဗျာ။

ကျွန်တော်တို့ မြန်မာနိုင်ငံတော်ကြီးဟာ ရွေးကောက်ပွဲအပြီးမှာ ငြိမ်းချမ်းရေးနဲ့ စီးပွားရေးတစ်ပြိုင်တည်း ဖွံ့ဖြိုးတိုးတက်အောင်မြင်လာမယ်လို့လည်း ခန့်မှန်းသိရှိရပါတယ်။ မြန်မာနိုင်ငံနဲ့ တရုတ်ပြည်သူ့သမ္မတနိုင်ငံတို့ ပူးပေါင်းပြီး (BRI) One Belt One Road စီမံကိန်းကြီးလည်း အကောင်အထည်ဖော်ဆောင်ရွက်တော့မှာ ဖြစ်တဲ့အတွက် တိုင်းပြည်အတွက် အလုပ်အကိုင်အခွင့်အလမ်းများ များစွာပေါ်ထွန်းပြီး ကမ္ဘာ့ဈေးကွက်ကို ချိတ်ဆက်နိုင်ပြီး ဖွံ့ဖြိုးတိုးတက်မှုများရဲ့ အသီးအပွင့်များကိုလည်း ခံစားရတော့မှာဖြစ်ပါတယ်လို့ ပြောကြားလိုပါတယ်။

ကျွန်တော်တို့ မြန်မာနိုင်ငံ တောင်သူလယ်သမားဖွံ့ဖြိုးတိုးတက်ရေးပါတီအနေနဲ့ ပြည်သူတွေကို ကတိပေးနိုင်တာကတော့ တခြားကိစ္စအရေးများထက် တိုင်းသူပြည်သားရဲ့ မီးဖိုချောင်ကို သေသေချာချာ ကာကွယ်စောင့်ရှောက်ပြီး မိသားစုအားလုံး စားဝတ်နေရေးပြေလည်အောင် ကြိုးစားဆောင်ရွက်သွားပါမယ်လို့ ပြောကြားရင်းနဲ့ပဲ နိဂုံးချုပ်အပ်ပါတယ်ခင်ဗျာ။

ပါတီ၏သီချင်းစာသား

နဂါးပါတီ

တေးရေး - ရွှေငြိမ်းမင်း
တေးဆို - ရွှေမန်းခေတ်

(မြန်မာနိုင်ငံ တောင်သူလယ်သမား
ဖွံ့ဖြိုးတိုးတက်ရေးအတွက် ရေးရှခဲ့သည် ....
အများတကာညီ တရားမကွာပြီ
နဂါးပါတီ အားသာသည်
ညီညီညာညာ စည်းလုံးခြင်းနဲ့ ပြည်သူ့အကျိုးကို ထမ်းဆောင်လာကြ
သည် .....
စိတ်ထားတူညီမဲပေးကြမည် .....
ဒို့နဂါးပါတီအောင်လံလွှင့်ကာချီ ...)၂
(မင်္ဂလာပါ ပြည်သူ့အပေါင်းတွေ
သောင်းသောင်းဖြဖြ ကြိုဆိုနေပြီ... နဂါးပါတီ မေတ္တာတရားနဲ့
တိကျပြတ်သား စိတ်ထားခိုင်မာသည် .... မင်္ဂလာပါ
ပြည်သူ့အပေါင်းတွေ
သောင်းသောင်းဖြဖြ ကြိုဆိုနေပြီ)....
ဒို့တောင်သူလယ်သမားတွေ
တိုးတက်မှုအား ခန့်ညားထည်ဝါသည်
တိုင်းပြည်လူမျိုး ဆတက်ထမ်းပိုး
ကောင်းစားဖို့ အချိန်ခါရောက်လာပြီ
ဘာသာရောင် သာသနာရောင်တွေ
ဝင်းပထိန်ချီ အများတကာညီ
တရားမကွာပြီ နဂါးပါတီ အားသာသည် ...
ညီညီညာညာစည်းလုံးခြင်းနဲ့ .
ပြည်သူ့အကျိုးကို ထမ်းဆောင်လာကြသည်
စိတ်ထားတူညီမဲပေးကြမည်
ဒို့နဂါးပါတီအောင်လံ လွှင့်ကာချီ ၂

အထွေထွေအုပ်ချုပ်ရေးဦးစီးဌာန ဝန်ထမ်းများ စုပေါင်းသွေးလှူ

မုံရွာ နိုဝင်ဘာ ၈

(၃၇)ကြိမ်မြောက် အထွေထွေအုပ်ချုပ်ရေးဦးစီးဌာန နှစ်ပတ်လည်နေ့ကို ဂုဏ်ပြုသောအားဖြင့် စစ်ကိုင်းတိုင်းဒေသကြီး၊ ခရိုင်၊ မြို့နယ် အထွေထွေအုပ်ချုပ်ရေးဦးစီးဌာနမှ ဝန်ထမ်းများက စုပေါင်းသွေးလှူဒါန်းခြင်းကို နိုဝင်ဘာ ၅ ရက်က မုံရွာမြို့အမှတ်(၄)တပ်မတော်ဆေးရုံ (ခုတင်-၃၀၀)ရှိ အမျိုးသားလူနာခွဲစိတ်ကုသဆောင်၌ ပြုလုပ်သည်။

ဦးစွာ တိုင်းဒေသကြီးဝန်ကြီးများ၊ တိုင်းဒေသကြီးဥပဒေချုပ်၊ တိုင်းဒေသကြီးအတွင်းရေးမှူး၊ အမှတ်(၄) တပ်မတော်ဆေးရုံ (ခုတင်-၃၀၀) ဗိုလ်မှူးကြီး မြတ်မင်းခန်းနှင့် တာဝန်ရှိသူများ၊ အမျိုးသမီးရေးရာအဖွဲ့ဝင်များ၊ မိခင်နှင့်ကလေးစောင့်ရှောက်မှု ကြီးကြပ်ရေးအဖွဲ့ဝင်များက အထွေထွေအုပ်ချုပ်ရေးဦးစီးဌာန ဝန်ထမ်း ၆၅ ဦး၏ စုပေါင်းသွေးလှူဒါန်းနေမှုကို ကြည့်ရှုအားပေးပြီး အာဟာရဖြည့် စားသောက်ဖွယ်ရာများနှင့် လက်ဆောင်ပစ္စည်းများ၊ ဆေးဝါးများ ပေးအပ်သည်။

ထို့နောက် တိုင်းဒေသကြီးဝန်ကြီးများနှင့် အဖွဲ့သည် အဆိုပါ အမှတ်(၄) တပ်မတော်ဆေးရုံ(ခုတင်-၃၀၀)တွင် တက်ရောက်ကုသမှု ခံယူနေသော လူနာများအား ရင်းရင်းနှီးနှီး နှုတ်ဆက်အားပေးစကား ပြောကြားပြီး အာဟာရဖြည့် စားသောက်ဖွယ်ရာများ၊ လက်ဆောင်ပစ္စည်းများ၊ ဆေးဝါးများနှင့် ဆေးရုံဘက်စုံအသုံးပြုနိုင်ရန်အတွက် အလှူငွေများကို တာဝန်ရှိသူထံ ပေးအပ်လှူဒါန်းခဲ့ကြောင်း သိရသည်။ **ခရိုင်(ပြန်/ဆက်)**

ပြည်မြို့နယ်၌ မိုးနှောင်းဝါကောက်သိမ်းမှု တာဝန်ရှိသူများ ကွင်းဆင်းကြည့်ရှု

ပြည် နိုဝင်ဘာ ၈

ပြည်မြို့နယ်အတွင်း သမဝါယမအသင်းစုပိုင်ငွေဖြင့် ဆောင်ရွက်သည့် သမဝါယမအသင်း ခုနစ်သင်း၏ Raka- 666(BT)မျိုးများဖြင့် စိုက်ပျိုးထားရှိသော ဝါစိုက်ဧက ၂၇၀၀၊ သမဝါယမအသင်းသား ၅၆၅ ဦးရှိသည့် အနက် ဝန်တင်ဆိပ်ကျေးရွာ ဝန်တင်ဆိပ် စိုက်ပျိုးရေးနှင့်အထွေထွေ သမဝါယမအသင်းမှ အသင်းသားတောင်သူ ဦးသိန်းဦး၏ မိုးနှောင်းဝါ စိုက်ပျိုးသော ယာမြေ နှစ်ဧကကို ပထမအကြိမ် ကောက်သိမ်းခဲ့ရာ တစ်ဧကလျှင် ၀၊ ပိသာ ၃၀၀ နှုန်းဖြင့် စုစုပေါင်း ၂ ဧကအတွက် ပိသာ ၆၀၀ ထွက်ရှိခဲ့ပြီး အဆိုပါ မိုးနှောင်းဝါကောက်သိမ်းမှုကို မြို့နယ်သမဝါယမဦးစီးဌာနမှ ဝန်ထမ်းများနှင့် မြို့နယ်သမဝါယမအသင်းစုမှ တာဝန်ရှိသူများက သွားရောက်ကြည့်ရှုခဲ့ကြကြောင်း သိရသည်။

သတင်းစဉ်

မိုင်းခတ်ခ် စာဖတ်ရှိန်မြှင့်တင်ရေး စာအုပ်စာစောင်များ ငှားရမ်းပေး

မိုင်းခတ် နိုဝင်ဘာ ၈

ရှမ်းပြည်နယ်(အရှေ့ပိုင်း) မိုင်းခတ်မြို့နယ် ပြန်ကြားရေးနှင့် ပြည်သူ့ဆက်ဆံရေးဦးစီးဌာနမှ Mobile Library စနစ်ဖြင့် စာအုပ်စာစောင်များ အခမဲ့ငှားရမ်းပေးခြင်းနှင့် စာအုပ်များ အသစ်လဲလှယ်ပေးခြင်းကို ယမန်နေ့က မိုင်းခတ်မြို့ အမှတ်(၁)ရပ်ကွက်၌ စာဖတ်ပရိသတ်များထံ စာအုပ်များ ငှားရမ်းပေးခဲ့သည်။

ထိုသို့ ဆောင်ရွက်ရာတွင် မြို့နယ်ပြန်ကြားရေးနှင့် ပြည်သူ့ဆက်ဆံရေးဦးစီးဌာန ဝန်ထမ်းများက စာကြည့်တိုက်သို့ လာရောက်ငှားရမ်းရန် အခက်အခဲရှိသည့် စာဖတ် ပရိသတ်များအတွက် သုတ၊ ရသစာအုပ်များကို Mobile Library စနစ်ဖြင့် ငှားရမ်းပေးလျက်ရှိရာ မြို့နယ်အတွင်းရှိ ဌာနဆိုင်ရာရုံးများမှ ဝန်ထမ်းများ၊ အခြေခံပညာကျောင်းမှ ကျောင်းသား ကျောင်းသူများ၊ ရပ်ကွက်နေ ပြည်သူများအား စာအုပ်စာစောင်များ ငှားရမ်းပေးခြင်းနှင့် အသစ်လဲလှယ်ပေးခြင်းတို့ကို အပတ်စဉ်သောကြာနေ့တိုင်း ကွင်းဆင်း ဆောင်ရွက်လျက်ရှိကြောင်း သိရသည်။

နန်းနွယ်နီ(ပြန်/ဆက်)

ဒဂုံတက္ကသိုလ်၌ သစ်တောထိန်းသိမ်းရေး၊ တောမီးကာကွယ်ရေးနှင့် မီးခိုးမြှုင့်လျှော့ချရေးဆိုင်ရာ အသိပညာပေးဟောပြော

ရန်ကုန် နိုဝင်ဘာ ၈

ရန်ကုန်တိုင်းဒေသကြီး သစ်တောဦးစီးဌာနနှင့် ဒဂုံတက္ကသိုလ်တို့ပူးပေါင်း

၅ ရက်က ဒဂုံတက္ကသိုလ်ပါမောက္ခချုပ် ဒေါက်တာဝင်းဝင်းသန်းက အမှာစကားပြောကြားပြီး ရန်ကုန်တိုင်းဒေသကြီးသစ်တောဦးစီးဌာန ဒုတိယညွှန်ကြားရေးမှူး ဦးလင်းထင်က သစ်တောသစ်ပင်များသည် ကမ္ဘာ့ဂေဟာစနစ်အတွက် အရေးပါသောကြောင့် ထိန်းသိမ်းစောင့်ရှောက်ရန်လိုကြောင်း၊ တောမီးလောင်ကျွမ်းရခြင်းအကြောင်းရင်းများ၊ တောမီးအမျိုးအစားများကို ရှင်းလင်းပြောကြားပြီး တက်ရောက်လာသူများက မေးမြန်းသောမေးခွန်းများကို ပြန်လည်ဖြေကြားသည်။

ဇွဲမင်းထက်(ပြန်/ဆက်)

တာချီလိတ်မြို့၌ အခွန်ဆိုင်ရာအသိပညာပေး ဆွေးနွေး

တာချီလိတ် နိုဝင်ဘာ ၈

တာချီလိတ်မြို့နယ် ပြည်တွင်းအခွန်များဦးစီးဌာနက ၂၀၂၅ ခုနှစ် ပြည်ထောင်စုအခွန်အကောက်ဥပဒေအပါအဝင် ပြည်တွင်းအခွန်များ ဦးစီးဌာနက စည်းကြပ်ကောက်ခံလျက်ရှိသည့် အခွန်များနှင့် စပ်လျဉ်း၍ အခွန်ဆိုင်ရာ အသိပညာပေးရှင်းလင်းဆွေးနွေးပွဲကို နိုဝင်ဘာ ၆ ရက်က ခရိုင်နှင့်မြို့နယ် စုပေါင်းရုံးရှိ မြို့နယ်အခွန်ဦးစီးဌာနမှူးရုံးတွင် ယမန်နေ့ နံနက်ပိုင်းက ကျင်းပသည်။

အဆိုပါ ရှင်းလင်းဆွေးနွေးပွဲတွင် မြို့နယ်အခွန်ဦးစီးဌာနမှူး ဒေါ်ဘောမြာက အခွန်ကဏ္ဍာတစ်ရပ်ချင်းအလိုက် သိကောင်းစရာများ၊ အခွန်အမှတ်တံဆိပ်ကပ်နိုပ်ခြင်းဆိုင်ရာ ပြဋ္ဌာန်းချက်များအား လိုက်နာ ဆောင်ရွက်ရမည့် ကိစ္စရပ်များနှင့်စပ်လျဉ်း၍ အသိပညာပေးရှင်းလင်း ဆွေးနွေးပြီး အခွန်ထမ်းပြည်သူများသိလိုသည့် မေးမြန်းဆွေးနွေး ချက်များကို ပြန်လည်ဖြေကြားပေးခဲ့ကြောင်း သိရသည်။

ခရိုင်(ပြန်/ဆက်)

ကြိုးခင်းမြို့နယ်၌ လူငယ်ရေးရာအသိပညာပေးဟောပြော

ကြိုးခင်း နိုဝင်ဘာ ၈

ဧရာဝတီတိုင်းဒေသကြီး ကြိုးခင်းမြို့နယ် ဘက်ရဲမြို့အခြေခံပညာအထက်တန်းကျောင်း၌ ပြန်ကြားရေးနှင့်ပြည်သူ့ဆက်ဆံရေးဦးစီးဌာန မြို့နယ်ဥပဒေရုံး၊ အခြေခံပညာဦးစီးဌာနနှင့် Book Club အဖွဲ့ဝင်များ ပူးပေါင်း၍ နိုဝင်ဘာ ၆ ရက်က လူငယ်ရေးရာအသိပညာပေးဟောပြောပွဲကို အဆိုပါ ကျောင်းရှိ တေဇခန်းမ၌ ပြုလုပ်သည်။

ဦးစွာ မြို့နယ်ပြန်ကြားရေးနှင့်ပြည်သူ့ဆက်ဆံရေးဦးစီးဌာန ဦးစီးမှူး ဒေါ်ခင်မိုးမြင့်က လူငယ်ရေးရာဟောပြောပွဲ ကျင်းပရခြင်းနှင့် ပတ်သက်၍ ရှင်းလင်းပြောကြားပြီး လူငယ်နှင့် ဘဝစာကြည့်တိုက် ခေါင်းစဉ်ဖြင့်လည်းကောင်း၊ Book Club အဖွဲ့ဝင် မြန်မာနိုင်ငံစာရေးဆရာအသင်းအဖွဲ့ဝင် ဦးအေးမြင့်အောင်(မိုးမြေသစ္စာ)က လူငယ်နှင့် ဘဝဖြည့်တည်မှု ခေါင်းစဉ်ဖြင့်လည်းကောင်း၊ မြို့နယ်ဥပဒေရုံးမှ ဒုတိယမြို့နယ်ဥပဒေအရာရှိ ဒေါ်ခင်ထိုက်ထိုက်ပန်က ပြစ်မှု၊ ပြစ်ဒဏ်များ၊ လူကုန်ကူးခြင်း၊ မူးယစ်ဆေးဝါး ရောင်းဝယ်သုံးစွဲလျှင် ကျခံရမည့် ပြစ်မှုများနှင့် ဥပဒေရုံးမှ ဆောင်ရွက်ရသည့် လုပ်ငန်းကိုလည်းကောင်း ဆွေးနွေးဟောပြောသည်။ ထို့နောက် အထက(ဘက်ရဲ) ကျောင်းအုပ် ဆရာမကြီး ဒေါ်ခင်ထက်ထက်မြင့်က ကျေးဇူးတင်စကားပြောကြားခဲ့သည်။

ဖြိုးဝေလင်း(ပြန်/ဆက်)

သရက်မြို့၌ လျှပ်စစ်ဓာတ်အားဖြန့်ဖြူးရေးလုပ်ငန်း ခရိုင်၊ မြို့နယ် လျှပ်စစ်အင်ဂျင်နီယာရုံးမှ ဝန်ထမ်းများက လျှပ်စစ်အန္တရာယ် အသိပညာပေး လက်ကမ်းစာစောင်များဖြန့်ဝေခြင်းကို နိုဝင်ဘာ ၇ ရက်က အမှတ်(၃) အခြေခံပညာအထက်တန်းကျောင်း၌ ဆောင်ရွက်စဉ်။ **မြို့နယ်(ပြန်/ဆက်)**

❑ **နိုင်ငံ့ဝန်ထမ်းများအား မည်သည့်နည်းလမ်းဖြင့်မဆို ခြိမ်းခြောက်ခြင်း၊ တာဝန်ထမ်းဆောင်မှုအား နှောင့်ယှက်ခြင်းများ ဆောင်ရွက်ပါက တည်ဆဲဥပဒေများနှင့်အညီ အရေးယူခံရနိုင်ပါသည်။**

ရာသီပြည့်သီးနှံစိုက်ပျိုးရေး၊ ပန်းတိုင်အတွက်နှုန်းရရှိရေးနှင့် နည်းပညာပေးဆွေးနွေး

နေပြည်တော် နိုဝင်ဘာ ၈

နေပြည်တော်ကောင်စီဝင် ဗိုလ်မှူးကြီး ရဲမိုးသည် တာဝန်ရှိသူများနှင့်အတူ နိုဝင်ဘာ ၆ ရက်က ပျဉ်းမနားမြို့နယ် ငကောင်းကံအုပ်စု ဧီးကုန်းကျေးရွာ KC ခန်းမ၌ တောင်သူများနှင့် တွေ့ဆုံ၍ ရာသီပြည့်သီးနှံစိုက်ပျိုးရေး၊ ပန်းတိုင်အတွက်နှုန်းရရှိရေးနှင့် နည်းပညာပေးအခမ်းအနားသို့ တက်ရောက်သည်။

ဦးစွာ နေပြည်တော်ကောင်စီဝင်က လယ်ယာစိုက်ပျိုးရေးကဏ္ဍကို အောင်မြင်အောင် အကောင်အထည်ဖော် ဆောင်ရွက်ရာမှာ လက်မှုလယ်ယာစနစ်မှ စက်မှုလယ်ယာစနစ်သို့ အပြည့်အဝပြောင်းလဲ ကျင့်သုံးရေးသည်လည်း အလွန်အရေးပါလျက်ရှိကြောင်း၊ စိုက်ပျိုးရေးကဏ္ဍတွင် သီးနှံများ အောင်မြင်ဖြစ်ထွန်းရန် မျိုး၊ မြေ၊ ရေ၊ နည်း စသည့် ကဏ္ဍ(၄)ရပ်က အရေးပါသလို စိုက်ပျိုးထုတ်လုပ်သူ တောင်သူများ၏ ပူးပေါင်းပါဝင်မှု နည်းစနစ်များကို စနစ်တကျ လိုက်ပါဆောင်ရွက်မှုတို့ကလည်း အလွန်အရေးကြီးကြောင်း၊ တောင်သူများအား ဓာတ်မြေသြဇာများ ဈေးနှုန်းသက်သာစွာ တိုက်ရိုက်ဖြန့်ဖြူးပေးနိုင်ရေးအတွက် နေပြည်တော်ကောင်စီနယ်မြေအတွင်း ဆောင်ရွက်ပေးလျက်ရှိကြောင်းနှင့် လယ်ယာကဏ္ဍ ဖွံ့ဖြိုးတိုးတက်ပြီး သီးနှံများ ပန်းတိုင်အတွက်နှုန်းရရှိရေး ပိုင်းဝန်းကြိုးပမ်းသွားကြရန် ပြောကြား၍ တောင်သူများထံ မျိုးစေ့များ ထောက်ပံ့ပေးအပ်ခဲ့သည်။

မြို့နယ်(ပြန်/ဆက်)

တံတားမြို့၌ စာဖတ်ရိုက်မြှင့်တင်ရေးအခမ်းအနား ကျင်းပ

တံတား နိုဝင်ဘာ ၈

တံတားမြို့ ပြန်ကြားရေးနှင့် ပြည်သူ့ဆက်ဆံရေး ဦးစီးဌာနနှင့် အခြေခံပညာဦးစီးဌာနတို့ ပူးပေါင်းကျင်းပသည့် စာဖတ်ရိုက်မြှင့်တင်ရေး လှုပ်ရှားမှုအခမ်းအနားကို နိုဝင်ဘာ ၅ ရက်က တာပကျေးရွာ အခြေခံပညာအလယ်တန်းကျောင်း၌ ကျင်းပသည်။

အဆိုပါ အခမ်းအနားတွင် တာပကျေးရွာ အုပ်ချုပ်ရေးမှူး ဦးမြင့်စန်းဦးက အမှာစကား ပြောကြားပြီး တံတားမြို့ပြန်ကြားရေးနှင့် ပြည်သူ့ဆက်ဆံရေးဦးစီးဌာန ဦးစီးမှူး ဒေါ်မိုးဖြူလွင်က စာဖတ်ရိုက်မြှင့်တင်ရေးလှုပ်ရှားမှုအခမ်းအနား ကျင်းပရခြင်း၏ ရည်ရွယ်ချက်ကို ရှင်းလင်းပြောကြားပြီး ကျောင်းအုပ်ဆရာမကြီး ဒေါ်အေးမိစံက ကျေးဇူးတင်စကား ပြောကြားသည်။

ထို့နောက် ကျပန်းစကားပြော ပြိုင်ပွဲကို ကျင်းပရာ ကျောင်းသား ကျောင်းသူ ငါးဦးက လူငယ်နှင့် မူးယစ်ဆေးဝါး၊ လူငယ်နှင့် အားကစား၊ လူငယ်နှင့် စာပေ၊ လူငယ်နှင့်ရည်မှန်းချက်၊ လူငယ်နှင့် ယဉ်ကျေးမှု ခေါင်းစဉ်များဖြင့် ဝင်ရောက်ယှဉ်ပြိုင်ခဲ့ကြသည်။

ထို့နောက် ပုံပြင်ပြောပြိုင်ပွဲ၊ ကဗျာရွတ်ဆိုပြိုင်ပွဲများ၊ ဥာဏ်စွမ်းရည်ပြိုင်ပွဲများ၊ ဂိမ်းကစားပြိုင်ပွဲများ ဆက်လက်ကျင်းပရာ ကျောင်းသား ကျောင်းသူများ ဝင်ရောက်ယှဉ်ပြိုင်ကြပြီး ပြိုင်ပွဲတွင် ဆုရရှိသော ကျောင်းသား ကျောင်းသူများအား တာဝန်ရှိသူများက ဆုများ ပေးအပ်ချီးမြှင့်ကြသည်။ **တံတား(ပြန်/ဆက်)**

သနပ်ပင်မြို့၌ ကိုယ်ဝန်ဆောင်မိခင်နှင့် ကလေးများအား ပုံမှန်ကာကွယ်ဆေးထိုးနှံ တိုက်ကျွေး

သနပ်ပင် နိုဝင်ဘာ ၈

သနပ်ပင်မြို့နယ်၌ ကိုယ်ဝန်ဆောင်မိခင်များနှင့် အသက် နှစ်လမှ

တစ်နှစ်ခွဲအထိ ကလေးများအား ပုံမှန်ကာကွယ်ဆေးထိုးနှံ တိုက်ကျွေးခြင်းကို နိုဝင်ဘာ ၅ ရက်က မြို့နယ်ပြည်သူ့ဆေးရုံကြီး၌ ဆောင်ရွက်သည်။

အဆိုပါ ပုံမှန်ကာကွယ်ဆေးထိုး၊ ဆေးတိုက်ခြင်းလုပ်ငန်းများဖြစ် အသက်နှစ်လမှ တစ်နှစ်ခွဲထိ ကလေးငယ်များအား ပိုလီယိုရောဂါ၊ ပြင်းထန်ဝမ်းပျက်ဝမ်းလျှောရောဂါ (ရိုတာ) ကာကွယ်ဆေးများ တိုက်ကျွေးခြင်း၊ ဆုံဆို့၊ ကြက်ညာ၊ မေးခိုင်၊ အသည်းရောင်အသား၀(ဘီ)၊ ဦးနှောက် အမြှေးရောင် (ငါးမျိုးစပ်ကာကွယ်ဆေး)၊ ဝက်သက်၊ ကျိုက်သိုး၊ ပြင်းထန်အဆုတ်ရောင်ရောဂါ ကာကွယ်ဆေးများနှင့် ကိုယ်ဝန်ဆောင်မိခင်များအား မေးခိုင်ကာကွယ်ဆေးများ ထိုးနှံပေးပြီး လိုအပ်သော ကျန်းမာရေးစောင့်ရှောက်မှုများ ပြုလုပ်ပေးခဲ့ကြောင်း သိရသည်။

အောင်မြင့်မြတ်(ပြန်/ဆက်)

ကျောက်တန်းမြို့နယ်၌ စာဖတ်ရိုက်မြှင့်တင်ရေးပြိုင်ပွဲများ ကျင်းပ

ကျောက်တန်း နိုဝင်ဘာ ၈

ကျောက်တန်းမြို့နယ် ပြန်ကြားရေးနှင့် ပြည်သူ့ဆက်ဆံရေးဦးစီးဌာနနှင့် အခြေခံပညာဦးစီးဌာနတို့ ပူးပေါင်းကျင်းပသည့် စာဖတ်ရိုက်မြှင့်တင်ရေး လှုပ်ရှားမှုအဖြစ် လူငယ်စကားပိုင်း၊ ကဗျာရွတ်ဆိုပြိုင်ပွဲများနှင့် ဂိမ်းကစားပြိုင်ပွဲများကို နိုဝင်ဘာ ၆ ရက်က အခြေခံပညာအထက်တန်းကျောင်းခွဲ၌ ကျင်းပသည်။

အခမ်းအနားတွင် ခရိုင်ပြန်ကြားရေးနှင့် ပြည်သူ့ဆက်ဆံရေးဦးစီးဌာ ဦးစီးအရာရှိ ဦးသန့်ဇင်ထွန်းက လူငယ်စကားပိုင်းနှင့် စာဖတ်ရိုက်မြှင့်တင်ရေးလှုပ်ရှားမှု ပြုလုပ်ရခြင်း၏ ရည်ရွယ်ချက်ကို ရှင်းလင်းပြောကြားပြီး ကျောင်းအုပ်ဆရာမကြီး ဒေါ်အေးမိစံက ကျေးဇူးတင်စကား ပြောကြားသည်။

ဆက်လက်၍ လူငယ်စကားပိုင်းကို ကျင်းပရာ ပြန်ကြားရေးနှင့် ပြည်သူ့ဆက်ဆံရေးဦးစီးဌာန ဦးစီးအရာရှိက ဦးဆောင်ဆွေးနွေးသူ အဖြစ် ဆောင်ရွက်ပြီး အထကခွဲမှ ကျောင်းသား ကျောင်းသူများက မိမိတို့နစ်သက်ရာ ခေါင်းစဉ်အလိုက် ဆွေးနွေးခဲ့ကြကြောင်း သိရသည်။

သန့်ဇင်ထွန်း

တီးတိန်မြို့၌ အသိပညာပေးဟောပြော

တီးတိန် နိုဝင်ဘာ ၈

တီးတိန်မြို့၌ ပြန်ကြားရေးနှင့် ပြည်သူ့ဆက်ဆံရေးဦးစီးဌာနနှင့် အခြေခံပညာဦးစီးဌာနတို့ ပူးပေါင်းပြီး အသိပညာပေးဟောပြောပွဲကို ယမန်နေ့က အခြေခံပညာအထက်တန်းကျောင်း(ခွဲ)၌ ကျင်းပသည်။

ဦးစွာ မြို့နယ်ပညာရေးမှူး ဒေါ်ငိုင်ဆောမ်းညောင်က အမှာစကား ပြောကြားပြီး မြို့နယ်ပြန်ကြားရေးနှင့် ပြည်သူ့ဆက်ဆံရေးဦးစီးဌာန ဦးစီးမှူး ဒေါ်ဒိုင်းခန့်ဒိမ့်၊ မြို့နယ်အားကစားနှင့်ကာယပညာဦးစီးဌာနမှ တာဝန်ခံ ဒေါ်ကျိုရိုခန့်ဒိမ့်နှင့် အထက်တန်းပြဆရာမ ဒေါ်ညောင်ဝိုက်လွန်းတို့က လူငယ်နှင့်စာရိတ္တ၊ လူငယ်နှင့်အားကစား၊ လူငယ်နှင့် မြတ်ပညာ စသည့် ခေါင်းစဉ်များဖြင့် ဟောပြောကြသည်။

မြို့နယ်(ပြန်/ဆက်)

လယ်ဝေးမြို့နယ်၌ ကျေးလက်လမ်း လုပ်ငန်းများ ကွင်းဆင်းစစ်ဆေး

လယ်ဝေး နိုဝင်ဘာ ၈

ကျေးလက်လမ်းဖွံ့ဖြိုးရေးဦးစီးဌာန ၂၀၂၅-၂၀၂၆ ဘဏ္ဍာနှစ် ပြည်ထောင်စုငွေလုံးငွေရင်းရန်ပုံငွေဖြင့် ဆောင်ရွက်လျက်ရှိသော လယ်ဝေးမြို့နယ်အတွင်းရှိ ကျေးလက်လမ်း၊ တံတားတည်ဆောက်ခြင်း လုပ်ငန်းခွင်များသို့ ယမန်နေ့က တာဝန်ရှိသူများ ကွင်းဆင်းစစ်ဆေးသည်။

ထိုသို့ကွင်းဆင်းရာတွင် ကျေးလက်လမ်း ဖွံ့ဖြိုးရေးဦးစီးဌာန၊ နေပြည်တော်၊ တိုင်း၊ ခရိုင်၊ မြို့နယ်တာဝန်ခံအင်ဂျင်နီယာများက လုပ်ငန်းဆောင်ရွက်နေမှုအခြေအနေများကို ကြည့်ရှုစစ်ဆေးပြီး သတ်မှတ်စံချိန်စံညွှန်းများနှင့်အညီ အရည်အသွေးပြည့်မီစေရေး၊ အချိန်မီပြီးစီးရေး အလေးထား ဆောင်ရွက်ခဲ့ကြောင်း သိရသည်။

မြို့နယ်(ပြန်/ဆက်)

ပြင်ဆင်ဖတ်ရှုပါရန်

နိုဝင်ဘာ ၈ ရက်ထုတ် မြန်မာ့အလင်းသတင်းစာ စာမျက်နှာ - ၁၉ ပါ ပဲခူး-မော်လမြိုင် ရထားလမ်းပိုင်းအတွင်း ဘီးလင်းမြို့နယ်၊ သိမ်ဆိပ်နှင့် ဒုံဝန်းဘူတာအကြား အကြမ်းဖက်သောင်းကျန်းသူ အဖွဲ့၏ မိုင်းထောင်ဖောက်ခွဲဖျက်ဆီးခဲ့မှုကြောင့် ကျောက်ရထားလမ်းချော်ကျမှု ဖြစ်ပွားခဲ့သည့် သတင်းတွင် ဖော်ပြပါရှိသည့် ဖြစ်စဉ် ဖြစ်ပွားသည့် ရက်ကို နိုဝင်ဘာ ၆ ရက် အစား နိုဝင်ဘာ ၇ ရက်ဟု ပြင်ဆင်ဖတ်ရှုပေးပါရန်။

မြန်မာ့မီးရထား

ပြည့်ဝဆီများကို တတ်နိုင်သမျှ လျှော့စား၍ အသွင်ပြောင်းဆီများ စားသုံးခြင်းကို လုံးဝရှောင်ကြဉ်ပါ။

ဧီးကုန်းမြို့နယ်၌ လူငယ်ရေးရာအသိပညာပေးဟောပြောပွဲနှင့် နံရံကပ် စာစောင်ပြသ

ဧီးကုန်း နိုဝင်ဘာ ၈

ပဲခူးတိုင်းဒေသကြီး ဧီးကုန်းမြို့နယ် ပြန်ကြားရေးနှင့် ပြည်သူ့ဆက်ဆံရေးဦးစီးဌာန စားသုံးသူရေးရာဦးစီးဌာနနှင့် ပညာရေးဌာနတို့ ပူးပေါင်း

၍ ဧီးကုန်းမြို့နယ် လယ်တွင်းကျေးရွာ အခြေခံပညာကျောင်း အလက(လယ်တွင်း)၌ နိုဝင်ဘာ ၆ ရက်က စာဖတ်ရှိနိုင်ဖြင့်တင်ရေး အသိပညာပေးဟောပြောခြင်းနှင့် နံရံကပ်စာစောင်များ ခင်းကျင်းပြသခဲ့သည်။

ဦးစွာ အလက (လယ်တွင်း)ကျောင်း ကျောင်းအုပ်ဆရာမကြီး ဒေါ်ခင်သွယ်သွယ်လင်းက အမှာစကားပြောကြားပြီး မြို့နယ်ပြန်ကြားရေးနှင့် ပြည်သူ့ဆက်ဆံရေးဦးစီးဌာန မြို့နယ်ဦးစီးအရာရှိ ဒေါ်မာမာဦးက ကျောင်းသား ကျောင်းသူ လူငယ်များအနေဖြင့် ကျောင်းစာအပြင် ပြင်ပစာအုပ်စာစောင်များ လေ့လာဖတ်ရှုခြင်းကြောင့် ကိုယ်တိုင်စဉ်းစားတွေးခေါ်တတ်သော အတွေးအခေါ်အမြင်အမြင်များ ရရှိစေရန်၊ အားလပ်ချိန်ကို အကျိုးရှိစွာအသုံးပြုကြရေး၊ ကျောင်းစာကို ကြိုးစားကြသလို ဗဟုသုတတိုးပွားစေရန်နှင့် ကလေးအလုပ်သမားပယောက်ရေးအကြောင်းကို ဟောပြောကာ အသိပညာပေး နံရံကပ်စာစောင်များကို ပြသခဲ့သည်။ **တင့်ဆွေ(ပြန်/ဆက်)**

မူဆယ်မြို့၌ လူငယ်ရေးရာ အသိပညာပေးဟောပြော

မူဆယ် နိုဝင်ဘာ ၈

ရှမ်းပြည်နယ်(မြောက်ပိုင်း) မူဆယ်မြို့ အခြေခံပညာမူလတန်းကျောင်း လူငယ်ရေးရာ(ကောင်းမှု)၌ အသိပညာပေးဟောပြောပွဲ၊ နံရံကပ်စာစောင်ပြပွဲနှင့် စာအုပ်စာစောင်ပြပွဲကို နိုဝင်ဘာ ၆ ရက်က ဆောင်ရွက်သည်။

အသိပညာပေးဟောပြောရာတွင် ပြန်ကြားရေးနှင့် ပြည်သူ့ဆက်ဆံရေးဦးစီးဌာန မူဆယ်ခရိုင်ရုံးမှ ဦးစီးအရာရှိ ဒေါ်စန္ဒာဝင်းက မူးယစ်ဆေးဝါးသုံးစွဲခြင်းကြောင့် ရရှိလာသည့် ရောဂါများ၊ မူးယစ်ဆေးဝါး၏ဆိုးကျိုးများအကြောင်း၊ ဒုတိယဦးစီးမှူး ဒေါ်ဇာဖြိုးလွင်က စာဖတ်ကြပါခေါင်းစဉ်နှင့် ဒုတိယဦးစီးမှူး ဒေါ်ဆိုင်းမိုင်က ကလေးအလုပ်သမားပယောက်ရေးအကြောင်းတို့ကို ဟောပြောပြီး ပြန်ကြားရေးနှင့် ပြည်သူ့ဆက်ဆံရေးဦးစီးဌာနက ခင်းကျင်းပြသထားသည့် လူငယ်

ဆိုင်ရာ အသိပညာပေးနံရံကပ်စာစောင်များ၊ မူးယစ်ဆေးဝါး တိုက်ဖျက်ရေး အသိပညာပေးနံရံကပ်စာစောင်များ၊ သုတရသစာအုပ်စာစောင်များကို ဆရာ ဆရာမများနှင့် ကျောင်းသား ကျောင်းသူများက လေ့လာလေ့လာကြည့်ရှုကြကြောင်း သိရသည်။ **ချယ်ရီမြေ(မူဆယ်)**

ကျေးသီးမြို့နယ်၌ (၁၀၅)နှစ်မြောက် အမျိုးသားအောင်ပွဲနေ့အကြို ပုံပြင်ပြောပြိုင်

ကျေးသီး နိုဝင်ဘာ ၈

ရှမ်းပြည်နယ်(တောင်ပိုင်း) ကျေးသီးမြို့နယ် ပြန်ကြားရေးနှင့် ပြည်သူ့ဆက်ဆံရေးဦးစီးဌာန လူထုအခြေပြုဗဟိုဌာနခန်းမ၌ (၁၀၅)နှစ်မြောက် အမျိုးသားအောင်ပွဲနေ့ (အကြို)ပုံပြင်ပြောပြိုင်ပွဲကို နိုဝင်ဘာ ၇ ရက်က ကျင်းပသည်။

ဦးစွာ မြို့နယ်ပြန်ကြားရေးနှင့် ပြည်သူ့ဆက်ဆံရေးဦးစီးဌာန ဦးစီးအရာရှိ ဒေါ်စန်းစန်းယဉ်က ပုံပြင်ပြောပြိုင်ပွဲ ကျင်းပရခြင်းရည်ရွယ်ချက်ကို ရှင်းလင်းပြောကြားပြီး ပုံပြင်ပြောပြိုင်ပွဲကျင်းပရာ အခြေခံပညာမူလတန်းလွန်ကျောင်း အမက(လုံပုဂ)မှ ကျောင်းသား ကျောင်းသူ ၂၅ ဦး ဝင်ရောက်ယှဉ်ပြိုင်ခဲ့ကြကြောင်း သိရသည်။

မြို့နယ်(ပြန်/ဆက်)

စလေမြို့နယ်၌ မြန်မာ့ဌာနေဗွား ရှားပါးရေချိုလိပ် မျိုးစိတ်တစ်မျိုး ပြန်လည်တွေ့ရှိမှတ်တမ်းတင်နိုင်ခဲ့

ရန်ကုန် နိုဝင်ဘာ ၈

အချိန်ကြာမြင့်စွာ တွေ့ရှိမှတ်တမ်းတင်နိုင်ခြင်း မရှိသည့် ရှားပါးစင်းကျား လိပ်မျိုးစိတ်ကို စလေမြို့နယ် လက်ပန်ကျွန်း(ဧီးခုံ) ကျေးရွာ၌ အောက်တိုဘာ ၂၈ ရက်က အပြည်ပြည်ဆိုင်ရာ တောရိုင်းတိရစ္ဆာန်နှင့် သဘာဝအပင်များအဖွဲ့ (မြန်မာ) – FFI နှင့် အတူ ပူပေါင်းဆောင်ရွက်သော ရေလုပ်သားထိန်းသိမ်းရေးအဖွဲ့က ပြန်လည်တွေ့ရှိမှတ်တမ်းတင်နိုင်ခဲ့ကြောင်း သိရသည်။

စင်းကျားလိပ်သည် ရေချိုလိပ်မျိုးဖြစ်ပြီး နေရာဒေသအလိုက်ရှမ်းကြီးလက်မောင်းလိပ်၊ စင်းကျားလိပ်၊ ခေါင်းသေးလိပ်၊ လိပ်ဖရဲဟူ၍ အမည်နာမအမျိုးမျိုးဖြင့် ခေါ်ဆိုလျက်ရှိကြောင်း သိရသည်။

"သူ့အမည်က Peterpaul Vandijk လို့ ခေါ်တယ်။ သူကပေါ်တူဂီနိုင်ငံသား ကျွန်တော်တို့ နိုင်ငံကို ၁၉၉၄ ခုနှစ်လောက်က ရောက်လာတာ၊ မြန်မာနိုင်ငံမှာရှိတဲ့ လိပ်တွေအကြောင်းကို သစ်တောဦးစီးဌာနရဲ့ ခွင့်ပြုချက်နဲ့ သစ်တောဦးစီးဌာနက မြန်မာပညာရှင် ဦးတင့်လွင်သောင်းနဲ့ ပူးပေါင်းပြီး ဧရာဝတီမြစ် မန္တလေးဒေသတစ်ခွင်မှာ ကွင်းဆင်းလေ့လာခဲ့တယ်။ မြန်မာနိုင်ငံမှာ ရှိတဲ့ လိပ်တွေရဲ့ လက်ရှိအခြေအနေကို သုံးသပ်စာတမ်းပြုစု ခဲ့တယ်။ အဲဒီကတည်းက ဒီလိပ်မျိုးစိတ်တွေကို တွေ့ခဲ့တာပါ" ဟု လိပ်ပညာရှင် ဦးဝင်းကိုကို က ရှင်းပြသည်။

"၂၀၀၁ ခုနှစ် လင်းပိုင်လေ့လာရေး (WCS) ဧရာဝတီမြစ်(အဆန်) မန္တလေး–ဗန်းမော် ခရီးစဉ် ကြာညှပ်ရွာမှာ တွေ့ရှိမှတ်တမ်းတင်ထားသလို ၂၀၀၆ ခုနှစ်မှာ လိပ်ခုံးစောင့်ရှောက်ရေး (FD+WCS+TSA) အဖွဲ့ငယ်လေးက ရပ်နားရွာနဲ့ ကောင်းဟိန်းကြားမှာ တွေ့ရလို့ မှတ်တမ်းတင်ခဲ့ပြီးဖြစ်ပါတယ်။ အတော့်ကို ရှားနေပြီလို့ ယူဆနိုင်တဲ့ မြန်မာ့ဌာနေဗွား မျိုးစိတ်ပါ။ အခုလို ထိန်းသိမ်းစောင့်ရှောက်နေတဲ့ ရေလုပ်သားတွေကို အထူးကျေးဇူးတင်ပါတယ်"ဟု ၎င်းက ဆက်လက်ရှင်းပြသည်။

ကျွင်း၊ ရှမ်း၊ မွန်၊ မကွေး၊ မန္တလေး၊ စစ်ကိုင်း၊ ဧရာဝတီ၊ ပဲခူးအစရှိသည့် ပြည်နယ်နှင့် တိုင်းဒေသကြီးများတွင် ယခင်က တွေ့ရှိရသည်ဟု မှတ်တမ်းများရှိသော်လည်း နောက်ပိုင်းတွေ့ရှိမှတ်တမ်းတင်နိုင်ခြင်း မရှိသည်မှာ အချိန်ကြာမြင့်ပြီဖြစ်ကြောင်း၊ သိပ္ပံအမည် Chitra vandijkii ဟုခေါ်သော စင်းကျားလိပ်မျိုးစိတ်ကို IUCN Redlist တွင် မျိုးသုဉ်းရန် အလွန်နီးသောအဆင့် (Critically Endangered) အဖြစ် သတ်မှတ်ထားကြောင်း၊ ဒေသရင်းမျိုးစိတ် (Endemic Species)ဖြစ်ကြောင်း သိရသည်။

သတင်း–ပိန်းဧလုပ်–သိန်းညွှန့်
ဓာတ်ပုံ–တင်စိုး(လက်ပန်ကျွန်းဧီးခုံ)

ကန့်ဘလူမြို့၌ ရက်ကန်းသင်တန်းဖွင့်

ကန့်ဘလူ နိုဝင်ဘာ ၈

စစ်ကိုင်းတိုင်းဒေသကြီး ကန့်ဘလူမြို့နယ် ကျေးလက်ဒေသ ဖွံ့ဖြိုးတိုးတက်ရေးဦးစီးဌာနက ကြီးမှူးဖွင့်လှစ်သည့် အသက်မွေးဝမ်းကျောင်းအထောက်အကူပြု ရက်ကန်းသင်တန်းဖွင့်ပွဲကို နိုဝင်ဘာ ၆ ရက်က အမှတ်(၅)ရပ်ကွက်ရှိ စိန်နဒီရက်ကန်းရုံ၌ ကျင်းပသည်။

ဦးစွာ ခရိုင်အထွေထွေအုပ်ချုပ်ရေးဦးစီးဌာန ဒုတိယခရိုင်အုပ်ချုပ်ရေးမှူး ဦးကျော်မင်းထွန်းက သင်တန်းဖွင့် အမှာစကားပြောကြားပြီး ခရိုင်ကျေးလက်ဒေသဖွံ့ဖြိုးတိုးတက်ရေးဦးစီးဌာန ဦးစီးမှူး ဦးစိုးခိုင်က သင်တန်းဖွင့်လှစ်ရခြင်းနှင့်ပတ်သက်၍ ရှင်းလင်းပြောကြားသည်။ ထို့နောက် မြို့နယ်ကျေးလက်ဒေသဖွံ့ဖြိုးတိုးတက်ရေးဦးစီးဌာန ဦးစီးမှူး ဒေါ်တင်တင်ခိုင်က သင်ထောက်ကူပစ္စည်းများပေးအပ်ပြီး သင်တန်းနည်းပြဆရာမ ဒေါ်နှင်းယုကျော်ဂက သင်တန်းတွင် သင်ကြားပေးမည့် ဘာသာရပ်များနှင့်ပတ်သက်၍ ရှင်းလင်းပြောကြားသည်။

အဆိုပါသင်တန်းသို့ သင်တန်းသူ ၁၀ ဦး တက်ရောက်ကြပြီး ၄၅ ရက်ကြာ သင်ကြားပေးမည်ဖြစ်သည်။ **အောင်င်းဗြိမ်း(ကန့်ဘလူ)**

လက်ပံတန်း၌ (၁၀၅)နှစ်မြောက် အမျိုးသားအောင်ပွဲနေ့အကြို ကျေးပန်းစကားပြောပြိုင်

လက်ပံတန်း နိုဝင်ဘာ ၈

လက်ပံတန်းမြို့နယ်၌ (၁၀၅)နှစ်မြောက် အမျိုးသားအောင်ပွဲနေ့ အထိမ်းအမှတ် ကျေးပန်းစကားပြောပြိုင်ပွဲနှင့် အသိပညာပေးဟောပြောကို ယမန်နေ့က မူလွန်ဘီးလင်းတန်းကျောင်း၌ ကျင်းပသည်။

ဦးစွာ လက်ထောက်မြို့နယ်ပညာရေးမှူး ဦးအောင်ကြည်က အမှာစကားပြောကြားပြီး မြို့နယ်စာပေချစ်သူများအဖွဲ့ဥက္ကဋ္ဌ ဆရာမြင့်သိန်း (ရွှေတောင် ချည်/ထည်/ ချော)က အမှတ်ပေးစည်းမျဉ်းများကို ရှင်းလင်းပြောကြား၍ ပြိုင်ပွဲကျင်းပရာ မူလွန်ဘီးလင်းတန်းမှ ကျောင်းသား ကျောင်းသူများက သတ်မှတ်ခေါင်းစဉ်များဖြင့် ဝင်ရောက်ယှဉ်ပြိုင်ခဲ့ကြပြီး ဆုရရှိသူများအား တာဝန်ရှိသူများက အမှတ်တရ ဆုလက်ဆောင်များ ပေးအပ်ချီးမြှင့်ခဲ့ကြသည်။ **မြို့နယ်(ပြန်/ဆက်)**

လက်ပံတန်းမြို့နယ် ပြည်သူ့ကျန်းမာရေးဦးစီးဌာနမှ မြို့နယ်ကျန်းမာရေးဦးစီးမှူး ဒေါက်တာတင်ဇော်ဝင်းနှင့် ကျန်းမာရေးဝန်ထမ်းများက နိုဝင်ဘာ ၇ ရက်တွင် မအူကုန်ရပ်ကွက် နယ်မြေ(၁၅) အတွင်းရှိ ကိုယ်ဝန်ဆောင် မိခင် ၂၀ အား ပုံမှန်ကာကွယ်ဆေးထိုးနှံခြင်းနှင့် အထက(၁)ကျောင်း၌ ကျောင်းသား ကျောင်းသူ ၉၅ ဦးအား ကျန်းမာရေး အသိပညာပေးဆွေးနွေးပြီး ကျောင်းကျန်းမာရေး စစ်ဆေးကုသမှုများ ဆောင်ရွက်ပေးစဉ်။ မြို့နယ်(ပြန်/ဆက်)

ကျောက်မဲမြို့နယ် အထွေထွေအုပ်ချုပ်ရေးမှူးရုံး လျှပ်စစ်ဓာတ်အား ပြန်လည်ရရှိမှုကို တွေ့ရစဉ်။

ကျောက်မဲမြို့ မြို့ကျက်သရေဆောင်ခန်းမ လျှပ်စစ်ဓာတ်အား ပြန်လည်ရရှိမှုကို တွေ့ရစဉ်။

ရှမ်းပြည်နယ်(မြောက်ပိုင်း) ကျောက်မဲခရိုင် ကျောက်မဲမြို့၌ လျှပ်စစ်မီးများ ပြန်လည်ရရှိ

နေပြည်တော် နိုဝင်ဘာ ၈

တပ်မတော်က ပြည်သူလူထု အေးချမ်းစွာနေထိုင်နိုင်ရေးအတွက် အကြမ်းဖက်မှုချေမှုန်းရေး စစ်ဆင်ရေး(Counter Terrorism Operation) ကို တည်ငြိမ်အေးချမ်းမှုကိုလိုလားသည့် ဒေသခံပြည်သူများနှင့် ပူးပေါင်းဆောင်ရွက်ခဲ့ရာ ရှမ်းပြည်နယ် (မြောက်ပိုင်း) ရှိ ကျောက်မဲမြို့အား ၂၀၂၅ ခုနှစ် အောက်တိုဘာ ၁ ရက်တွင် အလုံးစုံပြန်လည်ထိန်းချုပ်နိုင်ခဲ့သည်။ အကြမ်းဖက်သမားများက ကျောက်မဲမြို့အား ခေတ္တထိန်းချုပ်ထားစဉ်ကာလအတွင်း ဌာနဆိုင်ရာ အဆောက်အအုံများ၊ စာသင်ကျောင်းများ၊ ဆေးရုံများ၊ လျှပ်စစ်ဓာတ်အားပေးစက်ရုံများကို မီးရှို့၊ မိုင်းထောင်ဖောက်ခွဲဖျက်ဆီးမှုများ ပြုလုပ်ခဲ့ကြသဖြင့် နိုင်ငံတော်အစိုးရနှင့် တပ်မတော်အနေဖြင့် ဒေသခံပြည်သူလူထု၏လုံခြုံစီးပွားဘဝတိုးတက်ရေးအတွက် စာသင်ကျောင်းနှင့် ဆေးရုံဆေးခန်းများ ပြန်လည်ဖွင့်လှစ်ပေးနိုင်ရေးကို ဦးစားပေးဆောင်ရွက်ခဲ့ပြီး ဒေသတွင်းဖွံ့ဖြိုးတိုးတက်ရေးအတွက် အထောက်အကူပြုသည့် လျှပ်စစ်ဓာတ်အားများကိုလည်း အမြန်ဆုံးရရှိအောင် ဆောင်ရွက်ခဲ့ကြသည်။

ထိုသို့ဆောင်ရွက်ခဲ့ရာ ကျောက်မဲမြို့နယ်ရှိ နမ့်စောင်းငေါင်း ရေအားလျှပ်စစ်ဓာတ်အားပေးစက်ရုံမှ ၁၁ ကေဗွီ ဓာတ်အားလိုင်းကို ၂၀၂၅ ခုနှစ် နိုဝင်ဘာ ၄ ရက် ညနေ ၆ နာရီတွင် လက်ခံရရှိခဲ့ပြီး အဆိုပါဓာတ်အားလိုင်းမှတစ်ဆင့် ၁၁/၀.၄ ကေဗွီ ၄၀၀ ကေဗွီအေ ရဲစခန်းထရန်စဖော်မာ၊ ၁၁/၀.၄ ကေဗွီ ၃၁၅ ကေဗွီအေ ကမ္ဘောဏထရန်စဖော်မာ၊ ၁၁/၀.၄ ကေဗွီ ၁၀၀ ကေဗွီအေ လျှပ်စစ်ရုံး ယာယီထရန်စဖော်မာနှင့် ၁၁/၀.၄ ကေဗွီ ၅၀ ကေဗွီအေ ဆေးရုံယာယီထရန်စဖော်မာတို့အား ဓာတ်အားများ ပို့လွှတ်ပေးနိုင်ခဲ့သည်။

အဆိုပါထရန်စဖော်မာများသို့ ဓာတ်အားပို့လွှတ်ပေးနိုင်မှုကြောင့် ဌာနဆိုင်ရာများ ယာယီရုံး (ကမ္ဘောဏ ရှမ်းကျောင်းကြီး)၊ ခရိုင်မီးသတ်ဦးစီးဌာန၊ ခရိုင်/မြို့နယ်လူဝင်မှုကြီးကြပ်ရေးနှင့် ပြည်သူ့အင်အားဦးစီးဌာန၊ မြို့နယ်မြေစာရင်းဦးစီးဌာန၊ ခရိုင်စီမံကိန်းရုံး၊ မြို့နယ်အထွေထွေအုပ်ချုပ်ရေးဦးစီးဌာန၊ မြို့နယ်စာရင်းရုံး၊ မြို့မရဲစခန်း၊ မြန်မာ့လယ်ယာဖွံ့ဖြိုးရေးဘဏ်၊ သမဝါယမဦးစီးဌာန၊ ပြည်သူ့ဆေးရုံနှင့် ခရိုင်/မြို့နယ်လျှပ်စစ်အင်ဂျင်နီယာရုံး၊ မြန်မာ့စီးပွားရေးဘဏ်၊ ကျောက်မဲမြို့ ကျက်သရေဆောင်ခန်းမတို့၌ လျှပ်စစ်မီးများ ပြန်လည်ရရှိနေပြီဖြစ်ပြီး ကျန်ရှိသည့်နေရာများအား တာဝန်ရှိသူများနှင့် ပူးပေါင်း၍ လျှပ်စစ်မီးများ အမြန်ဆုံးရရှိအောင် ဆောင်ရွက်ပေးသွားမည်ဖြစ်ကြောင်း သတင်းရရှိသည်။**သတင်းစဉ်**

ကျောက်မဲခရိုင်မီးသတ်ဦးစီးဌာန လျှပ်စစ်ဓာတ်အား ပြန်လည်ရရှိမှုကို တွေ့ရစဉ်။

ကျောက်မဲမြို့ ပြည်သူ့ဆေးရုံကြီး လျှပ်စစ်ဓာတ်အား ပြန်လည်ရရှိမှုကို တွေ့ရစဉ်။

တရားမဝင် သစ်မျိုးစုံ၊ လူသုံးကုန်ပစ္စည်းများ၊ စားသောက်ကုန်ပစ္စည်းများ၊ လုပ်ငန်းသုံးပစ္စည်းများ၊ လျှပ်စစ်ပစ္စည်းများ၊ လိုင်စင်မဲ့ မော်တော်ဆိုင်ကယ်များ၊ လိုင်စင်မဲ့မော်တော်ယာဉ်များ၊ တရားမဝင်ကုန်ပစ္စည်းတင်မော်တော်ယာဉ်များနှင့် ရေယာဉ်ဖမ်းဆီးရမိ

နေပြည်တော် နိုဝင်ဘာ ၈

တရားမဝင်ကုန်သွယ်မှုတိုက်ဖျက်ရေး ဦးဆောင်ကော်မတီ၏ ကြီးကြပ်ကွပ်ကဲမှုဖြင့် တရားမဝင်ကုန်သွယ်မှုများကို ဥပဒေနှင့်အညီ ထိရောက်စွာတားဆီးအရေးယူနိုင်ရေး ဆောင်ရွက်လျက်ရှိသည်။

စစ်ကိုင်းတိုင်းဒေသကြီး တရားမဝင်ကုန်သွယ်မှု တိုက်ဖျက်ရေးအထူးအဖွဲ့၏ စီမံခန့်ခွဲမှုဖြင့် တာဝန်ကျပူးပေါင်းအဖွဲ့များက စစ်ဆေးမှုများဆောင်ရွက်ခဲ့ရာ နိုဝင်ဘာ ၁ ရက်၊ ၂ ရက်နှင့် ၃ ရက်တို့တွင် စစ်ကိုင်းမြို့နယ် ကဲကြီးကုန်းကျေးရွာ၌ တရားဝင်စာရွက်စာတမ်း အထောက်အထားတင်ပြနိုင်ခြင်းမရှိသည့် လူသုံးကုန်ပစ္စည်း ၁၀၁ မျိုး၊ လျှပ်စစ်ပစ္စည်း ရှစ်မျိုး (ခန့်မှန်းတန်ဖိုးငွေကျပ် ၂၁၇၄၄၅၀၀) ကိုလည်းကောင်း၊ ရတနာပုံတံတားပူးပေါင်းစစ်ဆေးရေးဂိတ်၌ တရားဝင်စာရွက်စာတမ်း အထောက်အထား တင်ပြနိုင်ခြင်းမရှိသည့် လုပ်ငန်းသုံးပစ္စည်း ခုနှစ်မျိုး၊ စားသောက်ကုန်ပစ္စည်းတစ်မျိုး (ခန့်မှန်းတန်ဖိုးငွေကျပ် ၅၁၄၅၅၀၀) ကိုလည်းကောင်း စုစုပေါင်း ခန့်မှန်းတန်ဖိုးငွေကျပ် ၂၁၆၈၈၉၅၀၀ ကို ဖမ်းဆီးရမိခဲ့ပြီး ပို့ကုန်သွင်းကုန်ဥပဒေနှင့်အညီ အရေးယူဆောင်ရွက်လျက်ရှိသည်။

ထို့အပြင် မန္တလေးတိုင်းဒေသကြီး တရားမဝင်ကုန်သွယ်မှုတိုက်ဖျက်ရေးအထူးအဖွဲ့၏ စီမံခန့်ခွဲမှုဖြင့် တာဝန်ကျပူးပေါင်းအဖွဲ့များက စစ်ဆေးမှုများ ဆောင်ရွက်ခဲ့ရာ နိုဝင်ဘာ ၅ ရက်၊ ၆ ရက်တို့တွင် ကေ့မ္ဘူးမြို့နယ်နှင့် အင်စိန်မြို့နယ်တို့အတွင်း၌ တရားမဝင် ကျွန်းသစ် ၀ ဒသမ ၈၀၈ တန်၊ သစ်မာ ၀ ဒသမ ၅၂၀ တန်၊ အခြားသစ် ၀ ဒသမ ၅၉၉ တန် (ခန့်မှန်းတန်ဖိုးငွေကျပ် ၁၅၄၆၄၄၀)ကို သစ်တောဥပဒေအေရလည်းကောင်း၊ အင်းစိန်မြို့နယ်၊ ထန်းတပင်မြို့နယ်၊ ဒေါပုံမြို့နယ်၊ မင်္ဂလာတောင်ညွှန့်မြို့နယ်၊ ပုဇွန်တောင်မြို့နယ်နှင့် သာကေတမြို့နယ်တို့အတွင်း၌ လိုင်စင်မဲ့မော်တော်ယာဉ်နှစ်စီးနှင့် လိုင်စင်မဲ့ မော်တော်ဆိုင်ကယ်ငါးစီး (ခန့်မှန်းတန်ဖိုးငွေကျပ် ၁၂၈၉၀၀၀၀)ကို ပို့ကုန်သွင်းကုန်ဥပဒေအရလည်းကောင်း စုစုပေါင်း ခန့်မှန်းတန်ဖိုးငွေကျပ် ၁၄၄၃၆၄၄၀ ကို ဖမ်းဆီးအရေးယူဆောင်ရွက်လျက်ရှိသည်။

အလားတူ ဧရာဝတီတိုင်းဒေသကြီး တရားမဝင်ကုန်သွယ်မှုတိုက်ဖျက်ရေးအထူးအဖွဲ့၏ စီမံခန့်ခွဲမှုဖြင့် တာဝန်ကျပူးပေါင်းအဖွဲ့က စစ်ဆေးမှုများဆောင်ရွက်ခဲ့ရာ နိုဝင်ဘာ ၆ ရက်တွင် မြန်အောင်မြို့နယ်အတွင်း၌ တရားမဝင် ကျွန်းသစ် ၀ ဒသမ ၃၄၆ တန် (ခန့်မှန်းတန်ဖိုးငွေကျပ် ၄ သိန်း) ကိုလည်းကောင်း၊ ဖြန်ဖေမြို့နယ်အတွင်း၌ တရားမဝင် ကျွန်းသစ် ၀ ဒသမ ၃၄ တန် (ခန့်မှန်းတန်ဖိုးငွေကျပ် ၁ သိန်း) ကိုလည်းကောင်း စုစုပေါင်း ခန့်မှန်းတန်ဖိုးငွေကျပ် ၅ သိန်းခန့်ကို ရဲတပ်ဖွဲ့ ၁ ရက်တွင် ရယူဖမ်းမိခဲ့ပြီး ပို့ကုန်သွင်းကုန်ဥပဒေအရ ရဲတပ်ဖွဲ့ ၁ ရက်တွင် ရယူဖမ်းမိခဲ့ပြီး ပို့ကုန်သွင်းကုန်ဥပဒေ ပုဒ်မ ၆ ခုနှင့် ပုဒ်မ ၁ ရက်တွင် ပုသိမ်ကြီးမြို့နယ်၊ ပျော်ဘွယ်မြို့နယ်၊ အမရပူရမြို့နယ်၊ ပြည်ကြီးတံခွန်မြို့နယ်နှင့် ကျောက်ဆည်မြို့နယ်တို့အတွင်း၌ တရားမဝင် ကျွန်းသစ် ၃ ဒသမ ၆၅ တန်၊ သစ်မာ ၁ ဒသမ ၁၃ တန်၊ အခြားသစ် ၂၅ ဒသမ ၆၀၅ တန် (ခန့်မှန်းတန်ဖိုးငွေကျပ် ၂၀၁၃ခ)နှင့် အဆိုပါသစ်များ တင်ဆောင်ထားသည့် Mitsubishi Canter Truck တစ်စီး (ခန့်မှန်းတန်ဖိုးငွေကျပ် ၆၀၀၀၀၀၀) စုစုပေါင်း ခန့်မှန်းတန်ဖိုးငွေကျပ် ၈၀၁ခ၇၂၀ ကို ဖမ်းဆီးရမိခဲ့ပြီး သစ်တောဥပဒေနှင့် အညီ အရေးယူဆောင်ရွက်လျက်ရှိသည်။

ယင်းအပြင် ရန်ကုန်တိုင်းဒေသကြီး တရားမဝင်ကုန်သွယ်မှုတိုက်ဖျက်ရေးအထူးအဖွဲ့၏ စီမံခန့်ခွဲမှုဖြင့် တာဝန်ကျပူးပေါင်းအဖွဲ့များက စစ်ဆေးမှုများ ဆောင်ရွက်ခဲ့ရာ နိုဝင်ဘာ ၃ ရက်တွင် ဘုရားကြီးမြို့နယ် ဝက်ဘော်ကျေးရွာအနီး၌ မော်တော်ယာဉ်တစ်စီးပေါ်မှ တရားဝင်စာရွက်စာတမ်းအထောက်အထား တင်ပြနိုင်ခြင်းမရှိသည့် လုပ်ငန်းသုံးပစ္စည်း ၁၀ မျိုး (ခန့်မှန်းတန်ဖိုးငွေကျပ် ၁၄၀၉၅၅၀၀)နှင့် အဆိုပါပစ္စည်းများ တင်ဆောင်လာသည့် King Long Bus တစ်စီး (ခန့်မှန်းတန်ဖိုးငွေကျပ် ၄၀၀၀၀၀၀၀) ကိုလည်းကောင်း၊ နိုဝင်ဘာ ၇ ရက်တွင် ရန်ကုန်မြို့ မုတ္တမမပ်ကမ်း(လှိုင်သာယာ) ၌ ကော့သောင်းမြို့မှ ရန်ကုန်မြို့သို့ ဆိုက်ကပ်လာသည့် ရေယာဉ်တစ်စင်းပေါ်မှ သွင်းကုန်လိုင်စင်၊ သွင်းကုန်ကြေညာလွှာ (ID) ၁၂၈၉၀၀၀၀)ကို ပို့ကုန်သွင်းကုန်ဥပဒေအရလည်းကောင်း စုစုပေါင်း ခန့်မှန်းတန်ဖိုးငွေကျပ် ၁၄၄၃ခ၆၄၄၀ ကို ဖမ်းဆီးအရေးယူဆောင်ရွက်လျက်ရှိသည်။

အလားတူ ဧရာဝတီတိုင်းဒေသကြီး တရားမဝင်ကုန်သွယ်မှုတိုက်ဖျက်ရေးအထူးအဖွဲ့၏ စီမံခန့်ခွဲမှုဖြင့် တာဝန်ကျပူးပေါင်းအဖွဲ့က စစ်ဆေးမှုများဆောင်ရွက်ခဲ့ရာ နိုဝင်ဘာ ၆ ရက်တွင် ဖြန်အောင်မြို့နယ်အတွင်း၌ တရားမဝင် ကျွန်းသစ် ၀ ဒသမ ၃၄ တန် (ခန့်မှန်းတန်ဖိုးငွေကျပ် ၄ သိန်ခွဲ) ကိုလည်းကောင်း၊ ဖြန်ဖေမြို့နယ်အတွင်း၌ တရားမဝင် ကျွန်းသစ် ၀ ဒသမ ၃ ၄ ၅ တန် (ခန့်မှန်းတန်ဖိုးငွေကျပ် ၄ သိန်ခွဲ) ကိုလည်းကောင်း စုစုပေါင်း ခန့်မှန်းတန်ဖိုးငွေကျပ် ၅ သိန်ခန့်ကို ရဲတပ်ဖွဲ့ ၂ ရက်တွင် ရယူဖမ်းမိခဲ့ပြီး ပို့ကုန်သွင်းကုန်ဥပဒေ ပုဒ်မ ၆ ခုနှင့် ပုဒ်မ ၁ ရက်တွင် ပုသိမ်ကြီးမြို့နယ်၊ ပျော်ဘွယ်မြို့နယ်၊ အမရပူရမြို့နယ်၊ ပြည်ကြီးတံခွန်မြို့နယ်နှင့် ကျောက်ဆည်မြို့နယ်တို့ အတွင်း၌ တရားမဝင် ကျွန်းသစ် ၃ ဒသမ ၆၅ တန်၊ သစ်မာ ၁ ဒသမ ၁၃ တန်၊ အခြားသစ် ၂၅ ဒသမ ၆၀၅ တန် (ခန့်မှန်းတန်ဖိုးငွေကျပ် ၂

◆ *ကျောဖုံးမှ*

ခန့်မှန်းတန်ဖိုးငွေကျပ်သန်း ၆၄၇၇ ဒသမ ၁၀ နှင့် တရားမဝင်ကုန်စည်များ တင်ဆောင်လာသည့် မော်တော်ယာဉ်များ အပါအဝင် လိုင်စင်မဲ့မော်တော်ယာဉ်များနှင့် လိုင်စင်မဲ့ မော်တော်ဆိုင်ကယ်များ ဖမ်းဆီးရမိခဲ့သည်။

သတင်းပေး တိုင်ကြားမှုများကြောင့် အကောက်ခွန်မဲ့ ကုန်ပစ္စည်းများဖြစ်သည့် စက်မှုကုန်ကြမ်းပစ္စည်းများ၊ လူသုံးကုန်ပစ္စည်းများ၊ စားသောက်ကုန်ပစ္စည်းများ၊ အီလက်ထရောနစ်ပစ္စည်းများ၊ တရားမဝင် သစ်မျိုးစုံနှင့် ဆေးဝါးများ ဖမ်းဆီးရမိခဲ့သည်။ တရားမဝင် တင်ပို့/တင်သွင်းမှုများကြောင့် နိုင်ငံတော်၏ စီးပွားရေး ဦးတည်ချက်များနှင့်အညီ ကုန်သွယ်မှုကဏ္ဍ ဖွံ့ဖြိုးတိုးတက်အောင် ဆောင်ရွက်ရာတွင် အဓိကအဟန့်အတား ဖြစ်ပေါ်စေပြီး လူမှုစီးပွားရေးကဏ္ဍအပေါ် များစွာ ဆိုးကျိုးသက်ရောက်ခြင်းကြောင့် တာဝန်သိ ပြည်သူများအနေဖြင့် တရားမဝင် တင်ပို့/တင်သွင်းမှုများကြောင့် နိုင်ငံတော်၏ စီးပွားရေး ဦးတည်ချက်များနှင့်အညီ ကုန်သွယ်မှုကဏ္ဍ ဖွံ့ဖြိုးတိုးတက်အောင် ဆောင်ရွက်ရာတွင် အဓိကအဟန့်အတား ဖြစ်ပေါ်စေပြီး လူမှုစီးပွားရေးကဏ္ဍအပေါ် များစွာ ဆိုးကျိုးသက်ရောက်ခြင်းကြောင့် တာဝန်သိ ပြည်သူများအနေဖြင့် တရားမဝင်ကုန်သွယ်မှု သတင်းများနှင့်ပတ်သက်၍ လက်ကိုင်ဖုန်း-၀၉-၆၉၃၆ဒ၁၁ဒ၆၊ အော်တိုတယ်လီဖုန်း နံပါတ်-၀၆၇-၄၀၉၈၈၃ နှင့် အီးမေးလ် antiillegaltradeinfo@gmail.com သို့ သတင်းပေးပို့တိုင်ကြားနိုင်ပါကြောင်း သတင်းရရှိသည်။

သတင်းစဉ်

❑ *ကျောဖုံးမှ*

နိုင်ပွဲရရှိအောင် စွမ်းဆောင်ထားတယ်။ ထိုအပြင် ဂိုးသမား ဒွန်နာရစ်မာဆိုရင်လည်း ခုနစ်ပွဲကစားပြီး သုံးပွဲဂိုးမပေးရအောင် စွမ်းဆောင်ထားနိုင်တယ်။ ပြိုင်ဘက်လီဗာပူးက ဒီရာသီအဝေးကွင်း ငါးပွဲမှာနစ်ပွဲသာ နိုင်ပွဲရရှိအောင် စွမ်းဆောင်ထားနိုင်တယ်။

ထိုကြောင့် အိမ်ကွင်းစွမ်းဆောင်ရည်ကောင်းမွန်မှုရှိတဲ့ မန်စီးတီးကို အဝေးကွင်း စွမ်းဆောင်ရည်အားနည်းတဲ့ လီဗာပူးအသင်းခက်ခက်ခဲခဲ ရုန်းကန်ရနိုင်တယ်။ ဒီနှစ်သင်းနောက်ဆုံးသုံးကြိမ် ထိပ်တိုက်တွေ့ဆုံမှုမှာ လီဗာပူးအသင်းက အသာရထားပြီး နှစ်ကြိမ် နိုင်ပြီး တစ်ကြိမ် သရေကျထားတယ်။ ထိုကြောင့် မန်စီးတီးအသင်းသည် လီဗာပူးနှင့်တွေ့ဆုံတိုင်း ရလဒ်မကောင်းတတ်သည့် အစဉ်အလာကို ယခုပွဲမှာချေဖျက်သွားနိုင်မလား သို့တည်းမဟုတ် ရလဒ်ဆိုးနဲ့ ထပ်မံကြုံတွေ့သွားမည်လား စိတ်ဝင်စားဖွယ် စောင့်ကြည့်ရမည်ဖြစ်သည်။ **အောင်ဇော်**

ကန့်ကွက်နိုင်ကြောင်းကြေငြာ

ရန်ကုန်တိုင်းဒေသကြီး။ တောင်ဥက္ကလာပမြို့နယ်၊ မြေတိုင်းရုပ်ကွက်အမှတ်(၆)၊ အင်း၀(၄)လမ်း၊ မြေကွက်အမှတ်(၇၃၀/က) ဟုခေါ်တွင်သော မြေအလျားအနှံ(၂၀၄၆၀)ပေရှိ နှစ်(၆၀)မြေငှားဂရန်မြေကွက်နှင့် အဆောက်အအုံအပါအဝင် အကျိုးခံစား ခွင့်အရပ်ရပ်အား မူလအမည်ပေါက်ပိုင်ဆိုင်သူ ဒေါ်ခင်ဝင်းရီ(G/RGN-၀၁၃၉၂၆)နှင့် ခင်ပွန်း ဦးတင်အုန်းတို့မှ တူမဖြစ်သူ ဒေါ်ဖြိုးဖြိုးခိုင် (၁၂/ဗဟန(နိုင်)၀၁၇၂၃၆ အား မေတ္တာဖြင့်အပိုင်စီးပေးကမ်းခြင်းစာချုပ်ဖြင့် အပြီးအပိုင်ပေးကမ်းခဲ့သဖြင့် ဒေါ်ဖြိုးဖြိုးခိုင်မှ တရားဝင်လက်ရောက် ရရှိပိုင်ဆိုင်ထားပြီး ရောင်းချပိုင်ခွင့်ရှိသည်ဟု ဝန်ခံကတိပြုသဖြင့် ကျွန်ုပ်တို့၏မိတ်ဆွေများဖြစ်ကြသည့် ဦးသာတင်အောင် (၁၂/တမန(နိုင်)၀၁၆၇၉)နှင့် ဒေါ်ခင်ဝင်းမော်(၁၂/မဂတ(နိုင်) ၀၂၇၃၉၆)တို့က အပြီးအပိုင် ဝယ်ယူရန်အတွက် ရရန်ငွေတစ်စိတ်တစ်ဒေသကို ပေးချေထားပြီးဖြစ်ပါသည်။ ဖော်ပြပါကိစ္စနှင့်စပ်လျဉ်း၍ ကန့်ကွက်လိုသူများ ရှိက ကျွန်ုပ်တို့ထံသို့ တိကျမှိုင်လုံသော တရားဝင်စာချုပ်စာတမ်းများနှင့်တကွ ယခုကြော်ငြာပါသည့်ရက်မှစ၍ (၇)ရက် အတွင်း လာရောက်ကန့်ကွက်နိုင်ပါသည်။ ယင်းရက်ကျော်လွန်က အရေးဝင်းအယ်ကို ဥပဒေနေ့အည် အပြီးဆောင်ရွက်သွား မည်ဖြစ်ကြောင်း ကြေညာအပ်ပါသည်။ **လွှဲအပ်ညွှန်ကြားချက်အရ-**

ဦးဝင်းသူရဓော(LL.B) **ဒေါ်ယမင်းထွေး(LL.B)** **ဦးရဲသီဟ(LL.B)**
အထက်တန်းရှေ့နေ(စဉ်-၄၂၀၆၆) **တရားလွှတ်တော်ရှေ့နေ(စဉ်-၁၂၃၆၅)** **အထက်တန်းရှေ့နေ(စဉ်-၅၆၃၆၆)**
အမှတ်(၁၀၁)၊ ကုန်ကော်မြို့(၂)လမ်း၊ (၃၃)ရပ်ကွက်၊ ဒဂုံမြို့သစ်(မြောက်ပိုင်း)မြို့နယ်၊
ဖုန်း-၀၉-၇၇၂၇၇၇၁၂၊ ၀၉-၄၅၆၉၉၆၇၇၆၊ ၀၉-၉၅၃၃၀၀၂၁၁

အမည်ပြောင်း

ပြည်မြို့၊ ရွာဘရပ်ကွက်နေ ဦးစိုးထက်ခေါင် ၁၁/ဂမန(နိုင်) ၀၃၀ ၄၃၀၏သမီး ပြည်မြို့ Sacred Heart ကိုယ်ပိုင် အထက်တန်းကျောင်း Grade-5 မှ မသျှားထက်သံစဉ် အား မဟေသာမြတ်ဆု ဟု ပြောင်းလဲ ခေါ်ဆိုပါရန်။ **မဟေသာမြတ်ဆု**

တစ်ဦးတည်းဖြစ်ပါကြောင်း

ပင်တယမြို့၊ အ.မ.က(အုံအက်)မှ လ/ဝ မူပြတာဝန်ထမ်းဆောင်လျက်ရှိ သော ဒေါ်သက်သက်စော ၏ဖခင် ဦးကျော်သိန်းနှင့် ဦးဘသိန်း(၃၃/ပတယ (နိုင်)၀၁၁၈၅၉)မှာ တစ်ဦးတည်းဖြစ်ပါ ကြောင်း။

စဉ်ကိုင်မြို့နယ်အတွင်း ကျေးလက်လမ်းဆောင်ရွက်နေမှုများအား ကွင်းဆင်းကြည့်ရှုစစ်ဆေး

စဉ်ကိုင် နိုဝင်ဘာ ၈

မန္တလေးတိုင်းဒေသကြီး စဉ်ကိုင်မြို့နယ် ကျေးလက်လမ်းဖွံ့ဖြိုးရေး ဦးစီးဌာနမှ ကျေးလက်နေပြည်သူများ လူမှုစီးပွားဘဝပိုမိုအဆင်ပြေ စေရန်အတွက် ၂၀၂၅-၂၀၂၆ ဘဏ္ဍာနှစ် တိုင်းဒေသကြီး (ငွေလုံးငွေရင်း) ရန်ပုံငွေကျပ် ၄၄၄ ဒသမ ၄၅ သန်းဖြင့် ကျေးလက်လမ်း လေးခု ဆောင်ရွက် နေမှုကို ယမန်နေ့မွန်းလွဲပိုင်းက ကျေးလက်လမ်း ဖွံ့ဖြိုးရေးဦးစီးဌာန (ရုံးချုပ်) မှ ဒုတိယညွှန်ကြားရေးမှူးချုပ် (တည်ဆောက်ရေး) ဒေါက်တာ ထွန်းမြင့်အောင်၊ မန္တလေးတိုင်းဒေသကြီး ကျေးလက်လမ်းဖွံ့ဖြိုးရေး ဦးစီးဌာနမှ ညွှန်ကြားရေးမှူး(မြို့ပြ) ဦးကျော်ဇေယျာဝင်းနှင့် တာဝန်ရှိသူ များက ကွင်းဆင်းကြည့်ရှုစစ်ဆေးပြီး အရည်အသွေးပြည့်မီစွာ ဆောင်ရွက် ကြရန်နှင့် လိုအပ်သည်များ မှာကြားခဲ့ကြောင်း သိရသည်။

မြို့နယ်(ပြန်/ဆက်)

သွေးသည် အသက်

နိုဝင်ဘာ ၇ ရက်က ဆင်ပေါင်ဝဲမြို့ အမှတ် (၃) ရပ်ကွက်ရှိ ဘုရားငါးဆူ စေတီတော်မြတ်ကြီး၏အဆောက်အအုံများ မီးဘေးလုံခြုံရေးအတွက် မြို့နယ်မီးသတ်ဦးစီးဌာန ဦးစီးအရာရှိ ဦးဆန်းဝင်း ဦးဆောင်၍ မီးသတ်တပ်ဖွဲ့ဝင်များ ဆောင်ရွက်ကြစဉ်။ ခန့်ဝင်း(ဆင်ပေါင်ဝဲ)

တစ်အိမ်လုံးတွင် မည်သူမျှမရှိနေချိန်၌ မလိုအပ်သော လျှပ်စစ်အသုံးပြုမှု အားလုံးကို ပိတ်ခြင်းဖြင့် လျှပ်စစ်ကို ချွေတာသုံးစွဲပါ

ရေကြောင်းလုံခြုံရေးပင်လယ်ပြင်လေ့ကျင့်ခန်း (Maritime Security Exercise) ဆောင်ရွက်စဉ် ရေကြောင်းသတိပေးချက်နှင့် လေကြောင်းသတိပေးချက် ထုတ်ပြန်ကြေညာခြင်း

၁။ ရေကြောင်းလုံခြုံရေး ပင်လယ်ပြင်လေ့ကျင့်ခန်း အား ၂၀၂၅ ခုနှစ်၊ နိုဝင်ဘာ ၁၀ ရက်မှ ၁၄ ရက် အထိကာလအတွင်း ကပ္ပလီပင်လယ်ပြင်မြောက်ပိုင်း ရေပြင်၌ ရေပြင်၊ ဝေပင်၊ ရေအောက် လေ့ကျင့်ခန်း များနှင့် လက်နက် လေ့ကျင့်ပစ်ခတ်ခြင်းများ ဆောင်ရွက်သွားမည် ဖြစ်ပါသည်။ လေ့ကျင့်ခန်း ဧရိယာအဖြစ် Point A မြောက်လတ္တီတွဒ် ၁၂ ဒီဂရီ ၅၁ မိနစ်၊ အရှေ့လောင်ဂျီတွဒ် ၉၆ ဒီဂရီ ၄၀ မိနစ်၊ Point B မြောက်လတ္တီတွဒ် ၁၂ ဒီဂရီ ၅၁ မိနစ်၊ အရှေ့လောင်ဂျီတွဒ် ၉၇ ဒီဂရီ ၄၀ မိနစ်၊ Point C မြောက်လတ္တီတွဒ် ၁၁ ဒီဂရီ ၅၁ မိနစ်၊ အရှေ့လောင်ဂျီတွဒ် ၉၇ ဒီဂရီ ၄၀ မိနစ်၊ Point D မြောက်လတ္တီတွဒ် ၁၁ ဒီဂရီ ၅၁ မိနစ်၊ အရှေ့လောင်ဂျီတွဒ် ၉၆ ဒီဂရီ ၄၀ မိနစ်စသည့် Coordinates အမှတ်များ ဆက်ဆွဲ ထားသည့်ဧရိယာအား သတ်မှတ်ထားရှိပြီး ရေကြောင်း သတိပေးချက်နှင့် လေကြောင်းသတိပေးချက် တို့အား ထုတ်ပြန်ကြေညာထားရှိပြီး ဖြစ်ပါသည်။

၂။ သို့ဖြစ်ပါ၍ လေ့ကျင့်ခန်း ဆောင်ရွက်စဉ် ကာလအတွင်း ဘေးအန္တရာယ်ကင်းရှင်းစေရေး အတွက် အဆိုပါဧရိယာမှ ၅ မိုင်ပတ်လည်အား သင်္ဘောကြီး/ငယ်များ၊ ကုန်တင်/စက်လေ့များ၊ ငါးဖမ်း သင်္ဘောများ၊ စက်တပ်သမ္မနှမ်များ ဖြတ်သန်းသွားလာ ခြင်း၊ ကျောက်ချရုပ်နှားခြင်း၊ ငါးဖမ်းခြင်း၊ ငါးဖမ်း ကိရိယာများချထားခြင်း မရှိစေရန်နှင့် လေယာဉ်၊ ရဟတ်ယာဉ်များ အမြင့်မေ ၁၅၀၀၀ (တစ်သောင်း ငါးထောင်) အောက် ဖြတ်ကျော်ပျံသန်းခြင်းမပြု ကြရန် အသိပေးကြေညာအပ်ပါသည်။

သတင်းစဉ်

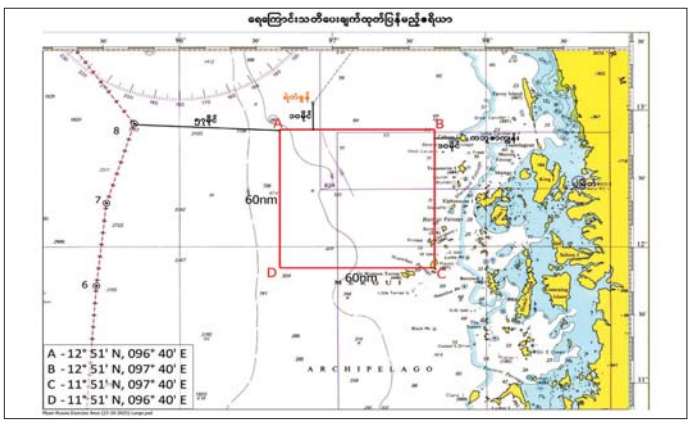

စက်မှုဒီဇိုင်းနည်းပညာအမျိုးအစားနှင့်ပတ်သက်၍ မူပိုင်မှတ်ပုံတင်ခွင့်ပြုချက်ရရှိထားပြီးဖြစ်ကြောင်း အများသိစေရန် အသိပေးကြေညာခြင်း

ရန်ကုန်တိုင်းဒေသကြီး၊ တောင်ဥက္ကလာပဖြို့နယ်၊ (၉)ရပ်ကွက်၊ ကျောင်သူ(၂၅) လမ်း၊ အမှတ်(၅၀)တွင် တည်ရှိသော DAGON YAK ENGINEERING & CONSTRUCTION COMPANY LIMITED ကုမ္ပဏီမှတ်ပုံတင်အမှတ်(No. 108257121) သည် အောက်တွင် ဖော်ပြထားသော စက်မှုဒီဇိုင်းနည်းပညာအမျိုးအစားအား ပြည်ထောင်စုသမ္မတမြန်မာနိုင်ငံတော်အစိုးရစီးပွားရေးနှင့် ကူးသန်းရောင်းဝယ်ရေးဝန်ကြီးဌာန၊ မူပိုင်ခွင့်ဦးစီးဌာနတွင် (၄-၁၁-၂၀၂၄)ရက်စွဲဖြင့်လျှောက်ထားခဲ့ရာ မူပိုင်ခွင့်ဦးစီးဌာနမှ လျှောက်ထားချက်အား (၂၉-၈-၂၀၂၅) ရက်စွဲဖြင့် စက်မှုဒီဇိုင်းမှတ်ပုံတင်နံပါတ် -ID/2025/000127 ဖြင့် လက်ခံခွင့်ပြုပြီး စက်မှုဒီဇိုင်းမှတ်ပုံတင်ခွင့်ပြုထားပြီးဖြစ်ပါသည်။

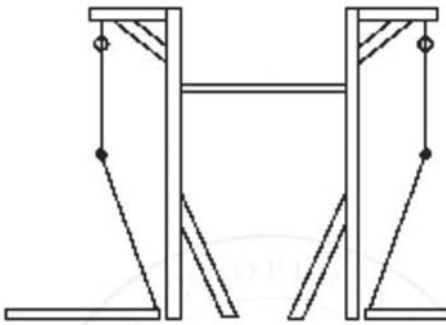

အဆိုပါစက်မှုဒီဇိုင်းနည်းပညာဖော်ပြချက်အား ပြည်ထောင်စုသမ္မတမြန်မာနိုင်ငံတော်အတွင်း မည်သည့် ကုမ္ပဏီအဖွဲ့အစည်း၊ ပုဂ္ဂလိကဌာနနဆိုင်ရာများအနေဖြင့် ပုံစံတူထုတ်လုပ်ရောင်းချခြင်း၊ တစ်နည်းနည်းအားဖြင့်တိုက်ရိုက်ဖြစ်စေ ထင်ယောင်ထင်မှားဖြစ်စေ၊ ဆင်တူယိုးမှားဖြစ်စေ၊သွယ်ဝိုက်၍ဖြစ်စေ ထုတ်လုပ်ရောင်းချခြင်း အသုံးပြုခြင်းမျိုးမပြု လုပ်/မဆောင်ရွက်ကြရန် သတိပေးတားဖြစ်အပ်ပါသည်။ ဖိုင်ပြမ်းတုပထုတ်လုပ်ရောင်းချသုံးစွဲခဲ့မည်ဆိုပါက တည်ဆဲဥပဒေများနှင့်အညီ နစ်နာမှုအရပါရပ်များ၊ အကျိုးခံစားခွင့်အရပါရပ်များအတွက် တရားစွဲဆိုအရေးယူသွားမည်ဖြစ်ကြောင်းအများသိစေရန်အသိပေးကြေညာအပ်ပါသည်။

လွှဲအပ်ညွှန်ကြားချက်အရ

ဦးသူရနိုင် (LL.B) (စဉ်-၉၆၁၀) **ဒေါ်သင်းသင်းယု (LL.B) (စဉ်-၉၅၅၃)**

ဦးညီညီဇော် (LL.B) (စဉ်-၁၄၀၉၅) **ဒေါ်ခင်မေဦး (LL.B) (စဉ်-၁၄၀၇၅)**

တရားလွှတ်တော်ရှေ့နေများ

အခန်းအမှတ်(၂၅)ပထမထပ် Shine Condo, မဟာဗန္ဓုလပန်းခြံလမ်း၊

(အောက်ဘလောက်)ကျောက်တံတားမြို့နယ်၊ ရန်ကုန်မြို့။

ဖုန်း -၀၉-၄၂၁၀၇၀၆၄၊ ၀၉-၇၈၈၄၅၉၀၅

ကန့်ကွက်နိုင်ကြောင်း ကြော်ငြာစာ

စစ်ကိုင်းမြို့နယ်၊ ကျောက်တာကျေးရွာ၊ ကွင်း/အကွက်အမှတ်နှင့်အမည် (၇၈၀/တောင်ညိုကွင်း)၊ ဦးပိုင်အမှတ်(၇/၁၂၀)။ မြေဧရိယာ(၂.၃၇)ကေရှိမြေအား တိုင်းဒေသကြီးအစိုးရအဖွဲ့၊ မိုရွာမြို့၏(၁၂-၁-၂၀၂၃)ရက်စွဲပါစာအမှတ် ၃/ဖ-၃(၁၆)/(၂၇၇)အခြားနည်းအရ ပလတ်စတစ်လှည်းဝန်းနှင့် အထွေထွေစက်မှုလုပ်ငန်းမြေနေရာအဖြစ် အသုံးပြုရန်အတွက် ဦးကိုကိုမြင့် (၁၃/မမတ(နိုင်)၀၂၂၆၉)အမည်ဖြင့်လယ်ယာမြေအခြားနည်းအသုံးပြုခွင့်ရရှိထားပြီး ယခုအခါ အဆိုပါမြေကွက်အား ဦးအောင်ရဲမြတ်အမည်ဖြင့် စက်မှု/စီးပွား မြေဘ၊ဂရန်အသစ်လျှောက်ထားဆောင်ရွက်သွားမည်ဖြစ်ပါ၍ ကန့်ကွက်လိုသူ မည်သူမဆို ယင်းမြေကွက်နှင့်ပတ်သက်ပြီး ယနေ့မစ၍(၁၅)ရက်အတွင်း စစ်ကိုင်းခရိုင် အထွေထွေအုပ်ချုပ်ရေးဦးစီးဌာနသို့ (ရုံးချိန်အတွင်း) တရားဝင်ပိုင်ဆိုင်မှုအထောက်အထားများဖြင့် လာရောက်ကန့်ကွက်နိုင်ပါကြောင်းနှင့် သတ်မှတ်ရက်ကျော်လွန်ပြီးမှ တင်ပြလာခြင်းကို လက်ခံစဉ်းစားမည်မဟုတ်ဘဲ တည်ဆဲမြေယာ အက်ဥပဒေ၊ နည်းဥပဒေ၊ လုပ်ထုံးလုပ်နည်းများ နှင့်အညီ ဆက်လက်ဆောင်ရွက်သွားမည်ဖြစ်ကြောင်း အများသိစေရန် အသိပေးကြော်ငြာအပ်ပါသည်။

ခရိုင်အထွေထွေအုပ်ချုပ်ရေးဦးစီးဌာန
စစ်ကိုင်းခရိုင်၊
စစ်ကိုင်းမြို့

ယာဉ်မှတ်ပုံတင်စာအုပ် မိတ္တူလျှောက်ထားခြင်း

ယာဉ်အမှတ် ၅၀ယ/၄၅၂၀၀, Honda Click 125, M/C ယာဉ်လက်ဝယ်ရှိသူ ဦးသော်မော်ဦး ၆/မမန(နိုင်)၁၆၅၃၄ က(ကမ-၃)ပျောက်ဆုံး၍ မိတ္တူထုတ်ပေးရန် လျှောက်ထားလာပါသည်။ သက်သေခိုင်လုံသော အထောက်အထားများဖြင့် ကြော်ငြာပါရှိပြီး ရက်ပေါင်း ၃၀ အတွင်း အောက်ဖော်ပြပါရုံးသို့ လူကိုယ်တိုင်လာရောက် ကန့်ကွက်နိုင်ပါသည်။

ကညနမ၊ ခရိုင်ရုံး(မြောက်)

ယာဉ်မှတ်ပုံတင်စာအုပ် မိတ္တူလျှောက်ထားခြင်း

ယာဉ်အမှတ် ၄၉ယ/၅၉၅၂၁, Honda Click-125 , M/C ယာဉ်လက်ဝယ်ရှိသူ ဦးသော်မော်ဦး ၆/မမန(နိုင်)၁၆၅၃၃ ရက်ပေါင်း ၃၀ အတွင်း အောက်ဖော်ပြပါရုံးသို့ ကိုယ်တိုင်လာရောက် ကန့်ကွက်နိုင်ပါသည်။

ကညနမ၊ခရိုင်ရုံး(မြောက်)

ယာဉ်မှတ်ပုံတင်စာအုပ် မိတ္တူလျှောက်ထားခြင်း

ယာဉ်အမှတ် 21W/37141, Yamaha-Stark nano-110 ယာဉ်လက်ဝယ်ရှိသူ ဒေါ်ညီညီသင်း ၆/ကသန(နိုင်)၀၀၀၅၁၀ က ယာဉ်မှတ်ပုံတင်စာအုပ်(ကမ-၃)ပျောက်ဆုံးသဖြင့် မိတ္တူထုတ်ပေးရန် လျှောက်ထားလာခြင်းအပေါ် ကန့်ကွက်လိုပါလျှင် ခိုင်လုံသည့် အထောက်အထားများဖြင့် ကြော်ငြာသည့်ရက်မှ ၃၀ ရက်အတွင်း အောက်ဖော်ပြပါရုံးသို့ လူကိုယ်တိုင်လာရောက်ကန့်ကွက်နိုင်ပါသည်။

ကညနမ၊ခရိုင်ရုံး(ကော့သောင်း)

ပြည်ထောင်စုသမ္မတမြန်မာနိုင်ငံတော်အစိုးရ ကျန်းမာရေးဝန်ကြီးဌာန ကုသရေးဦးစီးဌာန မန္တလေးပြည်သူ့ဆေးရုံကြီး "(ဒုတိယအကြိမ်) အိတ်ဖွင့်တင်ဒါခေါ်ယူခြင်း"

၁။ မန္တလေးပြည်သူ့ဆေးရုံကြီးဌာနတက်ရောက်နေသော လူနာများအား ကုသမှုပေးရာတွင် အသုံးပြုရန်အတွက် လိုအပ်သည့် (FDA) အသိအမှတ်ပြုဆေးနှင့် ဆေးပစ္စည်းများကို မြန်မာကျပ်ငွေဖြင့် ဝယ်ယူမည်ဖြစ်ပါသဖြင့် အစိုးရအသိအမှတ်ပြုကုမ္ပဏီများထံမှ တင်ဒါခေါ်ယူအပ်ပါသည်။

၂။ **စေ့ငုန္ဓနနှစ်တင်သွင်းလွှာပုံစံများ** - ၁၁-၁၁-၂၀၂၅ရက် (အင်္ဂါနေ့)
စတင်ရောင်းချမည့်ရက်
တင်ဒါပိတ်မည့် ရက်နှင့်အချိန် - ၁၀-၁၂-၂၀၂၅ရက်(ဗုဒ္ဓဟူးနေ့)၊ ညနေ (၄:၀၀ နာရီ)

၃။ တင်ဒါစည်းမျဉ်း စည်းကမ်းများနှင့်ပတ်သက်၍အသေးစိတ်အချက်အလက်များကို သိရှိလိုပါက မန္တလေးပြည်သူ့ဆေးရုံကြီး၊ ဆေးရုံအုပ်ကြီး ရုံးခန်းသို့ ရုံးချိန်အတွင်း လာရောက်စုံစမ်းနိုင်ပါသည်။

တင်ဒါကော်မတီ
မန္တလေးပြည်သူ့ဆေးရုံကြီး

ကန့်ကွက်နိုင်ပါသည်

"ရန်ကုန်တိုင်းဒေသကြီး ဝေါမန်းမြို့နယ် ရေကာရှည်ရပ်ကွက် ရေကာရှည်လမ်းသစ် တိုက်အမှတ် (A1) အခန်း (၂၀၇) ၃ဝတိယထပ် အကျယ်အဝန်း (၁၂ ပေ × ၄၅ ပေ) ခန့်ရှိ တိုက်ခန်းနှင်းတက္ကဗေဒပါ အကျိုးခံစားခွင့်များအားလုံး" တိုက်ကို တရားဝင်ငှါးရမ်း ရောင်းချခြင်းနှင့်ရှိသည့်ပုဒ်ဆို့သည့် ပြဿနာတင် (၆/မတရု(နိုင်)၀ ၇၇၆၈) နှင့် ဒေါ်ဘေးဘေးသန်း (၆/မတရ (နိုင်)၀ ၀၂၆၆၅) ၎င်းတို့၏ ကိုယ်စား ဒေါ်ကျေလိုင်ဝိုး (၆/မမန (နိုင်) ၁၄၄၈၇) တို့ထံမှ ကျွန်ုပ်၏ ပိတ်ဆွေတ အပြီးအပိုင် ဝယ်ယူရန် (၇-၁၁-၂၀၂၅) ရက်စွဲပါ "နှစ်ဦးသဘောတူ တိုက်ခန်း အရောင်းအဝယ် စရန်ငွေပေးကတိစာချုပ်" ကို ချုပ်ဆိုရန် ရောင်းဖိုးငွေ၏ တစိတ်တစ်ဝက်ခန့်သော စရန်ငွေကို ပေးဆောင်ပြီးခဲ့ပါသည်။ အဆိုပါ အရောင်းအဝယ်နှင့်ပတ်သက်၍ ကန့်ကွက်လိုလျှောက်ခဲ့ပါက ဤကြေညာသည့် ရက်မှစ၍ (၁၄) ရက်အတွင်း ကျွန်ုပ်ထံသို့ ပိုင်ဆိုင်မှုအထောက်အထား စာရွက်စာတမ်းများရယူပြီး နှစ်ဘက်တူ ကန့်ကွက်နိုင်ပါကြောင်းနှင့် သတ်မှတ်ရက်အတွင်း ကန့်ကွက်မှုမရှိပါက အရောင်းအဝယ်အား ပြဿနာမရှိပဲ ပြီးမြောက်အောင် ဆက်လက်ဆောင်ရွက်သွား မည်ဖြစ်ကြောင်း အများသိစေရန် ကြေညာအပ်ပါသည်။

လွှဲအပ်ညွှန်ကြားချက်အရ -

ဦးမျိုးမြင့် (ဘဏ်)
ဘရာသလွတ်တော်ရဲတပ်

အမှတ် - ၀၃၊ အခန်း - ၁၁၊ ပန်းဆိုးတန်းလမ်း၊ ကျောက်တံတားမြို့နယ်၊ ရန်ကုန်မြို့။
☎ ၀၉ - ၅၁၆၅ ၂၃၇၊ ၀၉ - ၇၈ ၅၁၆၅ ၂၃၇

မွေးသက္ကရာဇ်အမှန်

ဦးဝင်းမြင့်ထွန်း၏သား၊ ပခုက္ကူမြို့၊ အမှတ်(၈)ရပ်ကွက်၊ မြို့မလမ်း၊ အမှတ်(၁၀၅)နေ မောင်ထက်ဝေယံဖြိုး ၈/ပခက(နိုင်) ၂၅၉၁၅၆၏ မွေးသက္ကရာဇ်အမှန်မှာ ၂၅-၆-၁၉၉၇ ဖြစ်ပါကြောင်း။

ဖခင်အမည်မှန်

ဧရာဝတီတိုင်းဒေသကြီး၊ အိမ်ဓမ္မြို့နယ်၊ အထက(ခွဲ) သရက်ကုန်း၊ Grade-11 တွင် ပညာသင်ကြားနေသော မောင်စိုးဝေဖြိုး၏ ဖခင်အမည်မှန်မှာ ဦးမင်းဇော်ဝင်း (၁၄/အမန(နိုင်) ၁၂၆၅၅၈) ဖြစ်ပါကြောင်း။

ဦးမင်းဇော်ဝင်း

ကန့်ကွက်လွှာခေါ်ယူခြင်း

အများပြည်သူသိရှိနိုင်စေရန် ကြေညာအပ်ပါသည်-

၁။ ဒိုက်ဦးမြို့နယ်၊ အမှတ်(၁)ရပ်ကွက်၊ ဗီဇဝါလမ်း၊ အကွက်အမှတ်(၂)၊ အကွက်အမည် ဈေးပိုင်းရပ်၊ ဦးပိုင်အမှတ် ၃၂၂၊ ဧရိယာ (၀.၀၄၁)ဧကအား ဒေါ်အေးအေး သင်းအမည်ဖြင့် မြေဌားဂရန်အသစ် လျှောက်ထားလာပါသည်။

၂။ လျှောက်ထားသောမြေ အလားလေးရပ်မှာ အောက်ပါအတိုင်းဖြစ်ပါသည်-

အရှေ့လားသော်	-	ဗီဇဝါလမ်း
အနောက်လားသော်	-	N /၁
တောင်လားသော်	-	ဦးပိုင်အမှတ် ၃၂၁
မြောက်လားသော်	-	ဦးပိုင်အမှတ် ၃၂၃

၃။ လျှောက်ထားလာမှုနှင့်ပတ်သက်၍ တန့်ကွက်လိုသူများသည် ဤမြို့နယ် အထွေထွေအုပ်ချုပ်ရေးဦးစီးဌာနရုံးသို့ ကြော်ငြာပါသည့်ရက်မှ(၁၄)ရက်အတွင်း နောက်ဆုံးထားပြီး ရုံးချိန်အတွင်း လူကိုယ်တိုင်လာရောက် ကန့်ကွက်လွှာတင်သွင်းနိုင်ကြောင်းနှင့် လုပ်ငန်းရေးကျော်လွန်သော ကန့်ကွက်လွှာများအား လက်ခံစဉ်းစားလိမ့်မည်မဟုတ်ကြောင်း ကြော်ငြာပြာအပ်ပါသည်။

မြို့နယ်အထွေထွေအုပ်ချုပ်ရေးဦးစီးဌာန၊ ဒိုက်ဦးမြို့

(၂၂-၈-၂၀၂၅)ရက်စွဲပါ ဒေါ်ညီညီ(၉)ဒေါ်ခင်သန်းတင်း၊ ဒေါ်မြတ်တိုး၏ လွှဲအပ်ညွှန်ကြားချက်အရ ဦးအုန်းညွန့်(တရားလွှတ်တော်ရှေ့နေ)၏ အများသိစေရန် ကြေညာခြင်းနှင့် (၂၅-၈-၂၀၂၅)ရက်စွဲပါ အကြောင်းကြားစာတို့အား ပြန်လည်ရုပ်သိမ်း ပါကြောင်းနှင့် အရေးပေးအယ်အား ကန့်ကွက်မှုမရှိပါကြောင်း အများသိစေရန်ကြေညာခြင်း

ဒေါ်ညီညီ(၉)ဒေါ်ခင်သန်းတင်း(၁၂/မဂဒ(နိုင်)၀၇၀၂၄၇)၊ ဒေါ်မြတ်(၁၂/ပဇတ(နိုင်)၀၀၉၁၇)တို့၏ လွှဲအပ်ညွှန်ကြားချက်အရ အောက်ပါအတိုင်း အများသိစေရန် ကြေညာအပ်ပါသည်-

ရန်ကုန်တိုင်းဒေသကြီး၊ ပုဇွန်တောင်မြို့နယ်၊ (၃)ရပ်ကွက်၊ အောက်ပုဇွန်တောင်လမ်း၊ ပုဇွန်တောင်တိုက်နယ်၊ မြေတိုင်းရပ်ကွက်အမှတ်(၉/က-၂)၊ မြေကွက်အမှတ် (၁၇/A)အိမ်အမှတ်(၄၂၇)၊ (၄.၂၇/ဂ)ဟုခေါ်တွင်သော အိမ်မြေ ဥပစာနှင့်ပတ်သက်၍ အရေးပေးအယ်ပြုလုပ်ရာတွင် ဒေါ်ညီညီ၊ ဒေါ်မြတ်ဝိတို့၏ လွှဲအပ်ညွှန်ကြားချက်အရ ကန့်ကွက်ကြောင်း အများသိစေရန်နှင့် အရေးပေးအယ်ကို ဆက်လက်မပြုလုပ်ရန်အတွက် ရေနေ့မတစ်ဆင့် အကြောင်းကြားစာပေးပို့မှုများ ပြုလုပ်ခဲ့ပါသော်လည်း ယနေ့အခါတွင် အဆိုပါအများသိစေရန် ကြေညာချက်နှင့် အကြောင်းကြားစာပေးပို့ခဲ့သည့် ကန့်ကွက်ချက်တို့အား အပြီးအပိုင်တစ်သက်စာ ပြန်လည်ရုပ်သိမ်းပါကြောင်းနှင့် အဆိုပါမြေကွက်ကို ၁။ဒေါ်သန်းထွေး(၁/ပဇတ (နိုင်)၀၀၁၇၃)၊ ၂။ဒေါ်သန်းစိုး(၁/ပဇတ(နိုင်)၀၀၅၇၁)၊ ၃။ဒေါ်ထားထားဦး(၁/ပဇတ(နိုင်)၀၀ဝ၃ဝ)၊ ၄။ဒေါ်မြသီတာ(၁/ပဇတ(နိုင်)၀၀ဝ၃ဝ)၊ ၅။ဦးထွန်းဦး (၁/ပဇတ(နိုင်)၀၁ဝ၄၅)၊ ၆။ဦးသူရထွန်း(၁၃/တကန(ရှည်)၀၁ဝ၉၇) တို့အမည်အပင် မည်သူမဆို အရောင်းအဝယ်ပြုလုပ်ပါက ကန့်ကွက်နိုင်စစ်ဆေးရာမရှိပါကြောင်း အများသိစေရန် ကြေညာအပ်ပါသည်။

လွှဲအပ်ညွှန်ကြားချက်အရ-
ဦးပြည့်ဖြိုးအောင်(ရွှေကြိုးကြာ)(LL.B) အထက်တန်းရှေ့နေ (စဉ်-၅၀၇၅၅)
အမှတ်(၅၈)၊ ပြည်တော်သာလမ်း၊ (ဝ/ခ)ရပ်ကွက်၊ သင်္ဃန်းကျွန်းမြို့နယ်။
ဖုန်း ၀၉-၇၉၆၉၇၉၇၁

ကန့်ကွက်နိုင်ပါကြောင်း

ပဲခူးမြို့၊ ဥသေမြို့သစ်၊ အမှတ်(၈)လုပ်ကွက်၊ မြေတိုင်းအမှတ်(၂၇)၊ မြေကွက်အမှတ်(A_{20})၊ မြေဧရိယာ(၀.၁၁၀)ဧကား၊ မြေကွက်အမှတ်(A_{21})၊ မြေဧရိယာ(၀.၁၁၀)ဧကား၊ မြေကွက်အမှတ်(A_{22})မြေဧရိယာ(၀.၁၁၀)ဧကား၊ မြေကွက်အမှတ်(B_{20})၊ မြေဧရိယာ(၀.၁၁၀)ဧကား၊ မြေကွက်အမှတ်(B_{21})၊ မြေဧရိယာ(၀.၁၁၀)ဧကား၊ မြေကွက်အမှတ်(B_{22})၊ မြေဧရိယာ(၀.၁၁၀)ဧကား၊ မြေကွက်အမှတ်(B_{23})၊ မြေဧရိယာ(၀.၁၁၀)ဧကား၊ မြေကွက်အမှတ်(B_{24})၊ မြေဧရိယာ(၀.၁၁၀)ဧကား၊ မြေကွက်အမှတ်(B_{25})၊ မြေဧရိယာ(၀.၁၁၀)ဧကား၊ မြေကွက်အမှတ်(B_{26})၊ မြေဧရိယာ(၀.၁၁၀)ဧကား၊ မြေကွက်အမှတ်(B_{27})၊ မြေဧရိယာ(၀.၁၁၀)ဧကား၊ မြေကွက်အမှတ်(B_{28})၊ မြေဧရိယာ(၀.၁၁၀)ဧကား၊ မြေကွက်အမှတ်(B_{29})၊ မြေဧရိယာ(၀.၁၁၀)ဧကား၊ မြေကွက်အမှတ်(B_{30})၊ မြေဧရိယာ(၀.၁၁၀)ဧကား၊ မြေကွက်အမှတ်(B_{31})၊ မြေဧရိယာ(၀.၁၁၀)ဧကား၊ မြေကွက်အမှတ်(B_{32})၊ မြေဧရိယာ(၀.၁၁၀)ဧကား၊ မြေကွက်အမှတ်(B_{33})၊ မြေဧရိယာ(၀.၁၁၀)ဧကား၊ မြေကွက်အမှတ်(B_{34})၊ မြေဧရိယာ(၀.၁၁၀)ဧကား၊ မြေကွက်အမှတ်(B_{35})၊ မြေဧရိယာ(၀.၁၁၀)ဧကား၊ မြေကွက်အမှတ်(B_{36})၊ မြေဧရိယာ(၀.၁၁၀)ဧကား၊ မြေကွက်အမှတ်(B_{37})၊ မြေဧရိယာ(၀.၁၁၀)ဧကရှိမြေတိုအား ခေါ်ကြားလေလွင့် အမည်ဖြင့် မြေငှားဂရန်အသစ် လျှောက်ထားလာမှုနှင့်ပတ်သက်၍ ကန့်ကွက်လိုပါက တရားဝင်ပိုင်လုံသောအထောက်အထား(မှရင်း)များဖြင့်ဤကြော်ငြာသည့်ရက်မှစ၍ (၁၅)ရက်အတွင်း ပဲခူးမြို့နယ်အထွေထွေအုပ်ချုပ်ရေးဦးစီးဌာနသို့ လူကိုယ်တိုင်လာရောက် ကန့်ကွက်နိုင်ပါကြောင်းနှင့် ကန့်ကွက်မှုမရှိပါက မြေငှားဂရန် လျှောက်ထားခြင်းအား ဥပဒေ၊ နည်းဥပဒေ၊ လုပ်ထုံးလုပ်နည်း ညွှန်ကြားချက်များနှင့်အညီ ဆက်လက်ဆောင်ရွက်သွားမည်ဖြစ်ကြောင်း အများသိစေရန်ကြော်ငြာအပ်ပါသည်။

မြို့နယ်အထွေထွေအုပ်ချုပ်ရေးဦးစီးဌာန၊ ပဲခူးမြို့

အမည်ပြောင်း

ထားဝယ်မြို့၊ တလိုင်းထိန်ရပ်၊ ကျောင်းသစ်လမ်းနေ ဦးကျော်မြင့်၏သားဖြစ်သူ အထက(၁)ထားဝယ်၊ Grade-5 မှ မောင်ဟန်ဖြိုးသန့်အောင်အား မောင်ဟန်ဖြိုးသာဟု ပြောင်းလဲခေါ်ဆိုပါရန်။

မောင်ဟန်ဖြိုးသာ

မွေးသက္ကရာဇ်အမှန်

ဖြိတ်မြို့၊ ဖြိတ်တောင်ကျေးရွာအုပ်စု၊ အင်းလေးဖြိုင် (၅)ရပ်နေ ဦးကျော်ကျော်ဆောင်နှင့် ဒေါ်အေးအေးမွန်မိုးတို့၏သားဖြစ်သူမောင်အာကာသျှိ၏ မွေးသက္ကရာဇ်အမှန်မှာ တက္ကသိုလ်ဝင်တန်းအောင်လက်မှတ် စာရင်းအရ (၈-၁-၂၀၀၆) ဖြစ်ပါကြောင်း။

ဖခင်အမည်မှန်

မြိတ်မြို့၊ အမက(မြစ်ငယ်)၊ သူငယ်တန်းမှ အဘိဇုးသခင်၏ ဖခင်အမည်မှန်မှာ အိမ်ထောင်စုစာရင်းအရ ဦးထွန်းထွန်း၊ ဦး ၆/မမန(နိုင်)၁၅၉၁၉ ဖြစ်ပါကြောင်း။

ဦးထွန်းထွန်း၊ ဦး

ပတ်စ်ပို့ပျောက်

မအားစီ ၁၃/လရန(နိုင်) ၂၂၄၄၂၀ ၏ နိုင်ငံကူးလက်မှတ် နံပါတ်MH-065716 ပျောက်ဆုံး သွားပါသဖြင့် တွေ့ရှိက အကြောင်းကြားပေးပါရန်။

ဖုန်း-09441845672

ငြင်းချက်ထုတ်ရန်သမ္မန်စာ (တရားမကျင့်ထုံး ဥပဒေအမိန့်-၅၅) နည်းဥပဒေ- ၂၀) လှိင်မြို့နယ်တရားရုံး ၂၀၂၅ခုနှစ်၊ တရားမကြီးမှုအမှတ်- ၁၁

ဧရာဝတီဘဏ်အများနှင့်သက်ဆိုင်သော နှင့် ကုမ္ပဏီလီမိတက်(ၢင်းကိုယ်စားဒေါ်မြမြင्ङ)
(တရားလို)

၁။ ဦးအောင်နိုင်ဦး
၂။ ဒေါ်နန်းသစ္စာ (တရားပြိုင်များ)

ရန်ကုန်တိုင်းဒေသကြီး၊ ကမာရွတ်မြို့နယ်၊ (၁)ရပ်ကွက်၊ မိုးစက္ခာလမ်း၊ အမှတ်(၄၁/စီ)၊ အခန်းအမှတ် (၁၀၃)မိုးစက္ခာကွန်နီဒို နေ တရားပြိုင်များ ဦးအောင်နိုင်ဦး၊ (ယခုနေရာပလိပ်စာမသိသူ)နှင့် ဒေါ်နန်းသစ္စာ(ယခုနေရာပလိပ်စာမသိသူ)တို့သိစေရမည်။

သင့်တို့အပေါ်၌ တရားလိုက "ချေးငွေအရင်းအတိုးနှင့်ပျက်ကွက်ကြေး ငွေကျပ် ၁၀,၂၈၆,၇၈၃.၄၄/-ရလိမ့်မှု" လျှောက်ထားခဲ့ဆိုချက်ရှိသည်ဖြစ်၍ သင်ကိုယ်တိုင်ဖြစ်စေ၊ သို့တည်းမဟုတ် ၎င်းအမှုနှင့်စပ်လျဉ်း၍ အရေးကြီးသည့်စကား အရေးရပ်တို့ကိုချေပပြောဆိုနိုင်သွယ်၏ ကိုယ်စားလှယ်များ အခွင့်အမိန့်ရရှေ့နေ ဖြစ်စေ၊ သို့တည်းမဟုတ် ၎င်းအမှုနှင့်စပ်ဆိုင်သည့် အချက်များကို ချေပပြောဆိုနိုင်သူ တစ်ဦးတစ်ယောက် ၎င်းရှေ့နေနှင့်ပါ၍ဖြစ်စေ ၂၀၂၅ခုနှစ်၊ နိုဝင်ဘာလ (၁၉)ရက် (၁၃ရက်ခုနှစ်၊ တန်ဆောင်မုန်းလကျော်) မွန်းလွဲတည့်မီ (၁၀) နာရီတွင် အထက် အမည်ရေးသားပါရှိသူ တရားလိုဏ်ခွဲဆိုချက်ကို ထုချေရှင်းလင်းရန် ဤရုံးရောက်သို့လာရောက်ရမည်။ ၎င်းအပြင် သငင်သိစေရမည်မှာ အထက်ကဆိုခဲ့သည့်နေ့ရက်တွင် သင်မလာရောက်ပျက်ကွက်ခဲ့လျှင် သင့်မျက်ကွယ်တွင် ငြင်းချက်များကိုထုတ်ပေးလိမ့်မည်။ ၎င်းပြင်တရားလိုကကြည့်ရှုလိုသည့် စာရွက်စာတမ်းများနှင့် သင်ကထုချေတင်ပြအမှီပြုလိုသည့်စာချုပ်စာတမ်း အရှိသည်တို့ကို သင်နှင့်အတူ ယူဆောင်လာရမည်။ သို့တည်းမဟုတ် သင့်ကိုယ်စားလှယ် ရှေ့နေလက်တွင် ထည့်အပ်လိုက်ရမည်။ သင်ကထုချေလွှာတင်သွင်းလိုလျှင် အမှုမဆိုင်ခဲ့(၄)ရက်ကတင်သွင်းရမည်။

၂၀၂၅ခုနှစ်၊ နိုဝင်ဘာလ (၅)ရက်တွင် ဤရုံးတံဆိပ်ရိုက်နှိပ်၍ ကျွန်ုပ်လက်မှတ်ရေးထိုးထုတ်ပေးလိုက်သည်။

(ပြည်ခုံ)
ဒုတိယဖြို့နယ်တရားသူကြီး(၁)
လှိင်မြို့နယ်တရားရုံး

ကန့်ကွက်နိုင်ပါကြောင်း

ရန်ကုန်တိုင်းဒေသကြီး၊ လှည်းကူးမြို့နယ်၊ မင်းကုန်းကျေးရွာအုပ်စု၊ ပါးယားကုန်းကျေးရွာ၊ မြေတိုင်းအကွက် အမှတ်-၉၃၃(B)/ပါးယားကုန်းကွင်း ဖော်ပြပါအလားလေးရပ်အရှေ့-ဒေါ်ခင်ခင်စိမ်းမြေကွက်၊ အနောက် ဒေါ်သန်းသန်းဝင်း မြေကွက်၊ တောင်-ဒေါ်ခင်ခင်စိမ်း မြေကွက်၊ မြောက်-မြသိန်းတန်ဆစေတီအတွင်းတည်ရှိ သော ဧရိယာ (၀.၅)ဧက မြေကွက် အပါအဝင် အကျိုးခံစားခွင့် ရောင်းချချင်ခြင်းသော ဒေါ်ခင်စိန်လှိုင် ၁၂/လကန(နိုင်)၀၄၉၉၃၄ ထံမှ ဝယ်ယူရန်အလို့ငှာ ကျွန်ုပ်ဝိုဏ်မိတ် ဆွေဖြစ်သူ ဒေါ်ခင်ခင်စိမ်း ၁၁/မဟတ(နိုင်)၀၂စစ၈၅ မှ မောင်ဇိုးဖေတွေတစ်စိတ်တစ်ဒေသ အား စရန်ငွေပေးချေထားပြီးဖြစ်ပါသဖြင့် ယင်းခြံမြေနှင့်ပတ်သက်၍ကန့်ကွက် လိုပါက ပိုင်ဆိုင်မှုစာရွက်စာတန်းများနှင့်အတူ ပိုင်ဆိုင်ခွင့်ရှိသူမည်သူမဆို ဤကြော်ငြာပါသည့်ရက်မှစ၍(၇)ရက်အတွင်း ကျွန်ုပ်ထံသို့ ကန့်ကွက်နိုင်ပါကြောင်း နှင့် သတ်မှတ်ရက်ကျော်လွန်ပါက အရောင်းအဝယ်ကိစ္စကို ဥပဒေနှင့်အညီ ဆက်လက်ဆောင်ရွက်သွားမည်ဖြစ်ကြောင်း ကြေညာအပ်ပါသည်။

လွှဲအပ်ညွှန်ကြားချက်အရ-
ဦးဆက်လွင်မိုး(LL.B) အထက်တန်းရှေ့နေ(စဉ်-၄၄၄၁၂)
(၂၂/ခရ၉) ရွာဦး(၃)လမ်း၊ တောင်ငူမြို့၊ ဖုန်း-၀၉-၄၅၀စစ၉၉၇

ကန့်ကွက်နိုင်ပါကြောင်း

ပဲခူးမြို့နယ်၊ ဥယာဇီမြို့သစ်၊ ရပ်ကွက်ကြီး(၁)မြေတိုင်းအမှတ်(၂)၊ မြေကွက်အမှတ် (၃၄၁)။ မြေဧရိယာ(၀.၀၅၅)ဧကရှိမြေအား ဦးစန်းလွင် မှ အသစ်မြေလွှားဂရန် လျှောက်ထားလာမှုနှင့်ပတ်သက်၍ ကန့်ကွက်လိုပါက တရားဝင်နိုင်လုံလောအထောက်အထား(မူရင်း)များဖြင့် ဤကြော်ငြာသည့်ရက်မှစ၍ (၁၅)ရက်အတွင်း ပဲခူးမြို့နယ်အထွေထွေအုပ်ချုပ်ရေးဦးစီးဌာနသို့ လူကိုယ်တိုင်လာရောက်ကန့်ကွက်နိုင်ပါကြောင်းနှင့် ကန့်ကွက်မှုမရှိပါက အသစ်မြေလွှားဂရန် လျှောက်ထားခြင်းအား ဥပဒေ၊ နည်းဥပဒေ၊ လုပ်ထုံးလုပ်နည်း၊ ညွှန်ကြားချက် များနှင့်အညီ ဆက်လက်ဆောင်ရွက်သွားမည်ဖြစ်ကြောင်း အများသိစေရန် ကြော်ငြာအပ်ပါသည်။

ဖြို့နယ်အထွေထွေအုပ်ချုပ်ရေးဦးစီးဌာန၊ ပဲခူးဖြို့

ကန့်ကွက်နိုင်ကြောင်း အများသိစေရန် ကြေညာခြင်း

ကျွန်ပ်၏မိတ်ဆွေဖြစ်သူ ပဲခူးတိုင်းဒေသကြီး၊ ပြည်ခရိုင်၊ ပြည်ဖြို့၊ ခေတ္တရာရပ်ကွက်၊ (၃/၁၁)လမ်းနေ ခေါ်ဟောမင်း (၇/သကန(နိုင်)၀ ၀၉၉၂၇၀)(ဘ) ဦးသောင်းရွှေ၏ လွှဲအပ်ညွှန်ကြားချက်အရ အောက်ပါအတိုင်း အများသိစေရန် ကြေညာအပ်ပါသည်–

ပဲခူးတိုင်းဒေသကြီး၊ ပြည်ခရိုင်၊ ပြည်ဖြို့၊ ခေတ္တရာရပ်ကွက်၊ (၃/၁၁)လမ်းရှိ အရေ့လားသော် ခေါ်သန်းသန်းအေး၏ နေအိမ်ခြံမြေအစပ်၊ အနောက်လား သော်–လမ်းမြေ၊ တောင်လားသော်– ဦးဝင်းသိန်း၏ နေအိမ်ခြံမြေအစပ်၊ မြောက်လားသော်–ဦးခင်ဆော်၏ နေအိမ်ခြံမြေအစပ် စသည့် နယ်နိမိတ်လေးရပ်အတွင်း တွင်တည်ရှိသော မျက်နှာစာအလျား (၁၅)ပေ၊ အနံ(၄၀)ပေကျယ်ဝန်းသည့် မြေကွက်နှင့် မြေပေါ်မြေအောက် အကျိုးခံစားခွင့်အရပါရပ်တည်သည် ကျွန်မ၏ မိတ်ဆွေ ခေါ်ဟောမင်း၏ခင်ပွန်းဖြစ်သူ ဦးမျိုးဝင်းစော် (၇/သကန(နိုင်)၁၀၁၄၄၆) မှ မူလပိုင်ရှင် ဦးဝင်းသိန်း (၇/ပမန(နိုင်) ၀၁၀၈၇၄) ထံမှ ကာလတန်ဖိုးငွေ –(၁၁၅၀၀၀၀/–)ကျပ်တိတိဖြင့် အိမ်ခြံမြေနှစ်ဦးသဘောတူအရောင်းအဝယ် ကတိစာချုပ်ချုပ်ဆိုချို့ ဝယ်ယူပိုင်ဆိုင်ကာ လက်ရောက်ရယူ အကျိုးခံစားလျက်ရှိသောမြေကွက်ဖြစ်ပါသည်။ ခေါ်ဟောမင်း၏ ခင်ပွန်းဖြစ်သူ ဦးမျိုးဝင်းစော်သည် (၉၆)ပါးရောဂါဖြင့် ကွယ်လွန်ခဲ့သဖြင့် အဆိုပါအိမ်ခြံမြေအား ခေါ်ဟောမင်းနှင့် သားဖြစ်သူတို့မှ လက်ရှိထား နေထိုင်အကျိုးခံစားလျက်ရှိပါသည်။ ကျွန်မ၏မိတ်ဆွေ ခေါ်ဟောမင်းနှင့်ခင်ပွန်းဖြစ်သူတို့သည် အဆိုပါ အိမ်ခြံမြေအား အခြားသူတစ်ဦးတစ်ယောက်ထံ ရောင်းချထားခြင်း၊ ပေါင်နှံထားခြင်း၊ ပေးကမ်းထားခြင်း၊ အခြားနည်းတစ်စုံတစ်ရာလွှဲပြောင်းထားခြင်းတို့လည်းမရှိပါ။ ယခုအခါ အဆိုပါအိမ်ခြံမြေပယ်ယူခဲ့သည့် စာချုပ်စာတမ်းမူရင်းသည် ဟျောက်ဆုံး သွားပါသဖြင့် မူလပိုင်ဦးဝင်းသိန်းအား အကူအညီတောင်းခံ၍ ရောင်းသူနေရာ၌ ဦးဝင်းသိန်းမှလည်းကောင်း၊ ဝယ်ယူသူနေရာ၌ ကျွန်မ၏မိတ်ဆွေ ခေါ်ဟောမင်း မှလည်းကောင်း လက်မှတ်ရေးထိုး၍ အရောင်းအဝယ်စာချုပ်မူရင်း ပြန်လည်ပြုပြင်လုပ်သွားမည်ဖြစ်ပါသောကြောင့် ကန့်ကွက်မည်သူရှိပါက စာရွက်စာတမ်းမူရင်း အထောက်အထားခိုင်လုံစွာဖြင့် ယနေ့မှစ၍ (၇) ရက်အတွင်း ကျွန်မထံသို့ လည်းကောင်း၊ ခေါ်ဟောမင်းထံသို့လည်းကောင်း လာရောက်ကန့်ကွက်နိုင်ပါကြောင်းနှင့် ကန့်ကွက်မည်သူမရှိပါက အရောင်းအဝယ်စာချုပ်မူရင်း ပြန်လည်ပြုပြင်လုပ်သွားမည်ဖြစ်ပါကြောင်း အများသိစေရန် ကြေညာအပ်ပါသည်။

ခေါ်ဟောမင်း၏ လွှဲအပ်ညွှန်ကြားချက်အရ

ခေါ်ဟောမင်း	ခေါ်ချစ်စလိုင်(LL.B)
၇/သကန(နိုင်)၀၉၉၂၇၀	တရားလွတ်တော်ရှေ့နေ
၃/၁၁ လမ်း၊ ခေတ္တရာရပ်ကွက်၊	စဉ်–၁၈၈၆၈ (၂၂–၁၂–၂၀၂၃)
ပြည်ဖြို့	(၄/၁၁)လမ်း၊ ခေတ္တရာရပ်ကွက်၊ ပြည်ဖြို့၊
	Ph-09-263096429

"ကန့်ကွက်နိုင်ကြောင်း အများသိစေရန်နှင့်ကြေညာခြင်း"

ရန်ကုန်တိုင်းဒေသကြီး၊ မြောက်ဥက္ကလာပဖြို့နယ်၊ (၁၄)ရပ်ကွက်၊ ပုဂံလမ်း၊ အမှတ်(၇၆၈)၊ စတုတ္တထပ်၊ ၅–လွှာ (ခြေရင်းခန်း)တိုက်ခန်းအပါအဝင် ယင်းတိုက်ခန်းနှင့်သက်ဆိုင်သည့် အကျိုးခံစားခွင့်အရပ်ရပ်အားလုံးတို့အား လက်ရှိပိုင်ဆိုင်ပြီး၊ တရားဝင်လွှဲပြောင်းရေးဘဏ်ခွင့်ရှိကြောင်း၊ အရှုပ်အရှင်း ကင်းရှင်းကြောင်း ဝန်ခံကတိပြုသူများ ဖြစ်ကြသော ခေါ်ကောသိပြုး(၁၂/မရက (နိုင်)၀၄၂၂၉)၊ ခေါ်ပြုးပြုံးအေး (၁၂/မရက(နိုင်)၁၈၅၁၂၃)တို့တဝမ်း ကျွန်ပ်တို့၏ မိတ်ဆွေဖြစ်သူ ခေါ်ဆုလှမွန်(၁၂/ဥကမ(နိုင်)၁၇၉၆၇၆)က အပြီးအိုင်လွှဲပြောင်း ဝယ်ယူရန် စရန်ငွေပေးချေထားပြီးဖြစ်ပါသည်။ အထက်ပါ အရောင်းအဝယ်ကိစ္စ နှင့်ပတ်သက်၍ ပိုင်ရေးဆိုင်ခွင့်ရှိသူမည်သူမဆို ဤကြော်ငြာပါသည့်ရက်မှစ၍ (၇)ရက်အတွင်း ခိုင်လုံသောစာချုပ်စာတမ်းမူရင်းများနှင့်တကွ ကျွန်ပ်တို့ထံသို့ လာရောက်ကန့်ကွက်နိုင်ပါသည်။ သတင်းမှတ်ရက်ကျော်လွန်ပြီး နောက်လိုပါက ကန့်ကွက်မည်သူမရှိပါက အရောင်းအဝယ်ကို ဥပဒေနှင့်အညီ ဆက်လက်ဆောင်ရွက်သွားမည်ဖြစ်ကြောင်း အများသိစေရန်ကြေညာအပ်ပါသည်။

လွှဲအပ်ညွှန်ကြားချက်အရ –

ခေါ်စုစုခိုင်(LL.B)	ခေါ်ခင်စောသိန်း(LL.B)	ခေါ်သိမ်ဘွယ်(LL.B, LL.M)
(စဉ်–၁၁၅၇)	(စဉ်–၁၃၂၈၆)	(စဉ်–၅၆၈၈၇)
တရားလွတ်တော်ရှေ့နေများ		အထက်တန်းရှေ့နေ

တိုက(၁၀/၁၂) ပထမထပ်၊ အခန်း(၁၀၄/H)၃၇၅–လမ်း(အောက်)၊
ကျောက်တံတားမြို့နယ်၊ ရန်ကုန်တိုင်းဒေသကြီး။
ဖုန်း–၀၉–၄၄၃၀၂၆၁၉၉၊ ၀၉–၇၃၀၂၆၁၉၉

အများသိစေရန်နှင့်ကန့်ကွက်နိုင်ပါကြောင်းကြော်ငြာခြင်း

မြစ်ကြီးနားခရိုင်၊ မြစ်ကြီးနားမြို့၊ အောင်နန်းရိပ်သာရပ်ကွက်၊ အကွက် အမှတ်နှင့်အမည် (၂၂ အောင်နန်းရိပ်သာမြောက်)၊ ဦးပိုင်အမှတ်(၃၇)၊ မြေဧရိယာ(၀.၁၁၀)ဧကရှိမြေကွက်သည် မူလက ခေါ်ခင်မြင့် အမည်ဖြင့် (၁၃–၉–၂၀၁၁)ရက်အထိ (၁၃)နှစ်မြောင်းကုန်ရရှိခဲ့ပါသည်။ ဂရန်ရှင် ခေါ်ခင်မြင့်နှင့် ခင်ပွန်း ဦးမောင်မောင်(၂)ဦးသည်ကွယ်လွန်သွားခဲ့ပြီးဖြစ်၍ ၎င်း၏သမီး/မြေးများဖြစ်သည့် ခေါ်စန္ဒာဝင်း၊ ခေါ်နီလာဝင်း၊ ခေါ်သီတာဝင်း၊ ခေါ်ဝီမီဦး(၁)နှိုးစိုး ဝင်း၊ ဦးမင်းမြတ်သူနိုင်၊ ခေါ်သစင်လှိင်(၆)ဦးတို့ကတရားဝင်မှတ်ပုံတင်စာချုပ် ဖြင့် အမွေဆက်ခံပိုင်ဆိုင်ခဲ့ပြီးအမွေဆိုင်(၆)ဦးအနက် (၄)ဦးတို့ က(၂၂–၉–၂၀၂၅) ရက်စွဲပါစာချုပ်စာတမ်းမှတ်ပုံတင်အမှတ်(၃၇၅/၂၀၂၅)အရ ခေါ်နီလာဝင်း ၁/မကန(နိုင်)၀၃၁၆၆၆၊ ခေါ်သီ တာဝင်း ၁/မကန(နိုင်)၀၀၇၉၅၂ (၂)ဦးထံသို့ အပြီး အပိုင်စွန့်လွှတ်ပေးခဲ့ပါသည်။ ယခုအခါ အဆိုပါမြေကွက်အား ခေါ်နီလာဝင်း ပါ (၂)ဦးအည်ဖြင့် မြောင်းဂရန်(အမည်ကြေး)၊ လျှောက်ထားမှုအပေါ် ကျိုးကြောင်း ဖော်ပြချက်ခိုင်လုံစွာဖြင့် ကန့်ကွက်တင်ပြသူမည်သူမဆို ယခုကြေငြာစာပါ သည့်ရက်မှစ၍ (၁၅)ရက်ပြည့်မြောက်သည့်ရက်အထိ မြစ်ကြီးနားခရိုင် အထွေထွေအုပ်ချုပ်ရေးဦးစီးဌာနသို့ လာရောက်ကန့်ကွက်နိုင်ပါကြောင်းနှင့် ကန့်ကွက်သူမရှိပါကလျှောက်ထားမှုအား လုပ်ထုံးလုပ်နည်းညွှန်ကြား ချက်များ နှင့်အညီ ဆက်လက်ဆောင်ရွက်သွားမည်ဖြစ်ပါကြောင်း အများသိစေရန်ကြော်ငြာ အပ်ပါသည်။

ကော်လီဝွော်အရာရှိ
ခရိုင်အထွေထွေအုပ်ချုပ်ရေးဦးစီးဌာန
မြစ်ကြီးနားဖြို့

ငြင်းချက်ထုတ်ရန် သမ္မန်စာ
(တရားမကျင့်ထုံးဥပဒေအမိန့် ၅) နည်းဥပဒေ– ၂၀)
ပဲခူးခရိုင်တရားရုံးတော်
၂၀၂၅ ခုနှစ်၊ တရားမကြီးမှုအမှတ် –၉၁

၁။ ခေါ်စန်းမြင့် နှင့် ခေါ်အေးအေးလွင်
၂။ ခေါ်ဇင်မိုးမြင့်
တရားလိုများ တရားပြိုင်

ပဲခူးမြို့၊ ဥယာဇီမြို့သစ်၊ ရပ်ကွက်ကြီး (၇)၊ ရန်ကုန်–မန္တလေးလမ်း၊ အမှတ်(၁၃၁၀) နေ ခေါ်အေးအေးလွင် (ယခုနေရပ်လိပ်စာမသိသူ)သိစေရမည်။

သင့်အပေါ်၌ တရားလိုများက အိမ်ဓနှင့်မြေကွက်အရောင်းအဝယ်မှတ်ပုံတင် စာချုပ် ချုပ်ဆိုပေးစေလိမ့မယ် လျှောက်ထားခဲ့ဆိုချက်ရှိသည်ဖြစ်၍ သင်ကိုယ်တိုင် ဖြစ်စေ၊ သို့တည်းမဟုတ် ၎င်းအမှုနှင့်စပ်လျဉ်း၍ အရေးကြီးသည့်စကားအရပ်ရပ်တို့ကို ချေပ ပြောဆိုနိုင်သူ သင့်ကိုယ်စားလှယ် ရုံးအခွင့်အမိန့်အရ ရှေ့နေဖြစ်စေ၊ သို့တည်းမဟုတ် ၎င်းအမှုနှင့်စပ်ဆိုင်သည့်အချက်များကို ချေပပြောဆိုနိုင်သူ တစ်ဦးတစ်ယောက်၊ ၎င်းရှေ့နေနှင့် ပါစေ၍ဖြစ်စေ ၂၀၂၅ ခုနှစ်၊ နိုဝင်ဘာလ ၂၀ ရက်(၁၃ရက် ခုနှစ်၊ နတ်တော်လဆန်း ၁ ရက်)မွန်းမတည့်မီ ၁၀ နာရီတွင် အထက်ကအမည်ရေးသားပါရှိသူ တရားလိုများ စွဲဆိုချက်ကို ထုချေရှင်းလင်းရန် ရုံးသို့လာရောက်ရမည်။ ၎င်းပြင် သင်သိစေရမည်မှာ အထက်ကဆိုခဲ့သည့်ရေးချယ်မှု အထက်ကဆိုခဲ့သည့်ရေးရက်တွင် သင်မလာမရောက် ပျက်ကွက် ခဲ့လျှင် သင်၏ကျယ်ရာတွင် ငြင်းချက်များကို ထုတ်ပေးလိမ့်မည်။ ၎င်းပြင် တရားလို များက ကြည့်ရှုလိုသည့် အမှုနှင့်သက်ဆိုင်သည့် စာချုပ်စာတမ်းများနှင့် သင်ကထုချေ တင်ပြအမှီပြုလိုသည့် စာချုပ်စာတမ်း အစရှိသည်တို့ကို သင်နှင့်အတူယူဆောင် လာရမည်။ သို့တည်းမဟုတ် သင့်ကိုယ်စားလှယ် ရေနေလက်တွင် ထည့်အပ်ပိုလိုက် ရမည်။ သင်က ထုချေလွှာတင်သွင်းလိုလျှင် အမှုမဆိုင်စီလေးရက်က တင်သွင်းရမည်။

၂၀၂၅ ခုနှစ်၊ နိုဝင်ဘာလ ၆ ရက်တွင် ဤရုံးတံဆိပ်ရိုက်နှိပ်၍ ကျွန်ပ်လက်မှတ် ရေးထိုး ထုတ်ပေးလိုက်သည်။

(ကြူကြူဝင်း)
ခရိုင်တရားသူကြီး
ပဲခူးခရိုင်တရားရုံး

ငြင်းချက်ထုတ်ရန်ဆင့်စာ
(တရားမကျင့်ထုံးဥပဒေအမိန့် ၅) နည်းဥပဒေ ၂၀)
ချမ်းမြသာစည်မြို့နယ်တရားရုံး
၂၀၂၅ ခုနှစ်၊ တရားမကြီးမှုအမှတ်– ၂၄၉

ခေါ်ဒင်ဆိုက်မေ နှင့် ဦးဟန်ကွန့်
တရားလို တရားပြိုင်

မန္တလေးမြို့၊ ချမ်းမြသာစည်မြို့နယ်၊ အကွက်(မမ–၅/၂၀)၊ မြရည်နန္တာ ရပ်ကွက်နေ ဦးဟန်ကွန့်(၁၅)ဦးဆောင်း (ယခုနေရပ်လိပ်စာမသိ) သိစေရမည်။

သင့်အပေါ်တွင် တရားလို ခေါ်ဒင်ဆိုက်မေက မန္တလေးမြို့၊ ချမ်းမြသာစည် မြို့နယ်၊ ထွန်တိုးရပ်ကွက်၊ အကွက်အမှတ် (၈၆–၁၄)၊ ဦးပိုင်အမှတ်(၁၄)၊ ဧရိယာ (၀.၀၅၅)ဧကရှိ မြေကွက်ကို ခေါ်ဒင်ဆိုက်မေ (၂၀၄၆ခု) ပေ အကျယ်အလန်းရှိ မြေကွက်ရောင်းဝယ်မှုအား မှတ်ပုံတင်အရောင်းအဝယ် စာချုပ်ချုပ်ဆိုပေးစေလိမ့မှု လျှောက်ထားခဲ့ဆိုချက်ရှိသည်ဖြစ်၍ သင်ကိုယ်တိုင် ဖြစ်စေ၊ သို့တည်းမဟုတ် ၎င်းအမှုနှင့်စပ်လျဉ်း၍ အရေးကြီးသည့်စကားအရပ် ရပ်တို့ကို ချေပပြောဆိုနိုင်သူ သင်၏ကိုယ်စားလှယ်ရုံးအခွင့်အမိန့်အရ ရှေ့နေနှင့် ဖြစ်စေ၊ သို့တည်းမဟုတ် ၎င်းအမှုနှင့်စပ်ဆိုင်သည့် အချက်များကို ချေပပြောဆို နိုင်သူ တစ်ဦးတစ်ယောက် ၎င်းရှေ့နေနှင့်ပါစေ၍ဖြစ်စေ ၂၀၂၅ ခုနှစ်၊ နိုဝင်ဘာလ ၂၇ ရက်၊ (၁၃ရက် ခုနှစ်၊ နတ်တော်လဆန်း ၈ ရက်) မွန်းမတည့်မီ (၁၀:၀၀) နာရီ တွင် အထက်ကအမည်ရေးသားပါရှိသူ တရားလိုစွဲဆိုချက်ကို ထုချေရှင်းလင်းရန် တရားရုံးသို့ လာရောက်ရမည်။ ၎င်းပြင် သင်သိစေသည်မှာ အထက်ကဆိုခဲ့ သည့်ရက်တွင် သင်မလာမရောက်ပျက်ကွက်ခဲ့လျှင် သင့်ကျယ်ရာတွင် ငြင်းချက် များကို ထုတ်ပေးလိမ့်မည်။ ၎င်းပြင် တရားလိုက ကြည့်ရှုလိုသည့် စာချုပ် စာတမ်းများနှင့် သင်က ထုချေတင်ပြအမှီပြုလိုသည့် စာချုပ်စာတမ်းအစရှိ သည်တို့ကို သင်နှင့်အတူ ယူဆောင်လာရမည်။ သို့တည်းမဟုတ် သင်၏ ကိုယ်စားလှယ်ရေနေလက်တွင် ထည့်အပ်ပိုလိုက်ရမည်။ သင်ကထုချေလွှာ တင်သွင်းလိုလျှင် အမှုမဆိုင်စီ (၄)ရက်က တင်သွင်းရမည်။

၂၀၂၅ ခုနှစ်၊ နိုဝင်ဘာလ(၆) ရက်တွင် ဤရုံးတံဆိပ်ရိုက်နှိပ်၍ ကျွန်ပ်လက်မှတ် ရေးထိုးထုတ်ပေးလိုက်သည်။

(ခုနှစ်ယုလွင်)
ဒုတိယခရိုင်တရားသူကြီး(၁)
အမရပူရခရိုင်တရားရုံး

ကန့်ကွက်နိုင်ကြောင်း ကြေညာခြင်း

ရန်ကုန်တိုင်းဒေသကြီး၊ ရန်ကင်းမြို့နယ်၊ မြေတိုင်းရပ်ကွက်အမှတ်(၅ ကဝဘ)၊ မြေကွက်အမှတ်(၈၇/ဏ)။ မြေဧရိယာ (၀.၂၂၉) ဧကအနက်မှ တရားဝင်မဟာဗျူဟာ မြေကွက်အမှတ်(BDS)နှင့် ကပ်လျက်ရှိသော (၅၀၀ x ၁၀၀ပေ) ခန့် အကျယ်အလန်းရှိ နှစ်(၆၀)ဧကရှိမြေအမျိုးအစားမြေကွက်နှင့် ယင်းမြေကွက်ပေါ်ရှိ အကျိုးခံစားခွင့်အရပ်ရပ်အားလုံးတို့အား ကျွန်ပ်တို့၏မိတ်ဆွေဖြစ်သူ ခေါ်နေနဆွေ(ဘ)ဦးအောင်ခင်(၁၀/မလမ(နိုင်)၀၂၆၁၅)က သားဖြစ်သူ ဦးအာကာမျိုး (ဘ) ဦးဇေတင် (၁၂/စခန(နိုင်)၀၅၅၀၅၅)အား "မေတ္တာဖြင့် အပိုင်ပေးကမ်းခြင်းစာချုပ်ဖြင့် အပိုင်ပေးအပ်ခြင်းအပေါ် ကန့်ကွက် လိုပါက ခိုင်လုံသောအထောက်အထား စာချုပ်စာတမ်းမူရင်းများဖြင့် ကျွန်ပ်တို့ထံသို့ ဤကြော်ငြာပါသည့်ရက်မှစ၍ (၇) ရက်အတွင်း ကန့်ကွက်နိုင်ပါကြောင်းနှင့် သတ်မှတ်ရက်ကျော်လွန်ပါက "မေတ္တာဖြင့် အပိုင်ပေးကမ်းခြင်းစာချုပ်" ကို ဥပဒေအတိုင်း ဆက်လက်ဆောင်ရွက်သွားမည်ဖြစ်ကြောင်း အများသိစေရန် ကြေညာအပ်ပါသည်။

လွှဲအပ်ညွှန်ကြားချက်အရ –

ခေါ်ခင်ဝင်းမြင့် (B.Sc, PGDL)	ခေါ်ခင်မြတ်သူ (H.G.P, LL.B, D.M.L)
တရားလွတ်တော်ရှေ့နေ၊ စဉ်/ဝမ(၉၆	တရားလွတ်တော်ရှေ့နေ၊ စဉ်/၇၁၁၅
ဖုန်း ၀၉–၅၁၇၁၄၃၃	ဖုန်း ၀၉–၂၅၄၄၈၃၃
	အမှတ် (၁၂)၊ ၂/လမ်းတောင်၊ အရှေ့ကြို့ကုန်း၊
	အင်းစိန်မြို့နယ်၊ ရန်ကုန်တိုင်းဒေသကြီး။

အများသိစေရန် အသိပေးကြေညာခြင်း

ရန်ကုန်တိုင်းဒေသကြီး၊ ဒဂုံမြို့သစ်(အရှေ့ပိုင်း)မြို့နယ်၊ မြေတိုင်းရပ်ကွက်အမှတ် (၁၃၂)၊ ဗိုလ်အောင်ကျော် (၂)လမ်း၊ မြေကွက်အမှတ် ၈၃၃၊ မြေအကျယ်အလန်း(၄၀x၆၀) ပေရှိ ဦးဘိုးမဲ့ (KWA–၀၀၄၇၅၀) အမည်ပေါက်မြေချပါမစ်မူရင်း မြေကွက်နှင့် ယင်းမြေကွက်ပေါ်ရှိ အဆောင်(၇)ခန်း၊ အဆောက်အအုံအပါအဝင်အကျိုးခံစားခွင့်အရပ်ရပ်များအား ခေါ်မှတ်သား နိုင်(၁/ဥကမ(နိုင်)၁၀၁၉၅)ထံမှ ဦးဘိုးမဲ့(KWA–၀၀၄၇၅၀) အမည်ပေါက်မြေချပါမစ်မူရင်း နှစ်ဦးသဘောတူအဆက် ဆက်စာချုပ်စာတမ်းမူရင်းများနှင့်တကွယင်းအိမ်ခြံမြေကွက်နှင့်သက်ဆိုင်သော စာရွက်စာတမ်းမူရင်းများဖြင့် ကျွန်ပ်၏ မိတ်ဆွေဖြစ်သူ ခေါ်စန်းစန်းအေး (၁၂/ဓရန(နိုင်)၀၄၄၆၁၀)သည် (၅–၁၁–၂၀၂၅)ရက်တွင် အပြီးအပိုင်ဝယ်ယူပြီး ဖြစ်ပါ သည်။ ထို့ကြောင့် အဆိုပါမြေကွက်နှင့် အဆောက်အအုံအပါအဝင် အကျိုးခံစားခွင့်အရပ်ရပ်များအား ကျွန်ပ်၏မိတ်ဆွေ ဒေါ်စန်းစန်းအေးမှသာလျှင် လွှဲပြောင်း၊ ရောင်းချခြင်း၊ ပေါင်နှံခြင်း အစရှိသည့် စီမံပိုင်ခွင့်အပြည့်အဝရှိသူဖြစ်ကြောင်း အများသိစေရန် ကြေညာအပ်ပါသည်။

ဝယ်ယူသူဒေါ်စန်းစန်းအေး၏ လွှဲအပ်ညွှန်ကြားချက်အရ
ဒေါ်ဒေဝီ LL.B အထက်တန်းရှေ့နေ (စဉ် – ၅၄၄၃၁/၂၀၂)
အမှတ်(၉၀၃)၊ ရေသန့်လမ်း (၁၃၁)ရပ်ကွက်၊ ဒဂုံမြို့သစ်(အရှေ့ပိုင်း)မြို့နယ်၊ ဖုန်း–၀၉–၇၇၇၂၉၇၇၆

အများသိစေရန်နှင့်ကန့်ကွက်နိုင်ပါကြောင်းကြော်ငြာခြင်း

မြစ်ကြီးနားခရိုင်၊ မြစ်ကြီးနားမြို့၊ ရွမ်းစုတောင်ရပ်ကွက်၊ အကွက်အမှတ်နှင့်အမည် (၂၉၊ ရွမ်းစုတောင်ရပ်)၊ ဦးပိုင် အမှတ်(၃၆/ခ)။ မြေဧရိယာ(၀.၀၄၁)ဧကရှိမြေကွက်သည် မူလက ဦးယာကုတ် အမည်ဖြင့် (၂၀–၁–၂၀၃၇)ရက်အထိ (၁၀) နှစ်မြောင်းကုန်ရရှိခဲ့ပါသည်။ ဂရန်ရှင် ဦးယာကုတ်က (၁၉–၉–၂၀၂၅)ရက်စွဲပါစာချုပ်စာတမ်းမှတ်ပုံတင်အမှတ်(၃၇၃/ ၂၀၂၅) အရ ဒေါ်ဇီဇေါ်ဝင်း၊ ၁/မကန(နိုင်)၀၈၄၃၇၂ ထံသို့ အပြီးအပိုင်ရောင်းချပေးခဲ့ပါသည်။(ယခုအခါ အဆိုပါမြေကွက်အား ဒေါ်ဇီဇေါ်ဝင်း အမည်ဖြင့် မြေဘေးကရန်(အမည်ငြေး)လျှောက်ထားမှုအပေါ် ကျိုးကြောင်းဖော်ပြချက်ခိုင်လုံစွာဖြင့် ကန့်ကွက်တင်ပြသူ မည်သူမဆို ယခုကြော်ငြာတပ်သည့်ရက်အထိ မြစ်ကြီးနားခရိုင် အထွေထွေအုပ်ချုပ်ရေးဦးစီးဌာနသို့ လာရောက်ကန့်ကွက်နိုင်ပါကြောင်းနှင့် ကန့်ကွက်သူမရှိပါက လျှောက်ထားမှုအား လုပ်ထုံးလုပ်နည်းညွှန်ကြားချက်များနှင့်အညီ ဆက်လက်ဆောင်ရွက်သွားမည်ဖြစ်ပါကြောင်း အများသိစေရန် ကြော်ငြာအပ်ပါသည်။

ကော်လီဝွော်အရာရှိ
ခရိုင်အထွေထွေအုပ်ချုပ်ရေးဦးစီးဌာန
မြစ်ကြီးနားဖြို့

ငြင်းချက်ထုတ်ရန်ဆင့်စာ
(တရားမကျင့်ထုံးဥပဒေအမိန့်–၅)၊ နည်းဥပဒေ–၂၀)
အမရပူရခရိုင်တရားရုံးတော်၌
၂၀၂၅ ခုနှစ်၊ တရားမကြီးမှုအမှတ်–၂၅

၁။ ဦးမောင်မောင် နှင့် ဦးခင်မောင်ဝင်း
၂။ ခေါ်ခင်ဝေဦး
(ၦင်းတို့၏ အခွင့်ရကိုယ်စားလှယ် ဦးစိုးသူ
တရားလိုများ တရားပြိုင်

မန္တလေးမြို့ ၊ အမရပူရမြို့နယ်၊ ဈေးချိုရပ်ကွက်နေ ဦးခင်မောင်ဝင်း(ဘ) ဦးသန်းမောင် (ယခုနေရပ်လိပ်စာမသိ) သိစေရမည်။

သင့်အပေါ်တွင် တရားလိုများ ၁။ဦးမောင်မောင် ၂။ခေါ်ခင်ဝေဦးတို့က "မန္တလေးမြို့၊ အမရပူရမြို့နယ်၊ မနှိတန်းရပ်ကွက်၊ အကွက်အမှတ်(၆၀၃)၊ ဦးပိုင်အမှတ်(၃၃/၂၁၁)၊ ဧရိယာ(၀.၂)ဧက အကျယ်အလန်းရှိ ဦးခင်မောင်ဝင်း အမည်ပေါက် ဂရန်ရင်ရှင်ရှိ ရပ်ကွက်ရုံးမှ ထုတ်ပေးခဲ့ပြီးသော (၂) ( ) ( ) (

ပုသိမ်ခရိုင်၊သစ်တောဦးစီးဌာန၊ ငပုတော / သာပေါင်းမြို့နယ်မှ ပုံစံ(၈)ဝင် အခြားသစ်များအား ရေးပြိုင်စနစ်ဖြင့် ရောင်းချရန်လေလံကြော်ငြာခြင်း

လေလံအမှတ်စဉ်(၄/၂၀၂၅)

၁။ သယံဇာတနှင့်သဘာဝပတ်ဝန်းကျင်ထိန်းသိမ်းရေးဝန်ကြီးဌာန၊ ပုသိမ်ခရိုင်၊ သစ်တောဦးစီးဌာနအတွင်းရှိ သာပေါင်းမြို့နယ်နှင့် ငပုတောမြို့နယ်မှ အောက်ဖော်ပြပါ ပုံစံ(၈)ဝင် အခြားသစ်များအား (၁၉-၁၁-၂၀၂၅)(ဗုဒ္ဓဟူးနေ့)နံနက်(၁၀:၀၀) နာရီအချိန်တွင် ဧရာဝတီတိုင်းဒေသကြီး သစ်တော ဦးစီးဌာနစည်ရိပ်သာ၌ လက်ရှိမျက်မြင်အခြေအနေအတိုင်း ဈေးပြိုင်စနစ်ဖြင့် လေလံတင် ရောင်းချမည် ဖြစ်ပါကြောင်း ကြော်ငြာအပ်ပါသည်-

စဉ်	မြို့နယ်	အမျိုးအမည်/ အရေအတွက်		တန်ပမာဏ	မှတ်ချက်
၁	သာပေါင်း	သစ်လုံး(၂၆၅)လုံး		၅၂,၃၇၁,၀၀၀ တန်	လပ်ပုံ(၂၃)ပုံ
		ခွဲသား(၄၆.၉)ချောင်း		၂၄၅.၃၁၄ တန်	
		၃ပေအောက်သစ်လုံး(၂၉၇)လုံး		၃၄.၈၆၆ တန်	
		ဗျဉ်ချပ်(၈၇)ချပ်		၀.၆၅၄ တန်	
		ရောင်မြစ်း(၁)ခြမ်း		၀.၀၃ တန်	
		မျောက(၃၉)လုံး		-	
၂	ငပုတော	သစ်လုံး(၂၇၄)လုံး		၄၅,၃၂၄ တန်	လပ်ပုံ(၄၃)ပုံ
		ခွဲသား(၁၄.၆)ချောင်း		၃၇.၄၄ တန်	
		၃ပေအောက်သစ်လုံး(၄၆)လုံး		၅.ဝ၆ တန်	
		ဗျဉ်ချပ်(၆၂)ချပ်		၅.ဝ၇ တန်	
		ခေါက်တိုင်(၂၀)လုံး		၀.၈၅ တန်	
		မျောက(၈၄)လုံး		-	

၂။ လေလံလျှောက်လွှာများကို ပုသိမ်ခရိုင် သစ်တောဦးစီးဌာနမှူးရုံးတွင် တစ်စောင်လျှင် (၅၀၀၀/-)နှုန်းဖြင့်(၁၀-၁၁-၂၀၂၅) ရက်နေ့မှစ၍ ရုံးချိန်အတွင်း ဆက်သွယ်ဝယ်ယူနိုင်ပါသည်။

၃။ လေလံဆွဲဝယ်ယူခွင့်လျှောက်လွှာများအား PO Cheque မူရင်းများနှင့်အတူ ပုသိမ်ခရိုင်သစ်တောဦးစီးဌာနမှူးရုံးသို့ (၁၇-၁၁ -၂၀၂၅)ရက(၁၆:၃၀)နာရီ နောက်ဆုံးထားပေးဖို့ တင်ပြရမည်ဖြစ်ပါသည်။

၄။ သတ်မှတ်ရက်အမီ ပေးပို့တင်ပြခြင်းမရှိသော လေလံဆွဲဝယ်ယူခွင့်လျှောက်လွှာများအား လက်ခံဆောင်ရွက်ပေး မည်မဟုတ်ပါ။

၅။ သိရှိလိုသည့်အသေးစိတ်အချက်အလက်များအား အောက်ပါဖုန်းနံပါတ်များသို့ ဆက်သွယ်စုံစမ်းမေးမြန်းနိုင်ပါသည်-

- ပုသိမ်ခရိုင်လက်ထောက်ဥယျာဉ်ကြီးရေးမှူး (၀၉-၄၄၀၂၂၇၄)
- သာပေါင်းမြို့နယ်ဦးစီးအရာရှိ (၀၉-၄၀၂၇၅၅၇၀၅)
- ငပုတောမြို့နယ်ဦးစီးအရာရှိ (၀၉-၄၄၈၀၄၄၂၂၆)

(ဌက္ကဋ)
လေလံတင်ရောင်းချရေးကော်မတီ

(၆-၁၁-၂၀၂၅)ရက်နေ့ထုတ် မြန်မာ့အလင်းသတင်းစာ၏ ကြော်ငြာ

စာမျက်နှာ(၃၀)ပါ တရားလွှတ်တော်ရှေ့နေ ဦးစော်လင်းထွန်း၏ ကန့်ကွက်ကြေညာချက်အား ပြန်လည်ရုပ်သိမ်းကြောင်း အများသိစေရန်ကြေညာခြင်း

ကျွန်ုပ်၏မိတ်ဆွေဖြစ်သူ ခေါ်မေသီသီထွန်း၏ လွှဲအပ်ညွှန်ကြားချက်များအရ ကျွန်ုပ်အနေဖြင့် (၂-၁၁-၂၀၂၅)ရက်နေ့ထုတ် မြန်မာ့အလင်း သတင်းစာ၏ ကြော်ငြာစာမျက်နှာ(၃၀)ပါ တရားလွှတ်တော်ရှေ့နေ ဦးမျိုးညွန့် LLB(ဖျာပုံ)၏ ရန်ကုန်တိုင်းဒေသကြီး၊ ကျောက်တံတားမြို့နယ်၊ မြေတိုင်းရုပ်ကွက်အမှတ်(၁၄/F)၊ မြေကွက်အမှတ်- ၃၆(အေ) ၊ မြေပိုင်မြေ(၅၀၀ x ၁၁၅၀) အကျယ်အဝန်းရှိ ရောင်းချခြင်းအပေါ်ကိစ္စရပ်အား ဆက်လက်ဆောင်ရွက်ရန် ကန့်ကွက်ကြေညာခဲ့သော်လည်း ယခုခြေအနေတွင် အဆိုပါမြေ၏ ပိုင်ရှင်ဖြစ်သူ ဦးစိုးဖြင့်၏ညီတော်စပ်သော ဦးမျိုးဝင်းနှင့် ကျွန်ုပ်၏ မိတ်ဆွေဖြစ်သူ ခေါ်မေသီသီထွန်း၏ကိုယ်စားလှယ်ဖြစ်သူတို့ အချင်းချင်းညှိနှိုင်းဆွေးနွေးရာတွင် ပြေလည်မှုရရှိသဖြင့် မြန်မာ့အလင်း သတင်းစာ၏ (၆-၁၁-၂၀၂၅) နေ့စွဲပါ တရားလွှတ်တော်ရှေ့နေ ဦးစော်လင်း ထွန်း၏ ကန့်ကွက်ကြေညာချက်အား ပြန်လည်ရုပ်သိမ်းကြောင်း အများသိစေရန် ကြေညာအပ်ပါသည်။

ခေါ်မေသီသီထွန်း၏ လွှဲအပ်ညွှန်ကြားချက်များအရ -
ဦးစော်လင်းထွန်း (LLB)
တရားလွှတ်တော်ရှေ့နေ (စဉ်-၁၂၂၂)
အမှတ်(၆၉)၊ ဝေပုလ္လာ(၂)လမ်း ၊ (ဃ)ရပ်ကွက် ၊
မြောက်ဥက္ကလာပမြို့နယ် ၊ ရန်ကုန်တိုင်းဒေသကြီး။
Ph: 09 – 421089597

ကန့်ကွက်နိုင်ပါကြောင်း

ပဲခူးမြို့ ဥယျာဉ်မြို့သစ်၊ အမှတ်(၈)ရပ်ကွက်၊ မြေတိုင်းအမှတ်(၂၇)၊ မြေကွက်အမှတ် (D_{25})၊ မြေဧရိယာ(၀.၁၁၀)ဧက၊ မြေကွက်အမှတ် (D_{26})၊ မြေဧရိယာ (၀.၁၁၀)ဧက၊ မြေကွက်အမှတ် (D_{27})၊ မြေဧရိယာ(၀.၁၁၀)ဧက၊ မြေကွက်အမှတ် (D_{28})၊ မြေဧရိယာ (၀.၁၁၀)ဧက၊ မြေကွက်အမှတ် (D_{29})၊ မြေဧရိယာ(၀.၁၁၀)ဧက၊ မြေကွက်အမှတ် (D_{30})၊ မြေဧရိယာ(၀.၁၁၀)ဧက၊ မြေကွက်အမှတ် (D_{31})၊ မြေဧရိယာ(၀.၁၁၀)ဧက၊ မြေကွက်အမှတ် (D_{32})၊ မြေဧရိယာ(၀.၁၁၀)ဧက၊ မြေကွက်အမှတ် (D_{33})၊ မြေဧရိယာ(၀.၁၁၀)ဧက၊ မြေကွက်အမှတ် (E_{31})၊ မြေဧရိယာ(၀.၁၁၀)ဧက၊ မြေကွက်အမှတ် (E_{32})၊ မြေဧရိယာ(၀.၁၁၀)ဧက၊ မြေကွက်အမှတ် (E_{33})၊ မြေဧရိယာ(၀.၁၁၀)ဧက၊ မြေကွက်အမှတ် (E_{34})၊ မြေဧရိယာ(၀.၁၁၀)ဧက၊ မြေကွက်အမှတ် (E_{35})၊ မြေဧရိယာ(၀.၁၁၀)ဧက၊ မြေကွက်အမှတ် (E_{36})၊ မြေဧရိယာ(၀.၁၁၀)ဧက၊ မြေကွက်အမှတ် (E_{37})၊ မြေဧရိယာ(၀.၁၁၀)ဧက၊ မြေကွက်အမှတ် (E_{38})၊ မြေဧရိယာ(၀.၁၁၀)ဧက၊ မြေကွက်အမှတ် (E_{39})၊ မြေဧရိယာ(၀.၁၁၀)ဧက၊ မြေကွက်အမှတ် (E_{40})၊ မြေဧရိယာ(၀.၁၁၀)ဧက၊ မြေကွက်အမှတ် (E_{41})၊ မြေဧရိယာ(၀.၁၁၀)ဧက၊ မြေကွက်အမှတ် (E_{42})၊ မြေဧရိယာ(၀.၁၁၀)ဧက၊ မြေကွက်အမှတ် (E_{43})၊ မြေဧရိယာ(၀.၁၁၀)ဧက၊ မြေကွက်အမှတ်

တစ်ဦးတည်းဖြစ်ကြောင်း

ကချင်ပြည်နယ်၊ မြစ်ကြီးနားမြို့၊ အမှတ်(၃၇၆) လမ်းသွယ် (၁၇)၊ ခေသာသီရရပ်ကွက်နေ ဦးဒိန်ရ ဖုန်ဆားရံ(၁)ဦးဒီဖုန်ဆားရံ ၁/မကန (နိုင်)၀၂၉၀၆မြမာ တစ်ဦးတည်း ဖြစ်ပါကြောင်း။

တစ်ဦးတည်းဖြစ်ကြောင်း

ဘားအံမြို့နယ်၊ ဇနက်ပြာကျေးရွာနေ ဦးအုန်းမှတ်(၁) ဦးစောဘချစ် ၃/ဘအန(နိုင်) ၀၄၂၆၀၄ မှာ တစ်ဦးတည်းဖြစ်ပါကြောင်း။

တစ်ဦးတည်းဖြစ်ကြောင်း

ဘားအံမြို့နယ်၊ အမှတ်(၂) အခြေခံပညာအထက်တန်း ကျောင်းရှိ ကျောင်းအုပ်ကြီး ခေါ်မော်မော်ဦး(၁) ခေါ်နော်မော်မော်ဦး ၃/ဘအန(နိုင်) ၀၀၉၁၃၉၉၃ တစ်ဦးတည်းဖြစ်ပါကြောင်း။

ဖခင်အမည်မှန်

ကျောက်တံခါးမြို့နယ်၊ အထက ပဲခူယိတ္တိုး- Grade-11 (စက်မှု-ET)မှ မောင်စိုးနိုင် ၏ ဖခင်အမည်မှန်မှာ ဦးဆိုဘနတ် ၇/ကတခ(ပြု)၀၀၇၄၀ ဖြစ်ပါကြောင်း။

ဦးဆိုဘနတ်

ယာဉ်မှတ်ပုံတင်စာအုပ် မိတ္တူလျှောက်ထားခြင်း

ယာဉ်အမှတ် 42W/17082 Honda Wave 110, M/C ယာဉ်လက်ပယ်ရှိသူ ဦးစင်ဝေမိုင် ၇/ရတနမြို(နိုင်)၁၈၁၅ က (ကမ-၃)ပျောက်ဆုံး၍ မိတ္တူထုတ်ပေးရန် လျှောက်ထားလာပါသည်။ ကန့်ကွက်လိုပါက ခိုင်လုံသော အထောက်အထားများဖြင့် ကြေငြာသည့်ရက်မှ ရက် ၃၀ အတွင်း အောက်ဖော်ပြပါရုံးသို့ လူကိုယ်တိုင် လာရောက် ကန့်ကွက်နိုင်ပါသည်။

ကည်ရှ၊ ခရိုင်ရုံး(ပြည်)
ပြည်မြို့

ယာဉ်မှတ်ပုံတင်စာအုပ် မိတ္တူလျှောက်ထားခြင်း

ယာဉ်အမှတ် 64W/9794, Kenbo 110, M/C ယာဉ်လက်ပယ်ရှိသူ ခေါ်အေးအေးဝင်း ၇/ပတန (နိုင်)၁၀၁၉၁၀ က (ကမ-၃) ပျောက်ဆုံး၍ မိတ္တူထုတ်ပေးရန် လျှောက်ထားလာပါသည်။ ကန့်ကွက်လိုပါက ခိုင်လုံသော အထောက်အထားများဖြင့် ကြေငြာသည့်ရက်မှ ရက် ၃၀ အတွင်း အောက်ဖော်ပြပါရုံးသို့ လူကိုယ်တိုင် လာရောက် ကန့်ကွက်နိုင်ပါသည်။

ကည်ရှ၊ ခရိုင်ရုံး(ပြည်)
ပြည်မြို့

ဖောင်းကြွပျောက်လျှောက်ထားခြင်း

ယာဉ်အမှတ် 3R/2555 ၏ အင်္ဂလိပ်ဖောင်းကြွ နံပါတ်ပြား ပျောက်ဆုံး၍ ထုတ်ပေးရန် လျှောက်ထားလာပါသည်။ ယခင် ဖောင်းကြွ နံပါတ်ပြား ပျက်ပြယ်ပါ ကြောင်း အများသိစေရန် ကြေညာ အပ်ပါသည်။

ကည်ရှ၊ ခရိုင်ရုံး
(မိတ္တီလာ)

မီးသတိပြု

အမွေဆက်ခံရန်သက်သေခံလက်မှတ်လျှောက်ထားကြောင်း

အကြောင်းကြားစာ

(အမွေဆက်ခံခြင်း အက်ဥပဒေပုဒ်မ ၃၇၃)

တွံတေးခရိုင်တရားရုံးတော်

၂၀၂၅ ခုနှစ်၊ တရားမအထွေထွေမှုအမှတ် - ၂၄

ကွယ်လွန်သူ ခေါ်တင်ကြည် ၌ ကျန်ရစ်သောပစ္စည်းအကြောင်း။

ခေါ်သန္တာလှိုင် လျှောက်ထားသူ။

ဗိုလ်ချုပ်လမ်း၊ ကွမ်းခြံရပ်ကွက် ၊ တွံတေးမြို့နယ်နေ ခေါ်သန္တာလှိုင်က ကွယ်လွန်သူ ခေါ်တင်ကြည်၏တူမ ဖြစ်သည်ဟူ၍ ဗိုလ်ချုပ်လမ်း၊ ကွမ်းခြံရပ်ကွက်၊ တွံတေးမြို့နယ် နေ ၎င်းကွယ်လွန်သူ ခေါ်တင်ကြည် ကျန်ရစ်သောပစ္စည်းများထဲမှ ရရန်ရှိသော ကြေးမြီများကိုကောက်ခံရန် အမွေဆက်ခံခြင်းအက် ဥပဒေအရ လက်မှတ်စာရေးဖိုကောင်း ဤရုံးခွဲ လျှောက်ထားသည်ဖြစ်၍ ၎င်းကွယ်လွန်သူ ခေါ်တင်ကြည် ကျန်ရစ်သောပစ္စည်းများအပေါ်၌ ရရန်ရှိသူ ဟူသမျှတို့သည် ဤရုံးသို့ ၂၀၂၅ ခုနှစ်၊ နိုဝင်ဘာလ ၂၆ ရက် (၁၃၈၇ ခုနှစ်၊ နတ်တော်လဆန်း ၇ ရက်)တွင်လာရောက်ကြရမည်။ ၎င်းနေ့ရက်တွင် လျှောက်သူ ခေါ်သန္တာလှိုင် ၏ လျှောက်ထားချက်ကို ကြားနာ၍ လက်မှတ်ရသင့် မသင့်သည်ကို စီရင်ဆုံးဖြတ်လိမ့်မည်။

၂၀၂၅ ခုနှစ်၊ နိုဝင်ဘာလ ၇ ရက်တွင် ဤရုံးတံဆိပ်ရိုက်နှိပ်၍ ကျွန်ုပ်လက်မှတ်ရေးထိုး ထုတ်ပေးလိုက်သည်။

(အေးဆိန်ခိုင်)
တွံဖက်ခရိုင်တရားသူကြီး(၁)
တွံတေးခရိုင်တရားရုံး

ရန်ကုန်တိုင်းဒေသကြီး၊ ဒဂုံမြို့သစ်(အရှေ့ပိုင်း)မြို့နယ်၊ မြေတိုင်းရပ်ကွက်အမှတ်(၆)၊ မေယု(၁)လမ်း၊ မြေကွက်အမှတ်(၃၂၉)၊ အကျယ်၀ေ (၄၀ ၁သမ ၀ X ၆၀)အနက်မှ ခေါင်းရင်းဘက်ခြမ်း အကျယ်၀ေ(၂၀ ၁သမ ၄ X ၆၀)ရှိ ဦးမြင့်စိုးအမည်ပေါက် နှစ်(၆၀)ကရန်ထွက်ရှိထားသော ဂရန်မြေအမျိုးအစား၊ မြေကွက်နှင့်ပတ်သက်၍ အများသိစေရန်ကြေညာခြင်း

အထက်ဖော်ပြပါမြေကွက်အား ဂရန်အမည်ပေါက်ပိုင်ရှင်ဦးဖြင့်စိုးထံမှ အရပ်ကတီစာရျုံးအဆက်ပဓိဖြင့်ဝယ်ယူ၍ လက်ဝယ်ထားရှိပိုင်ဆိုင်သူ ခေါ်ယုနှစ် (၉/သစန(နိုင်)၁၂၅၅၉၉ထံမှ ဝယ်ယူရန်အတွက် ကျွန်ုပ်၏မိတ်ဆွေဖြစ်သူမှ စရန်ငွေ တစ်စိတ်တစ်ဒေသပေးချေထားပြီးဖြစ်သောကြောင့် အထက်ဖော်ပြပါ မြေကွက်၏ ပိုင်ရေးဆိုင်ခွင့်နှင့်ပတ်သက်ပြီး ကန့်ကွက်လိုသူမည်သူမဆို ယနေ့မှ စ၍ ၁နှစ်ရက်အတွင်း မြေကွက်ပိုင်ဆိုင်မှစာရွက်စာတမ်းမူရင်းများနှင့် အတူ ကျွန်ုပ်ထံသို့ လူကိုယ်တိုင် လာရောက်ကန့်ကွက်နိုင်ပါကြောင်းနှင့် ကန့်ကွက်မည်သူမရှိပါက အရောင်းအဝယ်အား ဥပဒေနှင့်အညီ ဆက်လက် ဆောင်ရွက်သွားမည်ဖြစ်ကြောင်း အသိပေးကြေညာအပ်ပါသည်။

လွှဲအပ်ညွှန်ကြားသူ-
ဦးဝင်းနိုင်ဦး
၈/မဘန(နိုင်)၁၁၅၇၆၅

လွှဲအပ်ညွှန်ကြားချက်အရ-
ခေါ်ထက်ထက်အောင်(LL.B)
တရားလွတ်တော်ရှေ့နေ(စဉ်-၁၆၄၈၄)
အမှတ်-၃၈၊ ဓမ္မပါလလမ်း၊ ၅-ရပ်ကွက်၊
မရမ်းကုန်းမြို့နယ်၊ ဖုန်း-၀၉-၄၂၅၃၃၂၅၆၂

ဖောင်းကြွပျောက်လျှောက်ထားခြင်း

ယာဉ်အမှတ် 3S/9783 ၏ ဖောင်းကြွနံပါတ်ပြားပျောက်ဆုံး၍ ထုတ်ပေးရန် လျှောက်ထားလာပါသဖြင့် ယခင်ဖောင်းကြွနံပါတ်ပြား ပျက်ပြယ်ပါကြောင်း အများသိစေရန်ကြေငြာအပ်ပါသည်။

ကည်ရှ၊ ခရိုင်ရုံး(သာယာဝတီ)

ဖောင်းကြွပျောက်လျှောက်ထားခြင်း

ယာဉ်အမှတ် 1K/1910 ၏ ဖောင်းကြွနံပါတ်ပြား ပျောက်ဆုံး၍ ထုတ်ပေးရန် လျှောက်ထားလာပါသဖြင့် ယခင်ဖောင်းကြွနံပါတ်ပြား ပျက်ပြယ်ပါကြောင်း အများသိစေရန် ကြေညာအပ်ပါသည်။

ကည်ရှ၊ ခရိုင်ရုံး(ရန်ကုန်တောင်ပိုင်း)၊ သန်လျင်မြို့

ဖောင်းကြွပျောက်လျှောက်ထားခြင်း

ယာဉ်အမှတ် 3M/6577 ၏အင်္ဂလိပ်ဖောင်းကြွနံပါတ်ပြား ပျောက်ဆုံး၍ ထုတ်ပေးရန် လျှောက်ထားလာပါသဖြင့် ယခင်ဖောင်းကြွ နံပါတ်ပြား ပျက်ပြယ်ပါကြောင်း အများသိစေရန် ကြေညာအပ်ပါသည်။

ကည်ရှ၊ ခရိုင်ရုံး(မိတ္တီလာ)

ဖောင်းကြွပျောက်လျှောက်ထားခြင်း

ယာဉ်အမှတ် 1F/5108 ၏ ဖောင်းကြွနံပါတ်ပြား ပျောက်ဆုံး၍ ထုတ်ပေးရန် လျှောက်ထားလာပါသဖြင့် ယခင်ဖောင်းကြွနံပါတ်ပြား ပျက်ပြယ်ပါကြောင်း အများသိစေရန် ကြေညာအပ်ပါသည်။

ကည်ရှ၊ ခရိုင်ရုံး(မိတ္တီလာ)

ငြင်းချက်ထုတ်ရန်ဆင့်စာ

(တရားမကျင့်ထုံးဥပဒေအေမိန့်-၅၊ နည်းဥပဒေ-၂၀)

အမရပူရမြို့နယ်တရားရုံးတော်

၂၀၂၅ ခုနှစ်၊ တရားမကြီးမှုအမှတ်-၃၀

ခေါ်မြေမြသက် (တရားလို) နှင့် ဦးရောင်နီ (တရားဖြေင်)

မန္တလေးမြို့၊ အမရပူရမြို့နယ်၊ စွယ်တော်ကားကြီးပင်းအတွင်း၊ ပြည်တံခွန်သယ်ယူပို့ဆောင်ရေးဂိတ်၊ အဆောင်(M) အခန်း(M-6) နေ ဦးရောင်နီ (ယခုနေရပ်လိပ်စာမသိသူ) သိစေရမည်။

သင်တို့အပေါ်၌ တရားလို ခေါ်မြေမြသက်က ၄၄(၃၁၇၀၀၀၀၈/-)နှင့် နစ်နာကြေးငွေ (၅၀၀၀၀၀၀၈/-)တိတိရလိုမှုရလိုလျှောက်ထားခဲ့ကြောင်းနှင့် လျှောက်ထားခွဲဆိုသည်ဖြစ်၍ သင်ကိုယ်တိုင်ဖြစ်စေ၊ ၎င်းအမှုနှင့်စပ်လျဉ်း၍ အရေးကြီးသည့် စကားအရပ်ရပ်တို့ကို ချေပပြောဆိုနိုင်သူ ကိုယ်စားလှယ်နှင့်ဖြစ်စေ ရှေ့နေနှင့် ဖြစ်စေ ၂၀၂၅ ခုနှစ်၊ နိုဝင်ဘာလ ၂၁ရက် (၁၃၈၇ ခုနှစ်၊ နတ်တော်လဆန်း ၂ရက်) မွန်းမတည့်မီ ၁၀:၀၀နာရီတွင် အထက်အမည်ပါသူ တရားလိုဏ၊ အဆိုလွှာကို ထုချေရှုင်းလင်းရန် ရုံးတော်သို့ လာရောက်ရန်ဆင့်ကြောင်း၊ ၎င်းပြင် အထက်ပါရက်တွင် သင်မလာရောက် ပျက်ကွက်ခဲ့လျှင် သင့်မျက်ကွယ်တွင် ငြင်းချက်များကို ထုတ်ပေးလိမ့်မည်။ ၎င်းပြင် တရားလိုက ကြည့်ရှုလိုသည့် စာရွက်စာတမ်း များနှင့် သင်ကထုချေတင်ပြအမှီပြုလိုသည့် စာချုပ်စာတမ်းအစရှိသည်တို့ကို သင်နှင့်အတူ ယူဆောင်လာရမည်။ သို့မဟုတ် သင့်ကိုယ်စားလှယ် ရှေ့နေ လက်တွင် ထည့်အပ်လိုက်ရမည်။ သင်ကထုချေလွှာတင်သွင်းလိုလျှင် အမှုမဆိုင်မီ လေးရက် က တင်သွင်းရမည်။

၂၀၂၅ ခုနှစ်၊ အောက်တိုဘာလ ၂၁ ရက်တွင် ဤရုံးတံဆိပ်ရိုက်နှိပ်၍ ကျွန်ုပ်လက်မှတ်ရေးထိုး ထုတ်ပေးလိုက်သည်။

(ဝေမွန်သက်နွယ်)
တွဲဖက်မြို့နယ်တရားသူကြီး(၁)
အမရပူရမြို့နယ်တရားရုံး

အများသိစေရန်ကြေညာချက်

ရန်ကုန်တိုင်းဒေသကြီး။ မင်္ဂလာတောင်ညွှန့်မြို့နယ်၊ လွတ်လပ်ရေး ရပ်ကွက်၊ (၉၈)လမ်း၊ အမှတ်(၁၄)နေ ဦးယွန်တာ(ကေ/အာရ်ဂျီအင်နှ-၀၀၈၄၄၈)နှင့် ခေါ်မြစိန် ၁၂/မဂတ(နိုင်)၀၅၆၂၂၀ တို့ ဇနီးမောင်နှံနှစ်ဦး၏ လွှဲအပ်ညွှန်ကြားချက် အရ အောက်ပါအတိုင်း အများသိစေရန် ကြေညာအပ်သည်မှာ-

ရွှေတိုဂုံစေတီတော် ဘဏ္ဍာတော်ထိန်းဂေါပကအဖွဲ့

၂၀၂၆ ခုနှစ် လုပ်ငန်းများဆောင်ရွက်ရန် ဈေးပြိုင်ကြော်ငြာ

ရွှေတိုဂုံစေတီတော်ဝတ္ထုကမြေအတွင်း ဘုရားဖူးများအဆင်ပြေစေရန် ဂေါပကအဖွဲ့က စီမံဆောင်ရွက်သောသော အောက်ဖော်ပြပါ လုပ်ငန်းများသည် ၃၁-၁၂-၂၀၂၅ရက်တွင် သက်တမ်းကုန်ဆုံးမည်ဖြစ်ပါ၍ ၂၀၂۶ခုနှစ်အတွက် လုပ်ငန်းများချထားပေးရန်ရှိပါသည်။ ယင်းလုပ်ငန်းများကို ဈေးပြိုင်စနစ်ဖြင့် ချထားပေးမည်ဖြစ်ပါ၍ လုပ်ငန်းဆောင်ရွက်လိုသူများသည် ဈေးနှုန်းအဆိုပြုလွှာပုံစံနှင့် စည်းကမ်းချက်တစ်စုံလျှင် ၂၀,၀၀၀/-နှုန်းဖြင့် ဂေါပကအဖွဲ့ရုံးတွင် ရုံးချိန်အတွင်းဝယ်ယူပြီး ၂၇-၁၁-၂၀၂၅ရက်တွင် သတ်မှတ်ချိန်အတိုင်း ဈေးနှုန်းအဆိုပြုလွှာတင်သွင်းနိုင်ကြောင်း ကြော်ငြာအပ်ပါသည်။

မှတ်ချက်။ (၁၃-၁၁-၂၀၂၅ရက်မှ ၂၁-၁၁-၂၀၂၅ရက်)၊ မွန်းတည့် (၁၂:၀၀) နာရီ (နေကာမဆုံး)တားရှိ ဈေးနှုန်းအဆိုပြုလွှာ စည်းကမ်းချက်များ ရောင်းချပေးမည်။ အာမခံငွေများကို မြန်မာ့စီးပွားရေးဘဏ် ဘဏ်ခွဲ(၄)တွင် ပေးသွင်းခြင်း အပါအဝင် အသေးစိတ်အချက်အလက်များကို အဆိုပြုလွှာတင်သွင်းသူများလိုက်နာရန် စည်းကမ်းတွင် ထည့်သွင်းဖော်ပြပေးမည်။

ဈေးနှုန်းအဆိုပြုလွှာတင်သွင်းရန်လုပ်ငန်းများ

(၁) ဓာတ်ပုံလုပ်ငန်း
(၂) ရွှေဆိုင်းရောင်းချခြင်းလုပ်ငန်း
(၃) စားသောက်ဆိုင်လုပ်ငန်းများ
(၄) လက်ဆောင်ပစ္စည်းရောင်းချခြင်းလုပ်ငန်း
(၅) ပန်းဆိုင်ရောင်းချခြင်းလုပ်ငန်းများ
(၆) နီဒွာခ်ကုန်ရောင်းချခြင်းလုပ်ငန်းများ
(၇) အုန်းဖွဲ/ငှက်ဟောပွဲပေါင်းချခြင်းလုပ်ငန်း
(၈) အုန်းသီး/ထန်းသီးဈေးဆွတ်ရောင်းချခြင်းလုပ်ငန်း
(၉) ကားကြားများ၌ ထီကားရပ်နားရောင်းချခြင်းလုပ်ငန်းများ
(၁၀) ကုန်မျိုးစုံရောင်းချခြင်းလုပ်ငန်း
(၁၁) ဂုဏ်ပြုလှောမှန်ဘောင်သွင်းခြင်းလုပ်ငန်း
(၁၂) သရက်သီး/ဝိန္နဲသီးဈေးဆွတ်ရောင်းချခြင်း
(၁၃) ATMစက် တပ်ဆင်ခြင်းလုပ်ငန်း

ဘဏ္ဍာတော်ထိန်းဂေါပကအဖွဲ့

ကန့်ကွက်နိုင်ကြောင်း ကြေညာခြင်း

နေပြည်တော် ဓမ္မသီရိမြို့၊ အောင်ဓမ္မရုပ်ကွက်၊ မြေတိုင်းရုပ်ကွက် အမှတ် ၂/အောင်ဓမ္မ၊ရှိ မြေကွက်အမှတ်(၆၃)၊ ဧရိယာ ၀ ဒသမ ၀၅၀ ဧကအား အမည်ပေါက် ဦးသိန်းနိုင် (၁၁) ဦးအောင်သောင်း (၉/ပနန(နိုင်)) ၁၀၉၆၈၃ မှ ပိုင်ဆိုင်ကြောင်း တရားရုံးကျမ်းကျိန်လွှာအမှတ်(၁၁၁၀/၂၀၂၅)။ ဝန်ခံကတိပြု၊ ချက်၊ ပတ်ဝန်းကျင် အသိသက်သေ(၃)ဦး သက်သေထွက်ဆိုချက်၊ ရပ်ကွက်/ရဲစခန်း ထောက်ခံချက်၊ နိုင်ငံသားစိစစ်ရေးကတ်ပြား၊ အိမ်ထောင်စုလူဦးရေစာရင်းမူရင်းများတင်ပြပြီး မြေငှားစာချုပ်လျှောက်ထားလာပါသဖြင့် ကန့်ကွက်လိုသူများအနေဖြင့် တရားဝင်ပိုင်ဆိုင်မှုစာချုပ်စာတမ်းများ၊ တရားရုံးအမိန့်၊ ဒီကရီများ အထောက်အထားနိုင်လုံစွာတင်ပြ၍ နေပြည်တော်စည်ပင်သာယာရေးကော်မတီ၊ မြို့ပြစီမံကိန်းနှင့်မြေစီမံခန့်ခွဲမှုဌာနသို့ ဤကြေညာချက်ပါရှိသည့်ရက်မှစ၍ (၁၅)ရက်အတွင်း လာရောက်ကန့်ကွက်နိုင်ကြောင်းနှင့် သတ်မှတ် ကာလအတွင်း ကန့်ကွက်မှုမရှိပါက ဌာနဆိုလုပ်ထုံးလုပ်နည်းများနှင့် အညီ မြေငှားစာချုပ်လျှောက်ထားလာမှုအား ဆက်လက်ဆောင်ရွက်ပေးသွားမည်ဖြစ်ကြောင်း ကြေညာလိုက်သည်။

မြို့ပြစီမံကိန်းနှင့်မြေစီမံခန့်ခွဲမှုဌာန
နေပြည်တော်စည်ပင်သာယာရေးကော်မတီ

ကန့်ကွက်နိုင်ကြောင်း ကြေညာခြင်း

နေပြည်တော် ဓမ္မသီရိမြို့၊ အောင်ဓမ္မရုပ်ကွက်၊ မြေတိုင်းရုပ်ကွက် အမှတ် ၂/အောင်ဓမ္မ၊ ရှိ မြေကွက်အမှတ်(၆၃)၊ ဧရိယာ ၀ ဒသမ ၀၇၀ ဧကအား အမည်ပေါက် ဒေါလှဝင်း (၁၁) ဦးကျော်ဝင်း (၉/ပနန(နိုင်)) ၁၆၆၈၀၇ မှ ပိုင်ဆိုင်ကြောင်း တရားရုံးကျမ်းကျိန်လွှာအမှတ်(၁၁၁၀/၂၀၂၅)။ ဝန်ခံကတိပြု၊ ချက်၊ ပတ်ဝန်းကျင် အသိသက်သေ(၃)ဦး သက်သေထွက်ဆိုချက်၊ ရပ်ကွက်/ရဲစခန်းထောက်ခံချက်၊ နိုင်ငံသားစိစစ်ရေးကတ်ပြား၊ အိမ်ထောင်စုလူဦးရေစာရင်းမူရင်းများတင်ပြပြီး မြေငှားစာချုပ်လျှောက်ထားလာပါသဖြင့် ကန့်ကွက်လိုသူများအနေဖြင့် တရားဝင်ပိုင်ဆိုင်မှုစာချုပ်စာတမ်းများ၊ တရားရုံးအမိန့်၊ ဒီကရီများ အထောက်အထားနိုင်လုံစွာတင်ပြ၍ နေပြည်တော်စည်ပင်သာယာရေးကော်မတီ၊ မြို့ပြစီမံကိန်းနှင့်မြေစီမံခန့်ခွဲမှုဌာနသို့ ဤကြေညာချက်ပါရှိသည့်ရက်မှစ၍ (၁၅)ရက်အတွင်း လာရောက်ကန့်ကွက်နိုင်ကြောင်းနှင့် သတ်မှတ် ကာလအတွင်း ကန့်ကွက်မှုမရှိပါက ဌာနဆိုလုပ်ထုံးလုပ်နည်းများနှင့် အညီ မြေငှားစာချုပ် လျှောက်ထားလာမှုအား ဆက်လက်ဆောင်ရွက်ပေးသွားမည်ဖြစ်ကြောင်း ကြေညာလိုက်သည်။

မြို့ပြစီမံကိန်းနှင့်မြေစီမံခန့်ခွဲမှုဌာန
နေပြည်တော်စည်ပင်သာယာရေးကော်မတီ

ပြင်းချက်ထုတ်ရန်ဆင့်စာ (တရားမကျင့်ထုံး၃၀အေအမိန့်-၅၊နည်း၃၀အေ-၂၀) ဒဂုံမြို့သစ်(မြောက်ပိုင်း)မြို့နယ်တရားရုံးတော် ၂၀၂၅ ခုနှစ်၊ တရားမကြီးမှုအမှတ် - ၂၃၁

၁။ ဦးပိုစိုးသူ နှင့် ဒေါသိန်းသိန်းလွင်
။ ဦးဝင်းညွှန့်ဟိန်း
(တရားလိုများ) (တရားဖြေင်)

ရန်ကုန်တိုင်းဒေသကြီး၊ ဒဂုံမြို့သစ်(မြောက်ပိုင်း)မြို့နယ်၊ (၂၈)ရပ်ကွက်၊ သခင်စိန်လမ်း၊ အမှတ်(၆၉၀)တွင်နေထိုင်သူ ဒေါသိန်းသိန်းလွင် (ယခုနေရပ် လိပ်စာမသိသူ) သိစေရမည်။

သင့်အပေါ်၌တရားလိုက "ပဋိညာဉ်အတိုင်းမြေကွက်ကိုအရောင်းအယူမှတ်ပုံတင်စာချုပ်ချုပ်ပေးစေလိုမှု" လျှောက်ထားစွဲဆိုချက်ရှိသည်ဖြစ်၍ သင်ကိယ်တိုင်ဖြစ်စေ(သို့)င၊င်းအမှန့်င် စပ်လျဉ်း၍ အရေးကြီးသည့်ကောင်းအရပ်ရပ်တို့ကို ချေပလြှောဆိုနိုင်သူသင့်ကိုယ်စားလှယ်နှင့် ဖြစ်စေ၊ ရှေ့နေနှင့်ဖြစ်စေ ၂၀၂၅ ခုနှစ်၊ နိုဝင်ဘာလ ၂၁ ရက် (သုခဂုဏ်စု၊ နတ်တော်လဆန်း ၂ ရက်) မွန်းတည့်မီ (၁၀:၀၀)နာရီတွင် အထက်အမည်ပါသူ တရားလိုများ၏ အဆိုလွှာကို ထုချေရုံးလင်းရန် ရုံးသို့ လာရောက်ရမည်။ ၎င်းအပြင် အထက်ဧရေရက်တွင် သင်မလာရောက်ဖျက်ကွက်ခဲ့လျှင် သင့်ကွယ်ရာတွင် ၎င်းချက်များကို ထုတ်ပေးလိမ့်မည်။ ၎င်းအပြင် တရားလိုများက ကြည့်ရှု လိုသည့် စာချုပ်စာတမ်းများနှင့် သင်ကထုချေတင်ပြ အဓိပ္ပြိုလိုသည့် စာချုပ်စာတမ်း အစရှိသည်တို့ကို သင်နှင့်အတူ ယူဆောင်လာရမည်။ သို့တည်းမဟုတ် သင့်ကိုယ်စားလှယ် ရှေ့နေ လက်တွင်ထည့်အပ် လိုက်ရမည်။ သင်ကထုချေလွှာ တင်သွင်းလိုလျှင် အမှမဆိုင်မီ (၄)ရက်က တင်သွင်းရမည်။

၂၀၂၅ ခုနှစ်၊ နိုဝင်ဘာလ (၇) ရက်တွင် ဤရုံးတော်ဆိပ်ရိုက်နှိပ်၍ ကျွန်ုပ်လက်မှတ်ရေးထိုးပေးလိုက်သည်။

(မြတ်ဖြိုးအောင်)
ခုတိယမြို့နယ်တရားသူကြီး
ဒဂုံမြို့သစ်(မြောက်ပိုင်း)မြို့နယ်တရားရုံး

ကန့်ကွက်နိုင်ကြောင်းအများသိစေရန်ကြေညာခြင်း

ရန်ကုန်တိုင်းဒေသကြီး၊ မြောက်ဥက္ကလာပမြို့နယ်၊ (၈)ရပ်ကွက်၊ ဥက္ကာ (၃)လမ်း၊ အမှတ်(၅၈-ခ) (၅၂၊၁၀၈)ပေ အကျယ်ရှိ ဒါဘာတိုက်ခန်းနှင့် တိုက်ခန်းတွင် တွယ်ကပ်တဝိသင်ထားသော အကျိုးခံစားခွင့်အရရပ်ရှိ ကျွန်ုပ်၏မိဘဘွေကပယ်ယူရန် စရန်ငွေပေးခေျထားပြီး ဖြစ်ပါသည်။ အဆိုပါ တိုက်ခန်းနှင့်ပတ်သက်၍ ကန့်ကွက်ရန်ရှိပါက ခိုင်လုံသောအထောက်အထား မူရင်းများနှင့်တကွ ဤကြေညာသည့်ရက်မှ ခုနစ်ရက်အတွင်း ကျွန်ုပ်ထံသို့ လာရောက်တင်ပြ ကန့်ကွက်နိုင်ပါသည်။ သတ်မှတ်ရက်ထက်ကျော်လွန်ပါက မည်သည့်ကန့်ကွက်ချက်ကိုမျှ လက်ခံစဉ်းစားမည်မဟုတ်ကြောင်းနှင့် အဆိုပါတိုက်ခန်းအား ဆက်လက်အရောင်းအယ် ပြုလုပ်ဆောင်ရွက်သွား မည်ဖြစ်ကြောင်း အများသိစေရန်အသိပေး ကြေညာအပ်ပါသည်။

လွှဲအပ်ညွှန်ကြားချက်အရ-
ဦးသန်းထူးကျော် အထက်တန်းရှေ့နေ (စဉ်-၅၆၄၄၇)
ဖုန်း-၀၉-၂၅၄၂၁၀၆၀

ကန့်ကွက်နိုင်ကြောင်းအများသိစေရန်ကြေညာခြင်း

ရန်ကုန်တိုင်းဒေသကြီး၊ သယမ်းကျွန်းမြို့နယ်၊ သုဝဏ္ဏာ၊ ရန်ကုန်သစ် ရပ်ကွက်၊ ဆောင်စေယျ(၅)လမ်း၊ အမှတ်(၄၁၀/ခ) ဟုခေါ်တွင်သော မြေကွက် ပေါ်တွင်၊ ဆောက်လုပ်ထားသည့် တိုက်အမှတ်(၄၀/ဂ)ဟုခေါ်တွင်သည့် (၅)ထပ် (လွှာချင်း)တိုက်၏ဒုတိယထပ်(၃)လွှာအကျယ်အနန်း (၁၈၈၅၄) ပေအကျယ်ရှိ တိုက်ခန်းနှင့် တိုက်ခန်းတွင် တွယ်ကပ် တဝိဆင်ထားသော အကျိုးခံစားခွင့် အရပ်ရပ်အားလုံးကို ဦးသိန်းလေ ၄/ပလ (နိုင်)၁၀၃၇၉၇ကပယ်ယူရန် စရန်ငွေ တစ်စိတ်တစ်ဝေသ ပေးချေထားပြီးဖြစ်ပါသည်။ အဆိုပါတိုက်ခန်းနှင့် ပတ်သက်၍ ကန့်ကွက်ရန်ရှိပါက ခိုင်လုံသောအထောက်အထားမူရင်းများနှင့်တကွ ၁၂-၁၁-၂၀၂၅ ရက် နေ့တိုင်ဆုံးထားပြီးကျွန်ုပ်ထံသို့ လာရောက် တင်ပြကန့်ကွက်နိုင်ပါသည်။ သတ်မှတ်ရက်ထက်ကျော်လွန်ပါက ကျွန်ုပ်ငွေများကို ဆက်လက်ပေးချေ၍ အဆိုပါတိုက်ခန်းကို ဥပဒေနှင့်အညီလက်ရောက်ရယူသွားမည်ဖြစ်ကြောင်း ကြေညာအပ်ပါသည်။ ဦးသိန်းလွ၏လွှဲအပ်ညွှန်ကြားချက်အရ-

ဒေါအိမ်ဖြူနှင်း အထက်တန်းရှေ့နေ (စဉ်-၅၄၄၇၈)
ဖုန်း-၀၉ - ၄၂၀ ၀၄၇ ၅၅၅

အများသိစေရန်ကြေညာခြင်း

ရန်ကုန်တိုင်းဒေသကြီး၊ ရွှေပြည်သာမြို့နယ်၊ လိန်ကုန်းကျေးရွာ၊ ကွင်း အမှတ်(၂၈၃/ဒေ) လိန်ကုန်းအနောက်၊ ဦးပိုင်အမှတ်(၇)၊ ဧရိယာ ၁၂ ဒသမ ၈၀ဧကအနက်မှ ကွင်းအမှတ် ၅၇၊ ၅၈၊ ၅၉ (၁)ကွက် လျှင် ပေ(၄၀၊၆၆၀) အကျိုးခံစားခွင့်အရပ်ရပ် အားလုံးတို့ကို ဇလိုင်လ ၂၀၁၂ခုနှစ်မှစ၍ ဦးလှသောင်း၏ တရားဝင်ဧနီး ဧရင်ရင်မြင့် လက်ရှိပိုင်ဆိုင်သည်မှာ ယနေ့ထက်တိုင်ဖြစ်ပါ ကြောင်း အဆိုပါ အိမ်ခြံမြေနှင့်ပတ်သက်၍ ရောင်းချခြင်း ပေါင်းနှံခြင်း၊ အရှုပ်အရှင်း တစ်စုံတစ်ရာမရှိရကြောင်း အများသိစေရန်ကြေညာအပ်ပါသည်။

လွှဲအပ်ညွှန်ကြားချက်အရ-
ဦးကျော်မိုးလွင် (LL.B, D.I.L)
တရားလွှတ်တော်ရှေ့နေ (စဉ်-၁၃၀၇၈)
အမှတ်(၁၈၂)၊ မင်းနန္ဒာလမ်း၊ (၂၇)ရပ်ကွက်၊ ဒဂုံတောင်မြို့နယ်
ဖုန်း-၀၉-၄၂၀၀၅၆၂၆

ဖောင်းကြွပျောက် လျှောက်ထားခြင်း

ယာဉ်အမှတ် 2L/2907 ၏ ဖောင်းကြွနံပါတ်ပြား ပျောက်ဆုံး၍ ထုတ်ပေးပါရန် လျှောက်ထားလာပါသဖြင့် ယခင်ဖောင်းကြွနံပါတ်ပြား ပျက်ပြယ်ပါကြောင်း အများသိစေရန် ကြော်ငြာအပ်ပါသည်။

ကည့၊ ပြည်နယ်ဦးစီးမှူးရုံး
မော်လမြိုင်မြို့

ကန့်ကွက်နိုင်ကြောင်း ကြော်ငြာခြင်း

ရန်ကုန်တိုင်းဒေသကြီး၊ သန်လျက်မြို့နယ်၊ မြို့သစ်အနောက်ရပ်ကွက်၊ မင်္ဂလာလမ်း၊ အကွက်အမှတ်(၂၀၊ ပန်းခြံကွက်)၊ ဦးပိုင်အမှတ် (၇၃)၊ ဧရိယာ ၀ ဒသမ ၀၉၂ ဧကအကျယ်ရှိ ဂရန်အမှတ္တဲအမှတ် RPNO-၁၉၀/V/၂၀၁၇-၂၀၁၈အရ ဦးညီမောင်ချော အမည်ပေါက် ဂရန်ရမြေကွက်နှင့် ယင်းမြေကွက်ပေါ်ရှိ အကျိုးခံစားခွင့်အရပ်ရပ်အားလုံး လက်ဝယ်ရှိ၍ ရောင်းချပိုင်ခွင့်ရှိကြောင်းခန်ခံသူ ဦးညီမောင်ချော ၁၄/ယသန(နိုင်)၀၀၀၀၈ စထယ် ကျွန်ုပ်၏မိတ်ဆွေ ဦးဇော်ထွန်းမိုင် ၁/မကန (စည်)၀၀၁၆၅၃ဂ၊ ပြန်လည်ဝယ်ယူရန်အတွက် ၎င်းအား စရန်နေ့ပေးချေပြီး ဖြစ်ပါသည်။ အရောင်းအယ်နှင့်ပတ်သက်၍ ကန့်ကွက်လိုသူများရှိပါက ကျွန်ုပ်ထံသို့ သက်ဆိုင်ရာ စာရွက်စာတမ်းမူရင်းများနှင့်တကွ ယနေ့မှစ၍ ခုနှစ်ရက်အတွင်း လာရောက် ကန့်ကွက်နိုင်ပါသည်။ ကန့်ကွက်သူမရှိပါက အရောင်းအယ်ကို ပြီးဆုံးအောင်ဆောင်ရွက်ကာ အရောင်း အယ် ပြုသည့်ပစ္စည်းကို လက်ရောက်လွှဲရယူသွားမည်ဖြစ်ကြောင်း အများသိစေရန် ကြေညာအပ်ပါသည်။

လွှဲအပ်ညွှန်ကြားချက်အရ-
ဦးစာနည် (LL.B, D.B.L, D.I.P.L) (စဉ်- ၁၄၆၆၀) ဒေါအိအိမေမာ် (၁) အိသ္ဌာအောင် (LL.B DIPL) (စဉ်-၁၈၅၂၆)
တရားလွှတ်တော်ရှေ့နေများ
အမှတ် (၁၂၈)၊ ကျိုက်ခေါက်ဘုရားလမ်း၊ အောင်မင်္ဂလာရပ်ကွက်၊ သန်လျက်မြို့၊ ဖုန်း-၀၉-၄၂၀၃၀၆၆၂

ရန်ကုန်တိုင်းဒေသကြီး၊ စမ်းချောင်းမြို့နယ်၊ မြေနီကုန်း(မြောက်) ရပ်ကွက်၊ မြေနလမ်း၊ အမှတ်(၂၂)၊ (၅)လွှာ၊ (ခြေရင်းခန်း) တိုက်ခန်းနှင့်ပတ်သက်၍ ကန့်ကွက်နိုင်ပါကြောင်း

အထက်ပါတိုက်ခန်းအား ဝယ်ယူပိုင်ဆိုင်ထားကြောင်း အဆိုပြုကာ ရောင်းချလိုကြောင်း ကမ်းလှမ်းလာသူ ဒေါနီလာထွန်း၁/အလန(နိုင်)၀၀၀၉၁၉ ထံမှ ကျွန်ုပ်၏မိတ်ဆွေက ဝယ်ယူရန် သဘောတူညီခဲ့ပြီးနောက် တိုက်ခန်း တန်ဖိုး၏ တစ်စိတ်တစ်ဝေသကို စရန်နေ့မှားအဖြစ် ပေးချေထားပြီးဖြစ်ပါသဖြင့် ကန့်ကွက်လိုသူရှိပါက ခိုင်လုံသော စာချုပ်စာတမ်း အထောက်အထားမူရင်း များကိုယူဆောင်၍ ယခုကြော်ငြာပါသည့်ရက်မှ ခုနစ်ရက်အတွင်း ကျွန်ုပ်ထံသို့ လူကိယ်တိုင်လာရောက် ကန့်ကွက်နိုင်ပါသည်။ သတ်မှတ်ရက်ကျော်လွန်ပါက တိုက်ခန်းရောင်းဝယ်ခြင်းကိစ္စရပ်များကို ဥပဒေနှင့်အညီ ဆက်လက် ဆောင်ရွက်သွားမည်ဖြစ်ပါကြောင်း အများသိစေရန် ကြေညာအပ်ပါသည်။

လွှဲအပ်ညွှန်ကြားချက်အရ-
ဒေါသင်အိအောင် (LL.B, D.I.L)
တရားလွှတ်တော်ရှေ့နေ (စဉ်-၇၆၆၄)
အမှတ်(၅၆၃)၊ ပထမထပ်၊ ကုန်သည်လမ်း၊ ကျောက်တံတားမြို့နယ်၊
ရန်ကုန်တိုင်းဒေသကြီး
ဖုန်း-၀၉-၇၉၅၆၅၉၂၈၁၊ ၀၉-၄၄၃၁၃၀

ကန့်ကွက်နိုင်ပါသည်

ရန်ကုန်တိုင်းဒေသကြီး၊ တောင်ဥက္ကလာပမြို့နယ်၊ (၄)ရပ်ကွက်၊ သီလ (၁၀)လမ်း၊ အမှတ်(၃/၆/ဂ+၃/၆/ခ)ဟုခေါ်တွင်သော (၂)နန်းတွဲ(၆)ထပ်တိုက်မှ အကျယ်အနန်း(၁၇၄၀၆၅၁ပေ)ရှိ အခန်း အမှတ်(၅-ဘေ)၊ စတုဂ္ဂ ထပ်၊ (၅လွှာ)၊ ခေါင်းရင်းခန်း ရေဖြစ်ခဲ့ တိုက်ခန်း(၁)ခန်း နှင့် ယင်းတိုက်ခန်း၏ အကျိုးခံစားခွင့် အရပ်ရပ်အားလုံးတို့ကိုရောင်းချသူများဖြစ်သည့် ဦးမောင်တင် ၁၂/ဥကတ(နိုင်) ၀၄၀၅၅၃ နှင့် ဦးတင်ခိုင် ၁၂/ဥကတ(နိုင်)၀၄၀၅၀၄ တို့မှ တရားဝင်ပိုင်ဆိုင်ပြီး ရောင်းချပိုင်ခွင့်ရှိကြောင်း ဝန်ခံ၍ ကျွန်ုပ်မိတ်ဆွေဖြစ်သူ ဒေါယဉ်ဝါဝါရှင်း ၁၂/ရကန(နိုင်)၀၇၆၀၈၁ က အပြီးအပိုင်ဝယ်ယူရန်အတွက် စရန်နေ့ပေးချေ ထားပြီးဖြစ်ပါသည်။ ကန့်ကွက်လိုပါက ခိုင်လုံသောစာချုပ်စာတမ်း အထောက် အထားမူရင်းများဖြင့် ဤကြော်ငြာပါသည့်ရက်မှစ၍ (၇)ရက်အတွင်း ကျွန်ုပ် ထံသို့ ကန့်ကွက်နိုင်ပါသည်။ ကန့်ကွက်မည့်သူမရှိပါက အရောင်းအယ်ကို ဥပဒေနှင့်အညီ ဆက်လက်ဆောင်ရွက်သွားမည်ဖြစ်ကြောင်း အများသိစေရန် ကြေညာအပ်ပါသည်။ လွှဲအပ်ညွှန်ကြားချက်အရ-

ဦးသုဝဏ်
တရားလွှတ်တော်ရှေ့နေ (စဉ်- ၁၅၇၅၉)
အမှတ်(၁၅/ခ)၊ မျှောရှိလမ်းသွယ်၊ ၁၅ ရပ်ကွက်၊ ရန်ကင်းမြို့နယ်၊
ရန်ကုန်တိုင်းဒေသကြီး
thuwunadvocate@gmail.com
ဖုန်း- ၀၉-၄၂၀၇၂၆၇၄

ကန့်ကွက်နိုင်ကြောင်းအများသိစေရန်ကြေညာခြင်း

ရန်ကုန်တိုင်းဒေသကြီး၊ လှိုင်သာယာမြို့နယ်၊ လူနေရပ်ကွက် အမှတ်(အဆင့်မြင့်)၊ မြေတိုင်းရုပ်ကွက်အမှတ်(၆၊)၊ မြေကွက်အမှတ် (၁၄၄၀၊ ၁၄၀၁)၊ အလျားပေ၀ပေ၀အနန့်၅၀ပေ၊ ဧရိယာ ၀ ဒသမ ၀၆၈ဧက၊ စတုရန်းပေ ၃၀၀၀ ပေရှိသော ဆောက်လုပ်ရေးဝန်ကြီးဌာန၊ မြို့ရွာနှင့်အိုးအိမ်ဖွံ့ဖြိုးရေးဦးစီး ဌာနဏ၏ မြို့မြေစာရင်းတွင် ဦးလှသန်း အမည်ဖြင့် မှတ်သားတည်ရှိသည့် နှစ်(၆၀) မြေဌားရန်မြေ အမျိုးအစား မြေကွက်နှင့် မြေကွက်ပေါ်ရှိနေအိမ် အပါအဝင် အကျိုးခံစားခွင့်အရပ်ရပ်အားလုံးတို့ကို ယင်းအမည်ပေါက်ပိုင်ရှင် ဖြစ်သူ ဦးလှသန်း ၁၂/ကမတ(နိုင်)၀၄၀၄၁ဝ၀ထံမှ ဝယ်ယူရန် ကျွန်ုပ်၏ မိတ်ဆွေ များဖြစ်ကြသော ဦးစင်တိတ် ၁၂/ဗဟန(နိုင်)၀၈၂၆၃၄နှင့် ဒေါအလင်း ၁၂/ဗဟန (နိုင်)၀၇၄၃ဝစတို့မှ ရောင်းဖိုးငွေ၏တစ်စိတ်တစ်ဝေသကို ပေးချေပြီးဖြစ်ပါသည်။

ဤအရောင်းအယ်ကို ပိုင်ရေးဆိုင်ခွင့်ရှိသူတို့မှ မရောင်းထိုက်ပါ မဝယ်ထိုက်ဟု ကန့်ကွက်လိုပါက ဤကြော်ငြာပါသည့်ရက်မှစပြီး ခုနစ်ရက် အတွင်း ခိုင်လုံသောစာချုပ်စာတမ်းမူရင်းများနှင့်တကွ ကျွန်ုပ်ထံသို့ လူကိယ်တိုင် လာရောက်၍ ကန့်ကွက်နိုင်ပါသည်။ သတ်မှတ်ရက်အတွင်း ကန့်ကွက်သူမရှိပါက ဤအရောင်းအယ်ကို ဥပဒေနှင့်အညီအရောင်းအယ် ပြီးဆုံးသည်အထိ ဆက်လက်ဆောင်ရွက်သွားမည်ဖြစ်ကြောင်း အများသိစေရန် ကြေညာအပ်ပါသည်။ လွှဲအပ်ညွှန်ကြားချက်အရ-

ဒေါသေလေးနေထွေး (LL.B, LL.M) တရားလွှတ်တော်ရှေ့နေ(စဉ်-၁၅၃၅)
အမှတ်(၁၀၃ဂ)၊ ပင်းယ(၁၈)လမ်း၊ (၅)ရပ်ကွက်၊ တောင်ဥက္ကလာပမြို့နယ်၊
ရန်ကုန်တိုင်းဒေသကြီး ဖုန်း-၀၉-၂၅၃၁၁၀၃၀၆

ကန့်ကွက်နိုင်ကြောင်းကြော်ငြာခြင်း

လားရှိုးမြို့၊ ရပ်ကွက်(၁၂)၊ နယ်မြေ(၁၂)၊ အကွက်အမှတ်(၃၅/ရှမ်းစျေး တန်းရပ်)၊ ဦးပိုင်အမှတ်(၈၆)၊ ဧရိယာ ၀ ဒသမ ၁၀၀ဧက၊ မြေကရန်အမှတ္တဲအမှတ် ၄၉၆-၅/၁၉၉၆၁၀၉(A)၊ ဦးခင်ပို ၁၃/လရန(နိုင်) ၀၃၇၇၇၀(ကွယ်လွန်) အမည် ပေါက် ပိုင်ဆိုင်သော မြေကွက်အားလုံး၏ဧနီးဖြစ်သူဒေါခင်သန်းခေ ၁၃/လရန (နိုင်)၀၃၆၄၀၅ အမွေဆက်ခံပိုင်ဆိုင်ခဲ့ပြီး ဒေါခင်သန်းခေ၏ အထွေထွေ ကိုယ်စားလှယ်သွယ်အပေးခြင်းခံရသူ ဒေါအုံးခေ ၁၃/ကခန(နိုင်)၀၄၁၈၉၉ က အိမ်မြေကွက် အရောင်းအယ်မှတ်ပုံတင်စာချုပ်ဖြင့် ဒေါလီရောက်ကကြူး ၁၃/လရန(နိုင်)၁၂၄၉၀၃၄ ရောင်းချပေးပြီးဖြစ်၍ ဒေါလီရောက်ကကြူး အမည်ဖြင့် အမည်ပြောင်းထပ်မံအသစ်မြေလှားကရန် လျှောက်ထားမည်ဖြစ်ရာ ကန့်ကွက်လိုသူများရှိပါက အထောက်အထား စာရွက်စာတမ်းနှင့်ခိုင်လုံစွာဖြင့် ရက်ပေါင်း ၃၀ အတွင်း ဤရုံးသို့ လာရောက်ကန့်ကွက်နိုင်ပါကြောင်းနှင့် သတ်မှတ် ရက်အတွင်း ကန့်ကွက်ပြင်ဆင်မှုမရှိပါက ဒေါလီရောက်ကကြူး အမည်ဖြင့် မြေလှားဂရန်ထုတ်ပေးနိုင်ရေး ဥပဒေ၊ လုပ်ထုံးလုပ်နည်းများနှင့်အညီ ဆောင်ရွက်ပေးသွားမည်ဖြစ်ပါကြောင်း ကြော်ငြာအပ်ပါသည်။

ခရိုင်အထွေထွေအုပ်ချုပ်ရေးဦးစီးဌာန၊ လားရှိုးမြို့

ဖခင်အမည်မှန်

ပန်းတနော်မြို့နယ်၊ အထက(ခွဲ) ဒေါဝါ၊ Grade-9 မှ နမ့်အေးမြတ် သူနှင့် Grade-11 မှ နမ့်သိမ့် ကြယ်ဇင်တို့၏ ဖခင်အမည်မှန်မှာ စအောင်စိုးမင်း ၁၄/ပတန(နိုင်) ၁၄၇၃၄၉ ဖြစ်ပါကြောင်း။

ဖောင်းကြွပျောက် လျှောက်ထားခြင်း

ယာဉ်အမှတ် 9G/9226 ၏ ဖောင်းကြွနံပါတ်ပြား ပျောက်ဆုံး၍ ထုတ်ပေးရန် လျှောက်ထားလာပါသဖြင့် ယခင်ဖောင်းကြွ နံပါတ်ပြား ပျက်ပြယ်ပါကြောင်း အများသိစေရန် ကြေညာ အပ်ပါသည်။

ကည့၊ ပြည်နယ်ဦးစီးမှူးရုံး
မော်လမြိုင်မြို့

ဖောင်းကြွပျောက် လျှောက်ထားခြင်း

ယာဉ်အမှတ် 7B/3369 ၏ ဖောင်းကြွနံပါတ်ပြား ပျောက်ဆုံး၍ ထုတ်ပေးရန် လျှောက်ထားလာပါသဖြင့် ယခင်ဖောင်းကြွ နံပါတ်ပြား ပျက်ပြယ်ပါကြောင်း အများသိစေရန် ကြေညာအပ် ပါသည်။

ကည့၊ ခရိုင်ရုံး(သာယာဝတီ)

ယာဉ်မှတ်ပုံတင်စာအုပ် မိတ္တူလျှောက်ထားခြင်း

ယာဉ်အမှတ် 6E/6408, Isuzu ELF NHR69E, L/T(4x2)R ယာဉ် လက်ဝယ်ရှိသူ ဦးကျော်မျိုးလွင် ၁၄/မအန(နိုင်)၁၁၆၃၃၆ (ကမ-၃) ပျောက်ဆုံး၍ မိတ္တူထုတ်ပေးရန် လျှောက်ထားလာပါသည်။ ကန့်ကွက် လိုပါက ခိုင်လုံသောအထောက် အထားများဖြင့် ကြော်ငြာသည့်ရက်မှ ရက် ၃၀ အတွင်း အောက်ဖော်ပြပါ ရုံးသို့ လူကိယ်တိုင် လာရောက် ကန့်ကွက်နိုင်ပါသည်။

ကည့၊ ခရိုင်ရုံး
(ရန်ကုန်အနောက်ပိုင်း)

ကန့်ကွက်နိုင်ကြောင်းကြော်ငြာခြင်း

ရန်ကုန်တိုင်းဒေသကြီး၊ ကျောက်တံတားမြို့နယ်၊(၂)ရပ်ကွက်၊ မဟာဗန္ဓုလလေးဝန်နှင့် ဓနေ့ခရီးထွက်လမ်းကြား(ဘားလမ်း)ရှိ တိုက် အမှတ် (၁၅၈-၁၆၆)၊ အခန်း အမှတ်(၉)နှင့် (၁၀)သည် ပဲခူးတိုင်း ဒေသကြီး သမပါယမအသင်းစု အမည်ပေါက် အခန်းဖြစ်ပြီး အဆိုပါ အခန်းအား ဦးအောင်နိုင် ၁၂/လမတ (နိုင်)၀၂၅၃၆၆ ပြန်လည်ဝယ်ယူ ထားပြီး ဖြစ်ပါသဖြင့် ၎င်းအမည်ဖြင့် အခန်းပိုင်ဆိုင်ခွင့် မှတ်ပုံတင်စာအုပ် ပြုလုပ်ပေးပါရန် လျှောက်ထားလာ ခြင်းကို ကန့်ကွက်လိုပါက ကြော်ငြာသည့်ရက်မှစ၍ (၁၅)ရက် အတွင်း အထောက်အထားပြည့်စုံစွာ တင်ပြ

ကန့်ကွက်နိုင်ကြောင်း အများသိစေရန် ကြော်ငြာခြင်း

ကလောခရိုင်၊ ညောင်ရွှေမြို့နယ်၊ တိလောစခန်းကြီးကျေးရွာအုပ်စု၊ စခန်းကြီးကျေးရွာအတွင်းရှိ အောက်ဖော်ပြပါ မြေကွက်များအား ဦးကိုကို ၁၂/ရုကန (နိုင်)၀၂၄၆၃ အမည်ဖြင့် မြေပေးမိန့် ထုတ်ပေးထားရှိပြီး အဆိုပါမြေကွက်များအား မြေကွက်အရောင်းအဝယ်စာချုပ်ချုပ်ဆိုကာ ရောင်းချ/ဝယ်ယူပြီးဖြစ်၍ အောက်ပါအတိုင်း မြေဌားကရန်သစ်လျှောက်ထားလာမှုပေါ် မည်သူမဆိုကန့်ကွက်လိုပါက ယခုကြော်ငြာစာပါသည့်နေ့မှစ၍ (၁၅)ရက်ပြည့်မြောက်သည့် ရက်အတွင်း ကျွန်းကြောင်းဖော်ပြချက်ခိုင်လုံစွာဖြင့် ကလောခရိုင်အထွေထွေအုပ်ချုပ်ရေးဦးစီးဌာနနှင့်သို့ လာရောက်ကန့်ကွက်နိုင်ပါကြောင်းနှင့် ကန့်ကွက်သူမရှိပါက လျှောက်ထားလာမှုအား ဥပဒေ၊ လုပ်ထုံးလုပ်နည်းညွှန်ကြားချက်များနှင့်အညီ ဆက်လက်ဆောင်ရွက်သွားမည်ဖြစ်ပါကြောင်း အများသိစေရန်ကြော်ငြာအပ်ပါသည်-

စဉ်	လျှောက်ထားသူ အမည်	မှတ်ပုံတင်အမှတ်	မြေပေးမိန့် အမှတ်	ကွင်း/ အကွက်အမှတ်နှင့်အမည်	ဦးပိုင် အမှတ်	ဧရိယာ	ဂရန် အမျိုးအစား
၁	ဒေါ်စုစုဝေ	၁၂/ကမရ(နိုင်)၀၀၁၆၃၀	၁၀၃/၂၀၂၅	၁/စခန်းကြီးရွာကွင်း	၁၂/၂-စ	၀.၁၅၉	ဂရန်သစ်
၂	ဦးအောင်မြင့်	၁၂/ကမရ(နိုင်)၀၂၇၆၁	၄၈/၂၀၂၅	၁/စခန်းကြီးရွာကွင်း	၁၂/၂-င	၀.၁၅၁	ဂရန်သစ်
၃	ဦးကျော်ထွန်း	၁၂/ကမရ(နိုင်)၀၁၃၉၇၉	၁၁၁/၂၀၂၅	၁/စခန်းကြီးရွာကွင်း	၁၂/၁-ဃ၂	၀.၁၃၇	ဂရန်သစ်
၄	ဦးနေလင်းဈိုး	၇/ဖမန(နိုင်)၀၀၁၁၆	၅၁/၂၀၂၅	၁/စခန်းကြီးရွာကွင်း	၁၂/၁-ထ	၀.၁၁၇	ဂရန်သစ်
၅	ဦးနေလင်းဈိုး	၇/ဖမန(နိုင်)၀၀၁၁၆	၄၉/၂၀၂၅	၁/စခန်းကြီးရွာကွင်း	၁၂/၁-ဌ	၀.၁၇၂	ဂရန်သစ်
၆	ဦးနိုင်သူအောင်	၁၂/ဗတထ(နိုင်)၀၄၁၂၉	၁၁၃/၂၀၂၅	၁/စခန်းကြီးရွာကွင်း	၁၂/၁-ညဝ	၀.၁၆၉	ဂရန်သစ်
၇	ဒေါ်မေကျော်သူ	၁၂/နစ(နိုင်)၀၂၈၄၀၆	၂/၂၀၂၅	၁/စခန်းကြီးရွာကွင်း	၁၂/၂-က	၀.၀၉၅	ဂရန်သစ်
၈	ဦးကိုကို	၁၂/ရကန(နိုင်)၀၂၄၆၃၇	၁၁၂/၂၀၂၅	၁/စခန်းကြီးရွာကွင်း	၁၂/၁-စ	၀.၁၄၇	ဂရန်သစ်
၉	ဒေါ်မြတ်စုအောင်	၁၂/ကမရ(နိုင်)၀၁၃၉၀၆	၁၁၅/၂၀၂၅	၁/စခန်းကြီးရွာကွင်း	၁၂/၁-ဋ	၀.၁၇၆	ဂရန်သစ်
၁၀	ဦးဝမ်ကွယ်တာ(ခ) မြင့်လွင်	၁၃/ကခန(နိုင်)၀၁၀၀၀၉	၁၀၈/၂၀၂၅	၁/စခန်းကြီးရွာကွင်း	၁၂/၂-ဋ	၀.၁၅၃	ဂရန်သစ်
၁၁	ဦးသုရိန်မောင်မောင်	၉/ကမရ(နိုင်)၀၈၂၅၉	၄/၂၀၂၅	၁/စခန်းကြီးရွာကွင်း	၁၀/၂-စ	၀.၀၈၂	ဂရန်သစ်
၁၂	ဦးမြတ်သူရ	၁၂/ကမရ(နိုင်)၀၀၃၆၆၅	၁၀၅/၂၀၂၅	၁/စခန်းကြီးရွာကွင်း	၁၂/၂-ညဝ	၀.၁၅၆	ဂရန်သစ်
၁၃	ဦးကိုကို	၁၂/ရကန(နိုင်)၀၂၄၆၃၇	၃/၂၀၂၅	၁/စခန်းကြီးရွာကွင်း	၁၂/၁-င	၀.၁၆၈	ဂရန်သစ်
၁၄	ဒေါ်ဧိမင်းမြိုင်	၁၂/စခန(နိုင်)၀၃၆၄၅၈	၁၀၉/၂၀၂၅	၁/စခန်းကြီးရွာကွင်း	၁၂/၁-က	၀.၁၄၄	ဂရန်သစ်

ကော်လီဝွှေဘီအရာရှိ
ခရိုင်အထွေထွေအုပ်ချုပ်ရေးဦးစီးဌာန
ကလောမြို့

ပြည်ထောင်စုသမ္မတမြန်မာနိုင်ငံတော်အစိုးရ ပညာရေးနှင်ကြီးဌာန အဆင့်မြင့်ပညာဦးစီးဌာန ရန်ကုန်အဝေးသင်တက္ကသိုလ် ဘွဲ့နှင်းသဘင်လျှောက်လွှာခေါ်ယူခြင်း

၁။ ရန်ကုန်အဝေးသင်တက္ကသိုလ်၏ ၂၀၂၄နှင့် ၂၀၂၅ ပညာသင်နှစ် နိုင်ငံခြားစာစစ်ဌာနမှ ဝိဇ္ဇာဘွဲ့ အောင်မြင်သူများနှင့် ၂၀၂၅ ပညာသင်နှစ် ဝိဇ္ဇာဘွဲ့၊ သိပ္ပံဘွဲ့ (၂၀၁၀ အောင်) အောင်မြင်သူများ၊ ရန်ကုန်အဝေးသင်တက္ကသိုလ် လူငယ်အားအရင်းအမြစ်ဖွံ့ဖြိုးမှုဌာနမှ Online ဖြင့် ဖွင့်လှစ်သည့် Master of Laws (LLM)၊ Bachelor of Laws (LLB)၊ Post Graduate Diploma in Law (PGDL)၊ Post Graduate Diploma in Business (PGDB), Post Graduate Diploma in Geography of Tourism (PGDGT) & Diploma in Intellectual Property Law (DIPL) သင်တန်း အောင်မြင်သူများအတွက် (၁၇၆)ကြိမ်မြောက် ဘွဲ့နှင်းသဘင် အခမ်းအနားနှင့် ရန်ကုန်အဝေးသင်တက္ကသိုလ်နှင့် KMD College တို့ ပူးပေါင်းဖွင့်လှစ်သည့် Diploma in Network Communication (သင်တန်းအမှတ်စဉ် ၆၀ မှ ၆၇ ထိ)၊ Diploma in Web Development (သင်တန်းအမှတ်စဉ် ၅၀ မှ ၅၈ အထိ) နှင့် Diploma in Business Information System (သင်တန်းအမှတ်စဉ် ၄၉ မှ ၅၅အထိ) သတ္တမအကြိမ်မြောက် ဒီပလိုမာလက်မှတ် အပ်နှင်းသည့်အခမ်းအနားကို အောက်ပါအစီအစဉ်အတိုင်း ကျင်းပမည်ဖြစ်ပါသဖြင့် အခမ်းအနားသို့ တက်ရောက်ရန် (သို့မဟုတ်) အဝေးရောက်ဘွဲ့ယူရန် လျှောက်ထားနိုင်ကြပါသည်။

(က) (၁၇၆) ကြိမ်မြောက် ဘွဲ့နှင်းသဘင် (၂၄-၁၂-၂၀၂၅)ရက်၊ (ဗုဒ္ဓဟူးနေ့)
နံနက်ပိုင်း (နံနက် (၉:၀၀) နာရီ)
(၁) ၂၀၂၄ နှင့် ၂၀၂၅ ပညာသင်နှစ်၊ ဝိဇ္ဇာဘွဲ့ (နိုင်ငံခြားစာစစ်ဌာန)
(၂) ၂၀၂၅ပညာသင်နှစ်၊ ဝိဇ္ဇာဘွဲ့ သိပ္ပံဘွဲ့ (၂၀၁၈အောင်)၊(၂၀၂၀ အောင်)
(အစမ်းလေ့ကျင့်ရန် ၂၃-၁၂-၂၀၂၅ ရက် (အင်္ဂါနေ့)၊ နံနက် (၉:၀၀ နာရီ)

(၁) (၁၇၆) ကြိမ်မြောက် ဘွဲ့နှင်းသဘင် (၂၄-၁၂-၂၀၂၅) ရက်၊ (ဗုဒ္ဓဟူးနေ့)
မွန်းလွဲပိုင်း (မွန်းလွဲ (၁:၀၀) နာရီ)
(၁) Master of Laws (LLM)
(၂) Bachelor of Laws (LLB)
(၃) Post Graduate Diploma in Law (PGDL) 18th Batch
(၄) Post Graduate Diploma in Business (PGDB) 4st Batch, 5th Batch
(၅) Post Graduate Diploma in Geography of Tourism (PGDGT) 3rd Batch
(၆) Diploma in Intellectual Property Law (DIPL) 1st Batch
(အစမ်းလေ့ကျင့်ရန် ၂၃-၁၂-၂၀၂၅ ရက် (အင်္ဂါနေ့)၊ မွန်းလွဲ ၁:၀၀နာရီ)

(ဂ) သတ္တမအကြိမ်မြောက် ဒီပလိုမာလက်မှတ် အပ်နှင်းသည့်အခမ်းအနား (KMD)
(၂၆-၁၂-၂၀၂၅) ရက်၊ (သောကြာနေ့) နံနက်ပိုင်း (နံနက် (၉:၀၀) နာရီ)
(၁) Diploma in Network Communication
(သင်တန်းအမှတ်စဉ် ၆၀ မှ ၆၇ ထိ)
(၂) Diploma in Web Development
(သင်တန်းအမှတ်စဉ် ၅၀ မှ ၅၈ အထိ)
(၃) Diploma in Business Information System
(သင်တန်းအမှတ်စဉ် ၄၉ မှ ၅၅ အထိ)
(အစမ်းလေ့ကျင့်ရန် ၂၃-၁၂-၂၀၂၅ ရက် (အင်္ဂါနေ့)၊ မွန်းလွဲ ၁:၀၀နာရီ)

၂။ လျှောက်လွှာပုံစံကို(၂ x ၁ $\frac{1}{2}$)လက်မအရွယ် ကြည်လင်ပြတ်သားသည့် (၃လအတွင်း ရိုက်ကူးထားသည့်) ဓာတ်ပုံအသစ် (၂)ပုံ (**ဓာတ်ပုံတွင် လက်မြတ် အင်္ကျီမဖြစ်စေရ**) နှင့် နိုင်ငံသားစိစစ်ရေးကတ်ပြားမိတ္တူတို့ကို ပူးတွဲ၍ (၁၇-၁၁-၂၀၂၅)ရက်မှစ၍(၅-၁၂-၂၀၂၅)ရက်အထိနေ့လက်ဆုံးထားလျှောက်ထား ရပါမည်။

၃။ ဘွဲ့နှင်းသဘင်တက်ရောက်၍ ဘွဲ့ယူလိုသူပုဂ္ဂိုလ်များသည် ဘွဲ့နှင်း သဘင်ကြေး ၁၅၀၀၀/- (ကျပ်တစ်သောင်း ငါးထောင်တိတိ)ကိုလည်းကောင်း၊ အဝေးရောက်ဘွဲ့ယူလိုသူ ပုဂ္ဂိုလ်များသည် အဝေးရောက်ဘွဲ့ကြေး ၁၀၀၀၀/- (ကျပ်တစ်သောင်းတိတိ) ကိုလည်းကောင်း ပေးသွင်းရပါမည်။

၄။ တက်ရောက်ဘွဲ့လျှောက်ထားပြီး ဘွဲ့နှင်းသဘင်အခမ်းအနားသို့ တက်ရောက်ရန်ယုက်ကွက်သူများ၏ ဘွဲ့လက်မှတ်များကို အဝေးရောက် ဘွဲ့လက်မှတ်များ ထုတ်ပေးသည့်အချိန်မှသာ ထုတ်ပေးပေးခြင်းဖြစ်ပါသည်။ ဆက်သွယ်ရန် ဖုန်းနံပါတ်များ-၀၁-၅၂၅၁၂၂၉၊ ၀၉-၄၃၁၇၁၆၁၆

(သန်းစိန်)
ဌာနမှူး၊ သင်တန်းရေးရာဌာန
ရန်ကုန်အဝေးသင်တက္ကသိုလ်

ယာဉ်မှတ်ပုံတင်စာအုပ် မိတ္တူလျှောက်ထားခြင်း

ယာဉ်အမှတ် 75W/24035 ယာဉ်လက်ဝယ်ရှိသူ ဦးမြလွင် ၇/ကခန (နိုင်)၀၄၆၀၇၉ က (ကမ-၃) ပျောက်ဆုံး၍ မိတ္တူထုတ်ပေးရန် လျှောက်ထားလာပါသည်။ ကန့်ကွက်လိုပါက ခိုင်လုံသောအထောက်အထားများဖြင့် ကြော်ငြာသည့်ရက်မှ ရက် ၃၀ အတွင်း အောက်ဖော်ပြပါ ရုံးသို့ လူကိုယ်တိုင် လာရောက် ကန့်ကွက်နိုင်ပါသည်။

ကည၊ တိုင်းဒေသကြီးဦးစီးမှူးရုံး
(ပဲခူး)

ယာဉ်မှတ်ပုံတင်စာအုပ် မိတ္တူလျှောက်ထားခြင်း

ယာဉ်အမှတ် 79W/15671 ယာဉ်လက်ဝယ်ရှိသူ ဦးဝင်းကိုကို ၇/ဝမန (နိုင်)၂၂၀၂၃ က (ကမ-၃) ပျောက်ဆုံး၍ မိတ္တူထုတ်ပေးရန် လျှောက်ထားလာပါသည်။ ကန့်ကွက်လိုပါက ခိုင်လုံသောအထောက်အထားများဖြင့် ကြော်ငြာသည့်ရက်မှ ရက် ၃၀ အတွင်း အောက်ဖော်ပြပါ ရုံးသို့ လူကိုယ်တိုင် လာရောက် ကန့်ကွက်နိုင်ပါသည်။

ကည၊ တိုင်းဒေသကြီးဦးစီးမှူးရုံး
(ပဲခူး)

ယာဉ်မှတ်ပုံတင်စာအုပ် မိတ္တူလျှောက်ထားခြင်း

ယာဉ်အမှတ် BGO/22821 ယာဉ်လက်ဝယ်ရှိသူ ဦးကျော်မင်းဦး ၇/ဝမန(နိုင်)၂၀၈၇၆ ဂ (ကမ-၃) ပျောက်ဆုံး၍ မိတ္တူထုတ်ပေးရန် လျှောက်ထားလာပါသည်။ ကန့်ကွက်လိုပါက ခိုင်လုံသောအထောက်အထားများဖြင့် ကြော်ငြာ သည့်ရက်မှ ရက် ၃၀ အတွင်း အောက်ဖော်ပြပါ ရုံးသို့ လူကိုယ်တိုင် လာရောက် ကန့်ကွက်နိုင်ပါသည်။

ကည၊ တိုင်းဒေသကြီးဦးစီးမှူးရုံး
(ပဲခူး)

ယာဉ်မှတ်ပုံတင်စာအုပ် မိတ္တူလျှောက်ထားခြင်း

ယာဉ်အမှတ် 8F/8739 Shwe Min Thar Truck(1)Ton, P/U ယာဉ်လက်ဝယ်ရှိသူ ဦးထွန်းပြည့်အောင် ၉/ဝနန(နိုင်)၂၅၈၇၄၆ က (ကမ-၃) ပျောက်ဆုံး၍ မိတ္တူထုတ်ပေးရန် လျှောက်ထားလာပါသည်။ ကန့်ကွက်လိုပါက ခိုင်လုံသောအထောက်အထားများဖြင့် ကြော်ငြာ သည့်ရက်မှ ရက် ၃၀ အတွင်း အောက်ဖော်ပြပါ ရုံးသို့ လူကိုယ်တိုင် လာရောက် ကန့်ကွက်နိုင်ပါသည်။

ကည၊ ခရိုင်ရုံး(ရန်ကုန်အရှေ့ပိုင်း)
ရန်ကုန်မြို့

ကန့်ကွက်နိုင်ကြောင်း အများသိစေရန်ကြေညာခြင်း

နေပြည်တော်၊ ဓမ္မုယိသိမ်မြို့နယ်၊ အောင်ဓမ္မုရုပ်ကွက်၊ မြေတိုင်းရပ်ကွက် အမှတ်(၁၁/၂/အောင်ချစ်သာ)၊ မြေကွက်အမှတ်(၅၀)၊ ဧရိယာ ၀ သမ၀ ၀၃၇ဂကျိ ဦးအောင်မြင့်အမည်ပေါက် ဂရန်ရရှိထားသော ဝိုင်းဒြမြေနှင့် ယင်းပိုင်းဒြမြေ ပေါ်ရှိ မြေပေါ်မြေအောက် အကျိုးခံစားခွင့်အရပ်ရပ်အားလုံးတို့အား ယခုလက်ရှိ ဦးနိုင်ဇော်သင်း (၁၁) ဦးဖြူ (၉/မဟမ(နိုင်)၂၃၃၃၃ မှ တရားဝင်ပိုင်ဆိုင်ပြီး အရှုပ်အရှင်းကင်းစွာဖြင့် လွဲပြောင်းရောင်းချပိုင်ခွင့်ရှိကြောင်း တာဝန်ယူ ဝန်ခံကတိပြုသွားထဲမှ ကျွန်ုပ်၏မိတ်ဆွေဖြစ်သူ ဦးပြည့်ဖြိုးဦး (၁၁) ဦးဝင်းဌေး ၈/ပမန(နိုင်)၁၂၄၀၃ မှ အပြီးအပိုင်ဝယ်ယူရန်အတွက် အိမ်ခိုင်းဒြမြေ၏ တန်ဖိုးဌေးတစ်စိတ်တစ်ဒေသကို စရန်အဖြစ် ပေးချေထားပြီးဖြစ်သောကြောင့် အထက်ဖော်ပြပါ အိမ်ခိုင်းဒြမြေနှင့်ပတ်သက်၍ ကန့်ကွက်ရန်ရှိသူများသည် ဤကြော်ငြာချက်ပါသည့်ရက်မှစ၍ ခုနှစ်ရက်အတွင်း ခိုင်လုံသော စာရွက် စာတမ်းမှလင်းများနှင့်တကွ ကျွန်ုပ်ထံသို့ လာရောက်ကန့်ကွက်နိုင်ပါကြောင်းနှင့် အကယ်၍ကန့်ကွက်မည့်သူမရှိပါက အိမ်ခိုင်းဒြမြေအရောင်းအဝယ်ကို ဥပဒေနှင့် အညီ အောင်မြင်ပြီးနောက်သည်အထိ ဆက်လက်ဆောင်ရွက်သွားမည်ဖြစ်ကြောင်း အများသိစေရန် ကြေညာအပ်ပါသည်။

ကျွန်ုပ်ဝိဏ် လွှဲအပ်သည်နှင့်ကြားချက် နှင့်အညီ ဖြစ်ပါသည်။
ဦးပြည့်ဖြိုးဦး ၈/ပမန(နိုင်)၂၃၉၀၃
အောင်ဓမ္မုရုပ်ကွက်၊ ဓမ္မုယိသိမ်မြို့နယ်
နေပြည်တော်

လွှဲအပ်သည်နှင့်ကြားချက်အရ-
ဒေါ်နွေနွေဦး (LL.B)
တရားလွှတ်တော်ရှေ့နေ(စဉ်-၁၈၂၅)
ကဲဒိုရလ်ကျက်၊ ဖျူဉီးမနားမြို့
ဖုန်း-၀၉-၄၃၀၁၈၀၇၉

ကန့်ကွက်နိုင်ကြောင်း အများသိစေရန်ကြော်ငြာခြင်း

ကလောခရိုင်၊ ညောင်ရွှေမြို့နယ်၊ တိလောစခန်းကြီးကျေးရွာအုပ်စု၊ စခန်းကြီးကျေးရွာ၊ ကွင်း/အကွက်အမှတ်နှင့် အမည် (၁/စခန်းကြီးရွာကွင်း)၊ ဦးပိုင်အမှတ် (၁၁/၂-ဌ)၊ ဧရိယာ ၀.၁၃၇ ဂကျိ မြေအား ခေါ်သင်းသင်းအေး ၁၂/၁၈န(နိုင်)၀၂၈၆၈ အမည်ဖြင့် မြေပေးမိန့်အမှတ်(ရ၃/၂၀၂၅)အရ မြေပေးမိန့် ထုတ်ပေးထားရှိပြီး အဆိုပါမြေကွက်အား ခေါ်သင်းသင်းအေး အမည်ဖြင့် မြေဌားကရန်သစ် လျှောက်ထားလာမှုအပေါ် မည်သူမဆိုကန့်ကွက်လိုပါက ယခုကြော်ငြာစာပါသည့်ရက်မှစ၍ (၁၅)ရက်ပြည့်မြောက်သည့်ရက်အတွင်း ကျွန်းကြောင်းဖော်ပြချက် ခိုင်လုံစွာဖြင့် ကလောခရိုင်အထွေထွေအုပ်ချုပ်ရေးဦးစီးဌာနနှင့်သို့ လာရောက်ကန့်ကွက်နိုင်ပါကြောင်းနှင့် ကန့်ကွက်သူမရှိပါက လျှောက်ထားလာမှုအား ဥပဒေ၊ လုပ်ထုံးလုပ်နည်းညွှန်ကြားချက်များနှင့်အညီ ဆက်လက်ဆောင်ရွက်သွားမည်ဖြစ်ပါကြောင်း အများသိစေရန်ကြော်ငြာအပ်ပါသည်။

ကော်လီဝွှေဘီအရာရှိ
ခရိုင်အထွေထွေအုပ်ချုပ်ရေးဦးစီးဌာန
ကလောမြို့

ယာဉ်မှတ်ပုံတင်စာအုပ် မိတ္တူလျှောက်ထားခြင်း

ယာဉ်အမှတ် 6I/7531, Nissan Atlas TZ 2F 24 ယာဉ်လက်ဝယ်ရှိသူ ဦးထွန်းနိုင် ၁၃/ကလရ(နိုင်)၁၂၂၄၄ က ယာဉ်မှတ်ပုံတင် စာအုပ်(ကမ-၃) ပျောက်ဆုံး၍ မိတ္တူထုတ်ပေးရန် လျှောက်ထားလာပါသည်။ ကန့်ကွက်လိုပါက ခိုင်လုံသောအထောက်အထားများဖြင့် ကြော်ငြာသည့်ရက်မှ ရက် ၃၀ အတွင်း အောက်ဖော်ပြပါရုံးသို့ လူကိုယ်တိုင်လာရောက် ကန့်ကွက်နိုင်ပါသည်။

ကည၊ ခရိုင်ရုံး(မိတ္ထီလာမြို့)

အမေပြတ်စွန့်လွှတ်ခြင်း

မန္တလေးတိုင်းဒေသကြီး၊မြစ်သားမြို့၊ ဘူတာဝန်ထမ်းကွက်သစ်နေ့(ဦးရန်ခိုင်လင်း)-ဒေါ်စဝယ်ဖြင့်၊ ၉/မသန(နိုင်)၁၄၃၁၅ ၏သမီးဖြစ်သူ မတိုးရွှေဇင်ထွန်း(ခ)ဆီးမီးချစ် သည် မိဘာ၏ဆိုဆုံးမမှုများကို လိုက်နာမှုမရှိဘဲ မိမိသဘောဆန္ဒအလျှောက် နေအိမ်မှ ထွက်သွားပါသဖြင့် အမေပြတ်စွန့်လွှတ်လိုက်ပါသည်။ ၎င်းနှင့်ပတ်သက်သည့်မည်သည့် ကိစ္စကိုမှ တာဝန်ယူ ဖြေရှင်းပေးမည်မဟုတ်ကြောင်းနှင့် ၎င်းအား သမီးအဖြစ်မှ အမေပြတ်စွန့်လွှတ်ကြောင်း ကြေညာအပ်ပါသည်။

မိခင်-ဒေါ်စဝယ်မြင့်

ကန့်ကွက်နိုင်ကြောင်း အများသိစေရန် ကြော်ငြာခြင်း

ရန်ကုန်တိုင်းဒေသကြီး၊ ကမာရွတ်မြို့နယ်၊ ဆင်မလိုက်အဆင့်မြင့်အိမ်ရာရှိ ကွန်ဒိုတိုက်ခန်း အခန်းအမှတ်(7-D)၊ (၇)လွှာ တိုက်ခန်းနှင့် ၎င်းတိုက်ခန်း၏ အကျိုးခံစားခွင့်အရပ်ရပ်အားလုံးတို့ကို အမည်ပေါက်ပိုင်ဆိုင်သူ ဦးရည်မွန် ၁၂/၁၇န(နိုင်)၀၁၁၀၈၁ နှင့် ဒေါ်ချယ်ရီတင် ၉/မနမ(နိုင်)၀၅၇၅၉၇ တို့ထံမှ ရောင်းချရန် ကမ်းလှမ်းလာသဖြင့် ကျွန်ုပ်၏မိတ်ဆွေ ဒေါ်အေးဖြတ်သူ ၁၂/အလန(နိုင်)၀၄၆၈၇၀ မှ ဝယ်ယူရန်အတွက် စရန်ငွေတစ်စိတ်တစ်ဒေသကို ပေးချေထားပြီးဖြစ်ပါသည်။ အဆိုပါအရောင်းအဝယ်အား ကန့်ကွက်လိုပါက ကျွန်ုပ်ထံသို့ ခိုင်လုံသောစာရွက်စာတမ်းအထောက်အထားမူရင်းများယူဆောင်ပြီး ဤကြော်ငြာပါသည့်ရက်မှစ၍ (၇)ရက်အတွင်း လာရောက်ဆက်သွယ် ကန့်ကွက်နိုင်ပါသည်။ သတိမှတ်ရက်အတွင်း ကန့်ကွက်ဆိုသည်မရှိပါက အရောင်းအဝယ်ကို ဥပဒေနှင့်အညီ ပြီးဆုံးသည်အထိ ဆက်လက်ဆောင်ရွက်သွားမည်ဖြစ်ကြောင်း အများသိစေရန် ကြေညာအပ်ပါသည်။

ဒေါ်အေးဖြတ်သူ၏ လွှဲအပ်သည်နှင်းကြားချက်အရ -
ဦးတင်ရွှေ (LL.B, DBL)
တရားလွှတ်တော်ရှေ့နေ (စဉ်-၅၉၃၄/၉၂)
အမှတ်(၁၁၄၈)၊ ပထမထပ်၊ ဧရယာဘုသုလမ်း၊ မမြွှာညွန့်ရပ်လွတ်၊
တာဝေမြို့နယ်၊ ရန်ကုန်မြို့၊ ဖုန်း-၀၉-၂၅၄၄၀၇၆

ကန့်ကွက်နိုင်ကြောင်း ကြော်ငြာခြင်း

ရန်ကုန်တိုင်းဒေသကြီး၊ ဝိုလ်တဆောင်မြို့နယ်၊ အမှတ်(၃)ရပ်ကွက်၊ ကုန်သည်လမ်း၊ Botahtaung Time Square အိမ်ရာ၊ တိုက်အမှတ်(C-2)၊ အခန်းအမှတ် (A-209) သည် ဦးခင်အောင် ၁၂/ဥကန(နိုင်)၁၃၆၃၉၉ နှင့် ဒေါ်မြင့်မြင့် ၁၂/မဂတ(နိုင်)၀၅၀၈၈၈ တို့ အမည်ပေါက်ပိုင်ဆိုင်သောအခန်း ဖြစ်ပြီး ဒေါ်မြင့်မြင့် တစ်ဦးတည်းအမည်ဖြင့် တိုက်ခန်းပိုင်ဆိုင်ခွင့်မှတ်ပုံတင် စာအုပ်ပြုလုပ်ပေးပါရန် လျှောက်ထားလာခြင်းကို ကန့်ကွက်လိုပါက ကြော်ငြာ သည့်ရက်မှစ၍ (၁၅)ရက်အတွင်း အထောက်အထားပြည့်မှီစွာ တင်ပြကာ ကန့်ကွက် နိုင်ပါသည်။

အိမ်ရာဝန်ဖွဲ့ဖြိုးရေးဌာနခွဲ
မြို့ပြနှင့်အိမ်ရာဖွံ့ဖြိုးရေးဦးစီးဌာန

ကန့်ကွက်နိုင်ကြောင်း ကြေညာခြင်း

နေပြည်တော် ပျည်းမနားမြို့၊ ရွာကောက်ရပ်ကွက်၊ မြေတိုင်းရပ်ကွက် အမှတ် ၃၂/ပေါင်းလောင်း-၂ မြေကွက်အမှတ်(၅၆၃-အေ၊ ၅၆၃-ဘီ၊ ၅၆၃-အေ)၊ ဧရိယာ ၀ သမ၀ ၃၃ ဧကရှိ နှစ်(၃၀)မြောင်းစာချုပ် မြေကွက်အား အမည်ပေါက် ဦးကိုသက် ၉/တကန(နိုင်)၁၅၀၃၀ မှ မြေငှားစာချုပ်၊ အရောင်း အဝယ်စာချုပ်အမှတ်(၀၅၂/၂၀၂၅)၊ နိုင်ငံသားစိစစ်ရေးကတ်၊ အိမ်ထောင်စု လူဦးရေစာရင်းများတင်ပြပြီး မြောင်းစာချုပ်သက်တမ်းတိုး လျှောက်ထား လာပါသဖြင့် ကန့်ကွက်လိုသူများအနေဖြင့် တရားဝင်ပိုင်ဆိုင်မှု စာချုပ် စာတမ်းများ၊ တရားရုံးအမိန့်နိကရိများ အထောက်အထားခိုင်လုံစွာတင်ပြ၍ နေပြည်တော်စည်ပင်သာယာရေးကော်မတီ ဖြို့ပြစီမံကိန်းနှင့်မြေစီမံခန့်ခွဲမှု ဌာနသို့ ဤကြေညာချက်ပါရှိသည့်ရက်မှစ၍ (၁၅)ရက်အတွင်း လာရောက် ကန့်ကွက်နိုင်ကြောင်းနှင့် သတိမှတ်ကာလအတွင်း ကန့်ကွက်မှုမရှိပါက ဌာန၏ လုပ်ထုံးလုပ်နည်းများနှင့်အညီ မြောင်းစာချုပ်သက်တမ်းတိုး လျှောက်ထား လာမှုအား ဆက်လက်ဆောင်ရွက်ပေးသွားမည်ဖြစ်ကြောင်း ကြေညာလိုက် သည်။

ဖြို့ပြစီမံကိန်းနှင့်မြေစီမံခန့်ခွဲမှုဌာန
နေပြည်တော်စည်ပင်သာယာရေးကော်မတီ

ကန့်ကွက်နိုင်ကြောင်း ကြော်ငြာ

ရန်ကုန်တိုင်းဒေသကြီး၊ ဗဟိုခရိုင်၊ ပန်းဘဲတော်မြို့နယ်၊ ကန်ကုန်ကုန်းရပ်ကွက်၊ ကုန်းပေါ်ကုန်းလမ်း၊ ကုန်ကုန်ကုန်းရပ်ကွက် ကုန်ကုန်ကုန်းမြို့ပတ်ရထားလမ်းတွင် ကျင်းပ ကျင်းပ ရှိသော

ပြည်ထောင်စုသမ္မတမြန်မာနိုင်ငံတော်အစိုးရ ကျန်းမာရေးဝန်ကြီးဌာန ကျန်းမာရေးလူ့စွမ်းအားအရင်းအမြစ်ဦးစီးဌာန ဆေးတက္ကသိုလ်၊ မကွေး ဘွဲ့နှင်းသဘင်အခမ်းအနားဓာတ်ပုံရိုက်ရန် "အိတ်ဖွင့်တင်ဒါကြော်ငြာစာ"

ဆေးတက္ကသိုလ်၊ မကွေး၏ (၁၉)ကြိမ်မြောက် ဘွဲ့နင်းသဘင်အခမ်းအနား ကို ၂၂-၁၁-၂၀၂၅ရက်(စနေနေ့) နံနက်ပိုင်းတွင် လည်းကောင်း၊ အစမ်းလေ့ကျင့်ခြင်းကို ၂၁-၁၁-၂၀၂၅ရက် (သောကြာနေ့) နံနက်ပိုင်းတွင် လည်းကောင်း ဆေးတက္ကသိုလ်၊ မကွေး၊ ဘွဲ့နင်းသဘင်ခန်းမ၌ ကျင်းပပြုလုပ်မည်ဖြစ်ရာ ၎င်းအခမ်းအနားတွင် ဓာတ်ပုံနှင့် ဗီडီယိုရိုက်ကူးရေးလုပ်ငန်း တာဝန်နှယ်ဆောင်ရွက်လိုသော ပုဂ္ဂိုလ်များထံမှ အိတ်ဖွင့်တင်ဒါ ခေါ်ယူအပ်ပါသည်။

- **တင်ဒါစတင် တင်သွင်းရမည့်ရက်** - ၁၀-၁၁-၂၀၂၅ရက်၊ တနင်္လာနေ့ (ရုံးချိန်အတွင်း)
- **တင်ဒါတင်သွင်းရန်ပိတ်မည့်ရက်** - ၁၃-၁၁-၂၀၂၅ရက်၊ (ကြာသပတေးနေ့) မွန်းတည့်(၁၂:၀၀)နာရီ
- **တင်ဒါဖွင့်ရက်** - ၁၃-၁၁-၂၀၂၅ရက်၊ (ကြာသပတေးနေ့) မွန်းလွဲ(၁:၀၀)နာရီ

အသေးစိတ်အချက်အလက်များကို ရုံးချိန်အတွင်း ဖုန်း-၀၆၃-၂၀၂၃၇၀၁ ၊ ၀၆၃-၂၀၂၃၇၀၂ တို့သို့ ဆက်သွယ်မေးမြန်းစုံစမ်းနိုင်ပါသည်။

ဆေးတက္ကသိုလ်၊ မကွေး

အများပြည်သူသိစေရန်ကြေညာခြင်း

ကျွန်ုပ်၏မိတ်ဆွေဖြစ်သူများက ရန်ကုန်တိုင်းဒေသကြီး၊ သဃိန်းကျွန်း မြို့နယ်၊ မြေတိုင်းရဝိကွက် အမှတ်-၂၉-သုဝဏ္ဏာ၊ မြေကွက်အမှတ်-၃၀၁/၄ မြေဧရိယာ ၀ ဒသမ ၀၅၃ ဧကအကျယ်အဝန်းရှိ နှစ်(၆၀)ဂရန်ရမြေအမျိုးအစား မြေကွက်နှင့် ယင်းမြေကွက်ပေါ်ရှိ အမှတ်၁၆/၄ ပျဉ်းမမြိုင်လမ်း၊ (၂၃)ရပ်ကွက်၊ သဃိန်းကျွန်းမြို့နယ်၊ ရန်ကုန်မြို့ဟုခေါ်တွင်သော အုတ်ညှပ်(၂)ထပ်တိုက် အဆောက်အအုံ(၁)လုံးအပါအဝင် ယင်းတို့နှင့် ဆက်စပ်ပတ်သက်လျက်ရှိသည့် အကျိုးခံစားခွင့်အရပ်ရပ် အားလုံးတို့အား ရန်ကုန်မြို့တော်စည်ပင်သာယာရေးကော်မတီ၊ မြို့ပြမြေစီမံခန့်ခွဲရေးဦးစီးဌာနတို့၏ တရားဝင် အမည်ပေါက်ပိုင်ဆိုင်သူများ ဖြစ်ကြသော ဦးအောင်လွင်ဟိန်း၊ ၉/ပမန(နိုင်)၁၉၀၄၇၇၇ နှင့် ဦးသုရလွင် ၁၂/ဗဟာထ(နိုင်)၀၃၀၉၃၆ တို့နှစ်ဦးတို့မှ အရပ်ကတ်စာရွက်ပေါ်ဖြင့် ဝယ်ယူထားပြီး မြေအမည်ပေါက်ပိုင်ရင်နှင့် တိုက်ရိုက် မှတ်ပုံတင်အရောင်းအဝယ်စာချုပ် ချုပ်ဆိုချိန် ထပ်ဆင့်လွှဲပြောင်းရောင်းချပေးပိုင်ခွင့်ရှိသူဟုအဆိုရှိသည့် ဦးတင်အောင် (ဘ)ဦးအလီ ၁၂/တကန(နိုင်)၀၃၀၉၃၆၊ အမှတ်-YX-၆ ကနဦးကြေးရိုင်ပိမ်ခွန် ကျွန်ဒို၊ အထက်ပါနေရာဆိုးတင်းမပ်။ ဝင်ငွေတောင်ညွှန်ဖြို့နယ်၊ ရန်ကုန်မြို့နေ သူထံမှ ဝယ်ယူရန် စရန်ငွေပေးချေပြီးဖြစ်ပါသည်။ အဆိုပါမြေကွက်နှင့် ယင်းမြေပေါ်ရှိ အဆောက်အအုံအား အရောင်းအဝယ်ပြုလုပ်သည့်ကိစ္စနှင့် စပ်လျဉ်း၍ ကန့်ကွက်ရန်ရှိပါက ဤကြော်ငြာပါသည့်ရက်မှ (၇)ရက်အတွင်း ခိုင်လုံသော အထောက်အထားများနှင့်တကွ ကျွန်ုပ်ထံသို့ လာရောက်ကန့်ကွက်နိုင်ပါသည်။ သတိမှတ်ရန်အတွင်း ကန့်ကွက်သူမရှိပါက အဆိုပါ အရောင်းအဝယ်ကိစ္စကို ဆက်လက်ဆောင်ရွက်သွားမည်ဖြစ်ကြောင်း အများသိစေရန် ကြေညာအပ်ပါသည်။

လွှဲအပ်ညွှန်ကြားချက်အရ -
ခေါ်သင်းမြင့်(B.Sc, PGDL) ခေါ်ခင်မြတ်သူ (H.G.P,LL.B, D.M.L)
တရားလွှတ်တော်ရှေ့နေ(စဉ်-၅၆၉၆) တရားလွှတ်တော်ရှေ့နေ(စဉ်-၇၁၁၇)
အမှတ်-၁၂၂ ၂-လမ်း၊ အရှေ့ကြို့ကုန်း အင်းစိန်မြို့နယ်၊ ရန်ကုန်မြို့
ဖုန်း-၀၉-၅၁၇၁၄၃၃ အင်းစိန်မြို့နယ်၊ ရန်ကုန်မြို့
ဖုန်း-၀၉-၈၆၃၅ ၂၂၀၉-၂၅၄၄ဝ၃ဝ၀

ကန့်ကွက်နိုင်ကြောင်း ကြေညာခြင်း

နေပြည်တော် ပဒ္ဓသီရိမြို့၊ မြေတိုင်းရဝိကွက်အမှတ် ၁၃/နဝဒေးရပ်၊ နဝဒေးရပ်ကွက်မှ မြေဧရိယာ ၀ ဒသမ ၁၁၀ဧကရှိ နှစ်(၃၀)မြေငှားစာချုပ် မြေကွက်အမှတ် (၀ဗ(B)၂၂၀၁)၏ မြေငှားစာချုပ်မူရင်း ပျောက်ဆုံးသွားသဖြင့် မြေကွက်အမည်ပေါက် ဗိုလ်ကြီးမျိုးထက်ဝင်း ၁၂/မဂ၁(နိုင်)၀၈၇၇၆ (ဘ) ဦးဖြင်ဝင်းမှ မြေငှားစာချုပ်မူရင်းပျောက်ဆုံးကြောင်း တရားရုံးကမေ်းကျိန်ဆိုချက်မူရင်း၊ မှတ်ပုံတင်နှင့် အိမ်ထောင်စုစာရင်းမိတ္တူ၊ ကိုယ်တိုင်ဝန်ခံကတိပြုချက်မူရင်း၊ ရဝိကွက်ထောက်ခံချက်မူရင်း၊ ရဝစခန်းထောက်ခံချက်မူရင်း တင်ပြပြီး နှစ်(၃၀)မြေငှားစာချုပ်မိတ္တူမှန်ထုတ်ပေးပါရန် လျှောက်ထားလာပါသဖြင့် ကန့်ကွက်လိုသူများအနေဖြင့် တရားဝင်ပိုင်ဆိုင်မှုစာချုပ်စာတမ်းများ၊ ကျန်းမာရေးအဖွဲ့ဒီကရီများ အထောက်အထားနှင့်ကိုယ်ရေးရာ အထောက်အထားခိုင်လုံစွာတင်ပြရန် နေပြည်တော်စည်ပင်သာယာရေးကော်မတီ၊ မြို့ပြစီမံကိန်းနှင့်မြေစီမံခန့်ခွဲမှုဌာနသို့ ဤကြေညာချက်ပါရှိသည့်ရက်မှစ၍ ရက်ပေါင်း(၃၀)အတွင်း လာရောက်ကန့်ကွက်နိုင်ကြောင်းနှင့် သတ်မှတ်ကာလအတွင်း ကန့်ကွက်မှုမရှိပါကဌာနမှ၊ လုပ်ထုံးလုပ်နည်းများနှင့်အညီ ပျောက်ဆုံးသွားသောနှစ်(၃၀) မြေငှားစာချုပ်စာအုပ် (မှရင်း)အား ပယ်ဖျက်၍ နှစ်(၃၀)မြေငှားစာချုပ်(မိတ္တူမှန်) လျှောက်ထားလာမှုအား ဆက်လက်ဆောင်ရွက်ပေးသွားမည်ဖြစ်ကြောင်း ကြေညာလိုက်သည်။

မြို့ပြစီမံကိန်းနှင့် မြေစီမံခန့်ခွဲမှုဌာန
နေပြည်တော်စည်ပင်သာယာရေးကော်မတီ

ကန့်ကွက်နိုင်ကြောင်း အများသိရှိစေရန် ကြော်ငြာခြင်း

နေပြည်တော်၊ ပျဉ်းမနားမြို့၊ ကင်းပွန်းတန်းအုပ်စု၊ အောင်ချမ်းသာရပ်ကွက်၊ (၃)လမ်း၊ အမှတ် (၂/၁၁၄)၊ အကျယ်အနေအား(၄၄.၁၁×၁၀၇)ပေ၊ ဧရိယာ ၀ ဒသမ ၀၂၀ ဧကရှိ ပိုင်းခြံမြေနှင့် ယင်းပိုင်းခြံမြေပေါ်တွင် ဆောက်လုပ်ထားသော နှစ်ကပ်(၁)ထပ်တိုက် အဆောက်အအုံ အပါအဝင် မြေပေါ်မြေအောက် အကျိုးခံစားခွင့်အရပ်ရပ်အားလုံးတို့အား ယခုလက်ရှိ ဒေါ်သေးသင်းလိုင်(ဘ) ဦးစိုးတင့် ၁၂/ဦးက မနိုင်(၁)၆၂၇၁ မှတရားဝင်ပိုင်ဆိုင်ပြီး အရှုပ်အရှင်းကင်းစွာဖြင့် လွှဲပြောင်းရောင်းချိုင်ခွင့်ရှိကြောင်း တာဝန်ယူဝန်ခံကတိပြုသူထံမှ ကျွန်ုပ်၏ မိတ်ဆွေဖြစ်သူ ဒေါ်အေးအေးမိုး(ဘ)ဦးမိုး ၁၂/လသယ(နိုင်)၀၄၄၄၄၄မှ အပြီးအပိုင်ဝယ်ယူရန်အတွက် အပိမ်ပိုင်းခြံမြေ၊ တန်ဖိုးငွေတစ်စိတ်တစ်ဒေသကို စရန်အဖြစ်ပေးချေထားပြီးဖြစ်သောကြောင့် အထက်ဖော်ပြပါအိမ်ပိုင်းခြံမြေနှင့်ပတ်သက်၍ ကန့်ကွက်ရန်ရှိရာသည် ဤကြော်ငြာချက်ပါသည့်ရက်မှစ၍ (၇)ရက်အတွင်း ခိုင်လုံသောစာရွက်စာတမ်းမူရင်းများနှင့်တကွ ကျွန်ုပ်ထံသို့ လာရောက်ကန့်ကွက်နိုင်ပါကြောင်းနှင့် အကယ်၍ ကန့်ကွက်မည်သူမရှိပါက အိမ်ပိုင်းခြံမြေ အရောင်းအဝယ်ကို ဥပဒေနှင့်အညီ အောင်မြင်ပြီးဆုံးသည်အထိ ဆက်လက်ဆောင်ရွက်သွားမည်ဖြစ်ကြောင်း အများသိစေရန် ကြေညာအပ်ပါသည်။

ကျွန်ုပ်၏လွှဲအပ်ညွှန်ကြားချက်နှင့် အညီဖြစ်ပါသည်။
ဒေါ်နွေနွေဦး LL.B
ဒေါ်အေးအေးမိုး
၁၂/လသယ (နိုင်)၀၄၉၄၈၄
ကင်းပွန်းတန်းအုပ်စု၊
အောင်ချမ်းသာရပ်ကွက်၊
ပျဉ်းမနားမြို့

လွှဲအပ်ညွှန်ကြားချက်အရ-
ဒေါ်ခင်မြတ်သူ(LL.B,D.B.L,D.I.L)
တရားလွှတ်တော်ရှေ့နေ
(စဉ်-၁၅၄၆/၁၀-၁၁-၂၀၁၆)
(မန္တလေးခြေမြောက်ပိုင်း)မန္တလေးမြို့

ဖခင်အမည်မှန်

ဟသ်ဘဝ်ဖြန်ယ်၊ အထက နတ်မော် ၈ဂ်၊ ဗိုက်၊ မွေး အထက် တန်းကျောင်း (Grade-11) စိုက်ပျိုး ရေးကျောင်းမှ စောကျော်ဇင်နိုင်၏ ဖခင် အမည်မှန်မှာ စောနိုင်ကိုကို ၁၄/ဟသဝ(နိုင်)၂၂၄၇၇ ဖြစ်ပါသည်။

အမည်မှန်နှင့် မွေးသက္ကရာဇ်အမှန်

မန္တလေးတိုင်းဒေသကြီး၊ ဝမ်းတွင်း မြို့နယ်၊ သဲတော(၃)သုဇေး ကုန်းရပ် နေ (၁၁) ဦးမျိုးသူ - (မြ) ခေါ်သဲနေဌား တို့၏သမီး အမည်မှန်မှာ မမြတ်မိုးသူ ဖြစ်ပြီး ၎င်းမွေးသက္ကရာဇ်အမှန်မှာ ၂၆-၁-၂၀၁၂ ဖြစ်ပါကြောင်း။

အများသိစေရန်ကြေညာခြင်း

နောင်ပင်မိုအုပ်စု၊ နောင်ပင်နံကျေးရွာ၊ ကျောက်မဲမြို့၊ ရှမ်းပြည်နယ်မြောက် ပိုင်းနေ ဦးမိုးဟန်လင်းအောင် (ဘ) ဦးအောင်မမိ၊ ၁၃/ကမန(နိုင်) ၁၁၅၃၉၁နှင့် ဦးသက်နိုင်အောင်သည် တစ်ဦးတည်းဖြစ်ကြောင်း အများသိစေရန် ကြေညာအပ်ပါသည်။

ဖောင်းကြွပျောက်လျှောက်ထားခြင်း

ယာဉ်အမှတ် 2K/9650 ၏ ဖောင်းကြွနံပါတ်ပြား ပျောက်ဆုံး၍ ထုတ်ပေးရန် လျှောက်ထားလာပါသဖြင့် ယခင်ဖောင်းကြွ နံပါတ်ပြား ပျက်ပြယ်ပါကြောင်း အများသိစေရန် ကြေညာအပ်ပါသည်။

ကည၈၊ ခရိုင်ရုံး
(မန္တလေးမြောက်ပိုင်း)

ဖောင်းကြွပျောက်လျှောက်ထားခြင်း

ယာဉ်အမှတ် 84W/57721, Honda Wave-110 ယာဉ်လက် ဝယ်ရိုရှေ့၏ ဖောင်းကြွနံပါတ်ပြား ပျောက်ဆုံး၍ ထုတ်ပေးရန် လျှောက်ထားလာပါသဖြင့် ယခင် ဖောင်းကြွနံပါတ်ပြား ပျက်ပြယ် ကြောင်း အများသိစေရန် ကြေညာအပ်ပါသည်။

ကည၈ ၊ ခရိုင်ရုံး
(မင်းဘူး)

ကန့်ကွက်နိုင်ပါသည်

ယာဉ်အမှတ် 85W/19574 Kenbo- 110 ယာဉ်လက်ဝယ်ရှိသူ Aung Kenbo Co;ltd က (ကမ-၃) ပျောက် မိတ္တူလျှောက်ထားလာပါ သဖြင့် ကန့်ကွက်လိုပါက ခိုင်လုံ သော အထောက်အထားများဖြင့် ကြော်ငြာသည့်ရက်မှ (၃၀) ရက် အတွင်း အောက်ဖော်ပြပါရုံးသို့ လာရောက် ဆက်သွယ် ဆောင်ရွက် ပါရန်။

ကည၈၊ ခရိုင်ရုံး
(မင်းဘူး)

ယာဉ်မှတ်ပုံတင်စာအုပ် မိတ္တူလျှောက်ထားခြင်း

ယာဉ်အမှတ် 7F/3686, MITSUBISHI CANTER FE70EB, L/T(4 x 2)R ယာဉ်လက်ဝယ်ရှိသူ ဦးဇော်ထွန်းဦး ၉/ပသက(နိုင်) ၀၃၄၆၆ က (ကမ-၃)ပျောက်ဆုံး၍ မိတ္တူထုတ်ပေးရန် လျှောက်ထား လာပါသည်။ ကန့်ကွက်လိုပါက ခိုင်လုံ သော အထောက်အထားများဖြင့် ကြော်ငြာသည့်ရက်မှ ရက် ၃၀ အတွင်း အောက်ဖော်ပြပါရုံးသို့ လူကိုယ်တိုင် လာရောက် ကန့်ကွက်နိုင်ပါသည်။

ကည၈၊ ခရိုင်ရုံး
(မန္တလေးတောင်ပိုင်း)မန္တလေးမြို့

အများသိရှိနိုင်ရန် အသိပေးကြေညာခြင်း

ပြင်ဦးလွင်ခရိုင်အတွင်း ကော်ဖီစီမံကိန်းဒေရိယာသတ်မှတ်ထားပြီး ကော်ဖီ စိုက်ပျိုးထုတ်လုပ်မှု တိုးတက်အောင် ဆောင်ရွက်နေပါသည်။ အဆိုပါ ကော်ဖီ စီမံကိန်းမြေများသည် မြေလွတ်၊ မြေလပ်နှင့်မြေခိုင်းများဖြစ်ပြီး စိုက်ပျိုး လုပ်ပိုင်ခွင့် ရရှိထားသူသည် ပေါင်ခြင်း၊ ပေးကမ်းခြင်း၊ ရောင်းချခြင်း၊ အင်္ဂေချထားခြင်း၊ အခြားနည်းဖြင့်လွဲပြောင်းခြင်း သို့မဟုတ် ခွဲဝေတိုးခြင်းများ ဆောင်ရွက်ခွင့်မရှိသည်အတွက် စိုက်ပျိုးလုပ်ပိုင်ခွင့်ရရှိသူကိုယ်တိုင် လုပ်ငန်း အကောင်အထည်ဖော် ဆောင်ရွက်နိုင်ခြင်းမရှိပါက ပြန်လည်အမပ်နှံရမည် ဖြစ်ပါသည်။ သို့သာတွင် စိုက်ပျိုးလုပ်ပိုင်ခွင့်ရရှိသည့် အချို့သောပုဂ္ဂိုလ်များသည် ထပ်ဆင့်ရောင်းချခြင်း၊ လွဲပြောင်းခြင်း အစရှိသည်များကို ကျူးလွန်ဆောင်ရွက် နေကြောင်း သိရှိရပါသည်။ သို့ဖြစ်ပါ၍ တည်ဆဲမြေလွတ်၊ မြေလပ်နှင့် မြေခိုင်းများ စီမံခန့်ခွဲရေးဥပဒေ၊ နည်းဥပဒေများနှင့်အညီ တရားစွဲဆို အရေးယူ သွားမည်ဖြစ်ကြောင်း အများပြည်သူများ သိရှိနိုင်ရန် ကြေညာအပ်ပါသည်။

ကော်ဖီစိုက်ပျိုးလုပ်ကိုင်သူများအနေဖြင့် မြေလွတ်၊ မြေလပ်နှင့် မြေရိုင်း များ စီမံခန့်ခွဲရေး ဥပဒေပုဒ်မ-၁၆၊ ပုဒ်မခွဲ(ဂ) နှင့် ပုဒ်မ-၂၉-ဂ၊ ပုဒ်မခွဲ (က) တို့တို့ လေ့လာဖတ်ရှုရန် အကြံပြုပါသည်။

ပြင်ဦးလွင်ကော်ဖီစီမံကိန်းကြီးကြပ်ရေးအဖွဲ့

ကန့်ကွက်နိုင်ပါကြောင်း အများသိရှိစေရန် ကြော်ငြာခြင်း

မကွေးမြို့၊ အောင်မေဘွာ(ဘီ)၊ (၁၆)လမ်း၊ အမှတ်(၁၆၃/ဂ)၊ ရေခြေကျယ် အလျား(၄၀)ပေ×အနံ(၆၅)မပေ၌ ပိုင်းမြေကွက်နှင့် အကျိုးခံစားခွင့် အရပ်ရပ်အား ဦးအေဝမ်း ၈/ပမန(နိုင်)၀၈၅၁၉၇ က လက်ရောက်ပိုင်ဆိုင်ထားပြီး ၎င်းမှ ဒေါ်သင်းသင်းယု ၈/တတက(နိုင်)၁၄၆၂၅၄ ကရောင်းချရန် ကမ်းလှမ်းလာ သဖြင့် နှစ်ဦးသဘောတူညီမှုရလာ စရန်ငွေတစ်စိတ်တစ်ဒေသအား ပေးချေ ထားပြီးဖြစ်ပါသည်။ အဆိုပါမြေကွက်အရောင်းအဝယ်နှင့် အခွန်ဆောင် ဂရန် လုပ်ငန်းများ ဆက်လက်ဆောင်ရွက်မည်ဖြစ်ပါသဖြင့် ပိုင်ရေးဆိုင်ခွင့်ရှိသူ မည်သူမဆို ကန့်ကွက်ရန် အကြောင်းရှိပါက ဤကြော်ငြာပါပြီး (၁၅)ရက် အတွင်း ပိုင်ဆိုင်မှု အထောက်အထားစုံလင်စွာယူဆောင်ပြီး အောက်ဖော်ပြပါ ဖုန်းနံပါတ်များထံ ဆက်သွယ်ကာ တွေ့ဆုံကန့်ကွက်နိုင်ပါကြောင်း၊ သတိမှတ် ရက်ကျော်လွန်ပါက အရောင်းအဝယ်အား ဥပဒေနှင့်အညီ ဆက်လက်ဆောင်ရွက် သွားမည်ဖြစ်ကြောင်း အသိပေးကြော်ငြာအပ်ပါသည်။

ဒေါ်သင်းသင်းယု
ဖုန်း-၀၉-၄၀၅၅၆၂၂၉ ၊ ၀၉-၇၈၂၇၆၀၇

ယာဉ်မှတ်ပုံတင်စာအုပ် ကမ(၃) မိတ္တူလျှောက်ထားခြင်း

ယာဉ်အမှတ် 6D/3042 Honda Civic FD3, S/L(4x2)R ယာဉ် လက်ဝယ်ရှိသူ ဦးခန်းမင်းဌေး၁ ၁၄/ဟသတ(နိုင်)၂၁၉၃၀ က (ကမ-၃) ပျောက်ဆုံး၍ မိတ္တူထုတ် ပေးရန် လျှောက်ထားလာပါသည်။ ကန့်ကွက်လိုပါက ခိုင်လုံသော အထောက်အထားများဖြင့် ကြော်ငြာ သည့်ရက်မှ ရက် ၃၀ အတွင်း အောက် ဖော်ပြပါရုံးသို့ လူကိုယ်တိုင် လာရောက် ကန့်ကွက်နိုင်ပါသည်။

ကည၈၊ ခရိုင်ရုံး
(ရန်ကုန်မြောက်ပိုင်း)၊ အင်းစိန်မြို့

ယာဉ်မှတ်ပုံတင်စာအုပ် မိတ္တူလျှောက်ထားခြင်း

ယာဉ်အမှတ် 81W/29537, Super Anbo110, M/C ယာဉ်လက်ဝယ်ရှိသူ ဦးကိုကိုနိုင် ၉/မနတ(နိုင်)၀၀၇၃၉၆ က (ကမ-၃)ပျောက်ဆုံး၍ မိတ္တူထုတ် ပေးရန် လျှောက်ထားလာပါသည်။ ကန့်ကွက်လိုပါက ခိုင်လုံသော အထောက်အထားများဖြင့် ကြော်ငြာ သည့်ရက်မှ ရက် ၃၀ အတွင်း အောက်ဖော်ပြပါရုံးသို့ လူကိုယ်တိုင် လာရောက်ကန့်ကွက်နိုင်ပါသည်။

ကည၈၊ ခရိုင်ရုံး
(မန္တလေးတောင်ပိုင်း)မန္တလေးမြို့

ကန့်ကွက်နိုင်ကြောင်း ကြော်ငြာ

အလုပ်ဖြန့်ယ၊မြေတိုင်းရဝိကွက်အမှတ်- 24A၊မြေကွက်အမှတ်- 12H/2A၊ မြေကွက်တည်ရေနာအမှတ်(၂၀/ဘီ)၊အောက်ကြည်မြင့်တိုင်လမ်း၊စောရန်ပိုင် တောင်ရပ်ကွက်အလုံဖြိုန့်ယ်၊ဒေါ်ခင်ဧမြ(အေဒီ-၀၃၂၀၅)အမည်ပေါက် ဂရန်ရှိမြေပိုင်မြေအား၊ဒေါ်လွင်လွင်တင်ဦး+၄မှင်ဒင်းတို့၏နိုင်ငံသားစီစစ်ရေး ကတ်၊ပိုင်ဆိုင်စာချုပ်အမှတ်- ၂၀၉/၂၇-၂-၁၉၉၀၁ဖွန်လွတ်စာချုပ်အမှတ် ၂၁၀/၅-၃-၁၉၉၀အလုံခရိုင်တရားရုံး၏တရားမအထွေထွေမှုအမှတ်-၄၄/ ၂၀၂၄အမေထိန်းလက်မှတ်စာအလုံခရိုင်တရားရုံး၏တရားမအထွေထွေမှုအ မှတ်-၄၈/၂၀၂၄၊စီမံခန့်ခွဲနှင့်ရိုရိုကြောင်းအမိန့်တို့ကိုတင်ပြ၍ဒေါ်လွင်လွင်တင် ဦး(၁၂/၁ဂန(နိုင်)၀၀၃၀၆၁)၊ဒေါ်သီတာမြင့်(၁၂/အလန(နိုင်)၀၂၁၁၆၉) ၊ဒေါ်မွန်မွန်တင်ဦး(၁၂/၁ဂန(နိုင်)၀၀၃၇၀၆)၊ဒေါ်ခင်မြတ်မော်(၁၂/လသန (နိုင်)၀၀၉၂၀၆)၊ဒေါ်ခင်ယုဆွေ(၁၂/လသန(နိုင်)၀၀၉၂၂၉)တို့မှအရောင်းအ ဝယ်စာချုပ်ချုပ်ဆိုရန်မေပြုကူးလျှောက်ထားလာခြင်းအားတရားဝင်နိုင်လုံသော အထောက်အထားများဖြင့်ဤကြော်ငြာပါသည့်နေ့မှစ၍(၇)ရက်အတွင်းကန့် ကွက်နိုင်ပါကြောင်းနှင့် ကန့်ကွက်မှုမရှိပါကလုပ်ထုံးလုပ်နည်းအတိုင်းဆက် လက်ဆောင်ရွက်ပေးမည်ဖြစ်ပါကြောင်းအသိပေးကြေညာအပ်ပါသည်။

ဌာနမှူး(ဒုတိယညွှန်ကြားရေးမှူးချုပ်)
မြို့ပြမြေစီမံခန့်ခွဲမှုဌာန၊ရန်ကုန်မြို့တော်စည်ပင်သာယာရေးကော်မတီ

ကန့်ကွက်နိုင်ကြောင်း အများသိရှိစေရန် ကြေညာခြင်း

ပဲခူးတိုင်းဒေသကြီး၊ ပဲခူးမြို့နယ်၊ မဲခဲကျေးရွာအုပ်စု၊ ကွင်းအမှတ် (၆၂/ဝ/ခ)၊ ကွင်းအမည် (ကွင်းသစ်ကွင်း)၊ ဦးပိုင်အမှတ်(N-8)။ ဥယျာဉ်ခြံခြေ အမျိုးအစား၊ ၂ ဒသမ ၀၀ ဧက အကျယ်အဝန်းရှိ ဦးမောင်မောင်ဝယ်လတ် အမည်ဖြင့် မြေခွန်ပြေစာအမည်ပေါက်ရရှိထားသော ခြံခြေကြွက်နှင့် အဆိုပါခြံခြေကြွက် ပေါ်ရှိ အကျိုးခံစားခွင့်အရပ်ရပ်အားလုံးကို တရားဝင်ရောင်းချပိုင်ခွင့်ရှိပါ သည်ဟု တာဝန်ယူအဆိုပြုသည့် ဦးမောင်မောင်သက်(ဘ)ဦးတင်မောင် ၇/ပခန (နိုင်) ၁၃၂၇၃၉ ထံမှ ကျွန်ုပ်မိတ်ဆွေဖြစ်သူ ဒေါ်မွန်မွန်ဇော်(ဘ)ဦးခင်ဇော် ၁၂/မဂတ(နိုင်)၀၃၃၆၆ ဝယ်ယူရန်အတွက် စရန်ငွေတစ်စိတ်တစ်ဒေသကို ပေးချေထားပြီး ဖြစ်ပါသည်။ ကန့်ကွက်လိုသူများရှိပါက ဤကြေညာပါသည့် ရက်မှစ၍ (၇)ရက်အတွင်း ခိုင်လုံသော အထောက်အထားမူရင်းများနှင့်တကွ ကျွန်ုပ်ထံတွင် လာရောက်ကန့်ကွက်နိုင်ပါကြောင်းနှင့် သတိမှတ်ရက်ကာလ အတွင်း ကန့်ကွက်မည့်သူမရှိပါက အရောင်းအဝယ်အား ဥပဒေနှင့်အညီ ပြီးဆုံးသည်အထိ ဆက်လက်ဆောင်ရွက်သွားမည်ဖြစ်ကြောင်း အများသိစေရန် ကြေညာအပ်ပါသည်။

လွှဲအပ်ညွှန်ကြားချက်အရ-
ဦးဓေယျာဘုန်းမောင်(LL.B) ဒေါ်လှမြတ်သူ(LL.B,D.B.L,D.I.L)
တရားလွှတ်တော်ရှေ့နေ တရားလွှတ်တော်ရှေ့နေ
(စဉ်-၁၁၄၆/၁၀-၁၁-၂၀၁၆) (စဉ်-၁၄၉၇၃/၁၃-၁၁-၂၀၁၈)
(အမှတ်(၄၃၃) ဓော်တန်(၁၉)လမ်း၊ ပုဏ္ဏာဒစုရေပုဂ္ဂိုဏ်းတိုက်၊ ပဲခူးမြို့။)
ဖုန်း-၀၉ - ၄၂ ၀ ၁၃ ၆၄

ပြည်ထောင်စုသမ္မတမြန်မာနိုင်ငံတော်အစိုးရ ပို့ဆောင်ရေးနှင့်ဆက်သွယ်ရေးဝန်ကြီးဌာန သတင်းအချက်အလက်နည်းပညာနှင့်ဆိုက်ဘာလုံခြုံရေးဦးစီးဌာန အိတ်ဖွင့်တင်ဒါခေါ်ယူခြင်း

တင်ဒါအမှတ်စဉ် (ITCS-၃၉/ ၂၀၂၅) (ဒုတိယအကြိမ်)

၁။ ၂၀၂၅-၂၀၂၆ ဘဏ္ဍာနှစ်၊ (၆ပြိုလမ္မမတ်လ)အထိ၊ ပို့ဆောင်ရေးနှင့် ဆက်သွယ်ရေးဝန်ကြီးဌာန၊ သတင်းအချက်အလက်နည်းပညာနှင့်ဆိုက်ဘာ လုံခြုံရေးဦးစီးဌာနမှ အကောင်အထည်ဖော်ဆောင်ရွက်မည့် အောက် ဖော်ပြပါ လုပ်ငန်းအား မြန်မာကျပ်ငွေဖြင့် ဝယ်ယူ/လုပ်ငန်းအပ်နှံ ဆောင်ရွက်သွား မည်ဖြစ်၍၊ တင်ဒါပေးသွင်းလိုသူ လုပ်ငန်းရှင်များအား အိတ်ဖွင့်တင်ဒါ ရေးနှုန်းတင်သွင်းရန် ဖိတ်ခေါ်အပ်ပါသည်။

၂။ **ဆောင်ရွက်မည့် လုပ်ငန်းမှာ-**

(က)	ITCS-၃၉/၂၀၂၅ Myanmar National Portal လုပ်ငန်းများ ဆောင်ရွက်ခြင်းနှင့် Myanmar National Portal ၏ License များ သက်တမ်းတိုးခြင်း

- **တင်ဒါပုံစံ စတင် ရောင်းချမည့်ရက်** - ၁၁-၁၁-၂၀၂၅ရက်မှ ၂၅-၁၁-၂၀၂၅ရက်အထိ
- **တင်ဒါပုံစံ ရောင်းချမည့်နေရာ** - တင်ဒါလက်ခံရေးနှင့်စီစစ်ရေးကော်မတီ သတင်းအချက်အလက်နည်းပညာနှင့် ဆိုက်ဘာလုံခြုံရေးဦးစီးဌာန၊ စီမံရေးရာနှင့် ထောက်ပံ့ဌာနခွဲ၊ ရုံးအမှတ် (၂)၊ နေပြည်တော်
- **တင်ဒါတင်သွင်းရမည့် နေရာ** - တင်ဒါလက်ခံရေးနှင့်စီစစ်ရေးကော်မတီ သတင်းအချက်အလက်နည်းပညာနှင့် ဆိုက်ဘာလုံခြုံရေးဦးစီးဌာန၊ စီမံရေးရာနှင့် ထောက်ပံ့ဌာနခွဲ၊ ရုံးအမှတ် (၂)၊ နေပြည်တော်
- **တင်ဒါနောက်ဆုံး တင်သွင်းရမည့် ရက်နှင့်အချိန်** - ၂၅-၁၁-၂၀၂၅ရက်၊ (အင်္ဂါနေ့)၊ (၁၃:၀၀)နာရီအထိ
- **တင်ဒါစာရွက်စာတမ်းကြေး** - ၁၀,၀၀၀ ကျပ်

၃။ အသေးစိတ်အချက်အလက်များကို သိရှိလိုပါက သတင်းအချက်အလက် နည်းပညာနှင့်ဆိုက်ဘာ လုံခြုံရေးဦးစီးဌာန၊ စီမံရေးရာနှင့်ထောက်ပံ့ဌာနခွဲ၊ ရုံးအမှတ်(၂)၊ နေပြည်တော်ဖုန်း ၀၆၇-၃၄၀၇၅၅ နှင့် ၀၆၇-၃၄၂၀၂၀၂ တို့သို့ ရုံးချိန်အတွင်း ဆက်သွယ်စုံစမ်းနိုင်ပါသည်။

တင်ဒါကော်မတီ(ဆက်သွယ်ရေး)
ပို့ဆောင်ရေးနှင့်ဆက်သွယ်ရေးဝန်ကြီးဌာန
ရုံးအမှတ်(၂)၊ နေပြည်တော်

ကန့်ကွက်နိုင်ကြောင်း ကြေညာခြင်း

နေပြည်တော်၊ ပျဉ်းမနားမြို့၊ ဘောဂဝတီရပ်ကွက်၊ မြေတိုင်းရဝိကွက် အမှတ် ၃၂/ဝပါင်းလောင်း-၂၂ မြေကွက်အမှတ်(၄၃စ၁)၊ ဧရိယာ ၀ ဒသမ ၀၅၅ ဧကရှိ ခေါ်နေင်းဟောနဓီဦး အမည်ပေါက် နှစ်(၃၀) မြေငှားစာချုပ်မြေကွက်အား အမည်ပေါက်သူ၏ အထူးကိုယ်စားလှယ်လွှဲစာအမှတ်(၁၃၆/၂၀၂၂)ဖြင့် လွှဲအပ် ခြင်းခံရသူ ဦးစိုးနိုင် ၉/ပမန(နိုင်)၁၅၀၉၀၆ မြေငှားစာချုပ် ကျမ်းကျိန်ဆိုချက်၊ နိုင်ငံသားစိစစ်ရေးကတ်၊ အိမ်ထောင်စုလူဦးရေစာရင်းများတင်ပြပြီး ဦးထွန်းထွန်းထေွး ၁၄/ယသရ(နိုင်)၁၁၅၆၂ နှင့် ခေါ်သီရိလှိုင် ၁၄/ကကထ(နိ

ရန်ကုန်တိုင်းဒေသကြီး။ လှည်းကူးမြို့နယ်၊ မြေတိုင်းရင်းကျက်အမှတ်(၁၀)၊ Eco Green City အိမ်ရာစီမံကိန်းမှ အောက်တွင်ဖော်ပြထားသည့် မြေကွက်များအား မြေချပစ်ပြုလုပ်ပေးပါရန် မြေကွက်အမှတ်နှင့် ယှဉ်တွဲဖော်ပြထား သည့်ပုဂ္ဂိုလ်များမှ မြို့ပြနှင့်အိမ်ရာဖွံ့ဖြိုးရေးဦးစီးဌာနသို့ လျှောက်ထားလာခြင်းနှင့်ပတ်သက်၍ ကန့်ကွက်ရန်ရှိပါက (၁၅)ရက်အတွင်း အထောက်အထားအပြည့်အစုံဖြင့် မြေယာဌာနခွဲ၊ မြို့ပြနှင့်အိမ်ရာဖွံ့ဖြိုးရေးဦးစီးဌာန၊ ရုံးအမှတ်(၄၀) နေပြည်တော်သို့ လာရောက်ကန့်ကွက်နိုင်ကြောင်း ကြော်ငြာအပ်ပါသည် -

စဉ်	မြေကွက်	လျှောက်ထားသူအမည်	မှတ်ပုံတင်အမှတ်	မှတ်ချက်
၁	၅၁	ဦးစိုးမင်းသန့်	၁၂/လမတ(နိုင်)၀၀၂၂၇၀	
၂	၇၂	ဦးစိုးမင်းသန့်	၁၂/လမတ(နိုင်)၀၀၂၂၇၀	
၃	၅၃	ဦးဌေမောင်ဌေး	၁၂/လသန(နိုင်)၀၀၆၆၆	
၄	၅၄	ဦးသန့်ဇင်ဟိန်း	၉/မမန(နိုင်)၀၁၂၉၁	
၅	၅၅	ဦးထင်လင်းပြည့်	၁၂/လသန(နိုင်)၀၁၃၈၉၉	
၆	၅၆	5 mile Industrial Part And Logestic Hub company Limited	127683751	
၇	၅၈	5 mile Industrial Part And Logestic Hub company Limited	127683751	
၈	၆၂	5 mile Industrial Part And Logestic Hub company Limited	127683751	
၉	၆၄	ဦးစိုးစံစမြတ်ထွေး	၁၃/သပန(နိုင်)၀၁၉၈၅၃	
၁၀	၇၂	ဦးနိုင်လင်းသိန်း	၁၂/လမတ(နိုင်)၀၂၉၅၆၄	
၁၁	၇၉	5 mile Industrial Part And Logestic Hub company Limited	127683751	
၁၂	၈၃	5 mile Industrial Part And Logestic Hub company Limited	127683751	
၁၃	၈၄	5 mile Industrial Part And Logestic Hub company Limited	127683751	
၁၄	၈၆	5 mile Industrial Part And Logestic Hub company Limited	127683751	
၁၅	၈၇	ဦးသန့်ဇင်ဟိန်း	၉/မမန(နိုင်)၀၁၂၉၁	
၁၅	၈၆	ဦးဌေမောင်ဌေး	၁၂/လသန(နိုင်)၀၀၆၆၆	
၁၆	၈၇	ဒေါ်ခရစ်စုဝင်း	၁၂/ကမရ(နိုင်)၀၄၉၄၄၅	
၁၇	၈၈	ဒေါ်ခရစ်စုဝင်း	၁၂/ကမရ(နိုင်)၀၄၉၄၄၅	
၁၈	၈၉	ဦးကျော်ဆောလင်း	၁၂/မဂတ(နိုင်)၀၀၂၆၀	
၁၉	၉၀	ဦးဝဏ္ဏာ	၁၂/ကတတ(နိုင်)၀၀၁၂၈၁	
၂၀	၉၁	5 mile Industrial Part And Logestic Hub company Limited	127683751	
၂၁	၉၂	ဦးအောင်တင်စိုး	၁၂/လမတ(နိုင်)၀၀၀၄၀၇	
၂၂	၉၃	ဒေါ်နုနယ်ဦ	၁၂/သကတ(နိုင်)၁၅၂၂၉	

မြေယာဌာနခွဲ၊ မြို့ပြနှင့်အိမ်ရာဖွံ့ဖြိုးရေးဦးစီးဌာန၊ ရုံးအမှတ်(၄၀)၊ နေပြည်တော်

ကြော်ငြာစာ
အမွေဆက်ခံခြင်းအက်ဥပဒေပုဒ်မ-၂၈၃
ဗိုလ်တဆောင်ဝန်ရိပ်တရားရုံးတော်
၂၀၂၅ ခုနှစ်၊ တရားမအထွေထွေမူအမှတ်-၄၀

ဒေါ်မောမာဝင်း လျှောက်ထားသူ

ကွယ်လွန်သူ မိဘ(၂)ပါး၏ ကျန်ရစ်သောပစ္စည်းများနှင့်စပ်လျဉ်းသည့်အမှု

ရန်ကုန်တိုင်းဒေသကြီး၊ ဗိုလ်တဆောင်ဝန်ရိပ်၊ မင်္ဂလာတောင်ညွှန်မြို့နယ်၊ မြန်မာ့ဂုဏ်ရည်လမ်း (ယခင်)ကာလသာတက်လမ်း၊ အမှတ်-၁၅၈ ဟုခေါ်တွင် သည့် မြို့ပြမြေစီမံခန့်ခွဲမှုဌာနအခေါ်အားဖြင့် မြို့မြေတိုင်းရင်းကျက် အမှတ် (၁၂F)။ မြေကျက်အမှတ်(၁၂၃)၊ အကျယ်အဝန်း ၀ ဒသမ ၀၆၂ဧကရှိ အဘွား ဒေါ်တင်တင် အမည်ပေါက် နှစ်(၉၀) ဂရန်းမြေကျက်နှင့် အကျိုးခံစားခွင့် အရပ်ရပ်အားလုံးအပေါ်ဦးအမွေထိန်းလက်မှတ် ထုတ်ပေးပါမည့်အကြောင်းနှင့် ဒေါ်မောမာဝင်းက အမွေဆက်ခံခြင်းအက်ဥပဒေအရ လျှောက်ထားသဖြင့် ဤအမှုကို ၂၀၂၅ ခုနှစ်၊ နိုဝင်ဘာလ ၂၁ ရက် (၁၃ရက် ခုနှစ်)၊ နတ်တော်လဆန်း၂ရက်)တွင် ဆိုင်ဆိုကြားနာရန် ချိန်းဆိုထားသည်ဖြစ်သောကြောင့် ထိုကွယ်လွန်သူ မိခင်နှင့်ဖခင်တို့၏ ကျန်ရစ်သောပစ္စည်းများတွင် အကျိုးစီးပွားသက်ဆိုင်သည့် အဆိုရှိသူတို့အား အဆိုပါအမှုတွင် ၎င်းတို့(လာရောက်ဆိုင်းဘိုးဆိုရန် သင့်လျော်မည်ဟုထင်မြင်လျှင်) ဆိုခဲ့သော ၂၀၂၅ ခုနှစ်၊ နိုဝင်ဘာလ ၂၁ရက် (၁၃ရက် ခုနှစ်၊ နတ်တော်လဆန်း၂ရက်)၌ မိမိတို့ ကိုယ်တိုင်သော်လည်းကောင်း၊ ကိုယ်စားလှယ် တစ်ဦးဦးအားဖြင့်သော်လည်းကောင်း၊ လာရောက်ဆိုင်ဆိုရန်နှင့် အမွေထိန်း လက်မှတ်မထုတ်ပေးမီ မှတ်တမ်းများကိုကြည့်ရှုရန် အမွေဆက်ခံခြင်း အက်ဥပဒေပုဒ်မ-၂၈၃နှင့်အညီ ဆင့်ဆိုလိုက်သည်။ လာရောက်ခြင်းမရှိ ပျက်ကွက်ခဲ့လျှင် ရုံးတော်ကလျှောက်ထားသူ ဒေါ်မောမာဝင်း၏ လျှောက်လွှာ အပေါ်၌စစ်ဆေး ဆောင်ရွက်ပြီးလျှင် ၎င်းအမှုအကြောင်းအရာတွင် စီရင်ချက် ချမှတ်လိမ့်မည်ဖြစ်သည်။

၂၀၂၅ ခုနှစ်၊ နိုဝင်ဘာလ ၇ ရက်တွင် ဤရုံးတံဆိပ်ရိုက်နှိပ်၍၌ ကျွန်ုပ် လက်မှတ်ရေးထိုးပေးလိုက်သည်။

(နိုင်လင်း)
တွဲဖက်ခရိုင်တရားသူကြီး(၃)
ဗိုလ်တဆောင်ဝန်ရိပ်တရားရုံး

တစ်ဦးတည်းဖြစ်ကြောင်း

ရန်ကုန်တိုင်းဒေသကြီး၊ တိုက်ကြီးမြို့နယ်၊ အခြေခံပညာအလယ်တန်း ကျောင်း(မြို့မ) (၁၂) မှ ဒုတိယအလယ်တန်းပြ ဒေါ်နင်းလွင် ၁၂/တကန (နိုင်)၁၄၉၇၅၂၏ခင်ပွန်းမစ်ချယ်(လ) နှင့် ဦးအင်ဒြားမစ်ချယ်သည် တစ်ဦး တည်း ဖြစ်ပါကြောင်း။

ဦးမစ်ချယ်(လ) (၁)
ဦးအင်ဒြားမစ်ချယ်

လူပုဂ္ဂိုလ် တစ်ဦးတည်းဖြစ်ပါကြောင်း

ရန်ကုန်မြို့နေ ဒေါ်နာဝါး ၁၃/တကန(နိုင်)၁၄၆၀၅၇ ၏ ဖခင် အမည်မှာ ဦးစံယော၊ ဦးစားယော် နှင့် ဦးစားရော်ဟု အမည်(၃)မျိုး ကွဲလွဲသော်လည်း လူပုဂ္ဂိုလ်တစ်ဦး တည်း ဖြစ်ကြောင်း။

ပတ်စ်پိုပ္ပျောက်ဆုံးကြောင်း

(၁၁) ဦးမြင့်ဟိန်း၏ သား ကျွန်တော် ဟိန်းဇော်လတ် ၁၄/ညတန (နိုင်)၁၁၀၈၇၇ ၏ ပတ်စ်ပို့စာအုပ် အမှတ် (မမှတ်မ)၌ မှာ ခရီးသွားရင်း ပျောက်ဆုံးသွားပါသဖြင့် တွေ့ရှိက အကြောင်းကြားပေးပါရန်။

ဖုန်း-၀၉-၂၅၄၀၄၃၄

ပတ်စ်پိုပ္ပျောက်ဆုံးကြောင်း

သာစည်မြို့နယ်၊ မောင်းမဆည် ရွာနေ (၁၁) ဦးကျော်ဝင်း၏သား မောင်ကျော်မျိုးထွေး ၉/သခန(နိုင်) ၁၆၀၀၀၃ ၏ ပတ်စ်ပို့နံပါတ် (မမှတ်မ)မှာ ပျောက်ဆုံးသွားပါ သဖြင့် တွေ့ရှိက အကြောင်းကြား ပေးပါရန်။

ဖုန်း-၀၉-၇၈၃၀၃၃၀

ယာဉ်မှတ်ပုံတင်စာအုပ် မိတ္တူလျှောက်ထားခြင်း

ယာဉ်အမှတ် 67W/88923, Dayang-110 ယာဉ်လက်ဝယ်ရှိသူ ဦးအေလွင် ၉/ဟနန(မြို့)၀၀၃၂၆ က (ကမ-၃)ပျောက်ဆုံး၍ မိတ္တူထုတ်ပေးရန် လျှောက်ထားလာပါသည်။ ကန့်ကွက်လိုပါက ခိုင်လုံသော အထောက်အထားများဖြင့် ကြော်ငြာသည့်ရက်မှ ရက် ၃၀ အတွင်း အောက်ဖော်ပြပါရုံးသို့ လူကိုယ်တိုင် လာရောက်ကန့်ကွက် နိုင်ပါသည်။

ကည၊ ခရိုင်ရုံး
မိတ္ထီလာမြို့

ယာဉ်မှတ်ပုံတင်စာအုပ် မိတ္တူလျှောက်ထားခြင်း

ယာဉ်အမှတ် 71W/37254, Luojia 110, M/C ယာဉ်လက်ဝယ်ရှိသူ ဦးခေါ်မင်းထွေး ၇/မလန(နိုင်) ၀၉၅၉၅၁က (ကမ-၃)ပျောက်ဆုံး၍ မိတ္တူထုတ်ပေးရန် လျှောက်ထား လာပါသည်။ ကန့်ကွက်လိုပါက ခိုင်လုံသောအထောက်အထားများဖြင့် ကြော်ငြာသည့်ရက်မှ ရက် ၃၀ အတွင်း အောက်ဖော်ပြပါရုံးသို့ လူကိုယ်တိုင် လာရောက်ကန့်ကွက် နိုင်ပါသည်။

ကည၊ ခရိုင်ရုံး(ပြည်)
ပြည်မြို့

တစ်ဦးတည်းဖြစ်ပါကြောင်း

မန္တလေးတိုင်းဒေသကြီး၊ မတ္တရာမြို့နယ်၊ အလက - ရွှေချောင်းမှ ဒေါ်ယဉ်မွန်ကို (၃-လယ်ပြ)၏ဖခင် အမည်မှာ ဦးဗိုလ်သိန်းနှင့် ဦးဘိုသိန်း၊ ၉/မတရ(နိုင်)၀၂၄၁၉ မှာ တစ်ဦး တည်း ဖြစ်ပါကြောင်း။

ဦးဗိုလ်သိန်း (၁) ဦးဘိုသိန်း

နှစ်ဦးသဘောတူ ကွာရှင်းပြတ်စဲပြီးစီးခြင်း

(၁၁) ဦးအောင်မောင်း၏သား ဦးဇင်ကိုထက် ၅/အတန(နိုင်)၀၉၄၉၇၇ နှင့် (၁၁)ဦးစံပြေမိမ ၏သမီး မခိုင်ပြေမိုးအေး ၁၂/အစန(နိုင်)၁၉၂၀၅ တို့သည် ၅-၁၁-၂၀၂၅ ရက်တွင် အသိသက်သေများရှေ့မှောက်၌ နှစ်ဦးသဘောတူ အကြင်လင်မယားအဖြစ်မှ ကွာရှင်းပြတ်စဲပြီးကြောင်းနှင့် နှစ်ဦးသဘောတူ ကွာရှင်းပြီးသည့်ရက်မှစ၍ တစ်ဦးနှင့်တစ်ဦး၊ အိမ်ထောင်ရေး၊ စီးပွားရေး၊ လူမှုရေး ကိုယ်ရေးကိုယ်တာ ကိစ္စအဝေဝတို့ကို ဝင်ရောက်စွက်ဖက်ခြင်း၊ နှောင့်ယှက်ခြင်း၊ သက်ဆိုင်ခြင်း အလျှင်းမရှိတော့ပါကြောင်း အများသိစေရန် ကြေညာအပ်ပါသည်။

ဒေါ်ခိုင်ဗြိမိုးအေး

ဖောင်းကြွပျောက် လျှောက်ထားခြင်း

ယာဉ်အမှတ် 9P/5375 ၏ ဖောင်းကြွနံပါတ်ပြား ပျောက်ဆုံး၍ ထုတ်ပေးပါရန် လျှောက်ထားလာပါ သဖြင့် ယခင်ဖောင်းကြွ နံပါတ်ပြား ပျက်ပြယ်ပါကြောင်း အများသိစေရန် ကြေညာအပ်ပါသည်။

ကည၊
ခရိုင်ရုံး(မန္တလေးတောင်ပိုင်း)

ကန့်ကွက်နိုင်ကြောင်း အများသိစေရန်ကြေညာခြင်း

ရန်ကုန်တိုင်းဒေသကြီး၊ တောင်ဥက္ကလာပမြို့နယ်၊ မြေတိုင်းရင်းကျက် အမှတ်(၆)၊ အင်းဝ(၃)လမ်း၊ မြေကွက်အမှတ် (၃၆၈/ခ)၊ အကျယ်အဝန်း ဧရိယာ(၁၂၀၀)စတုရန်းပေရှိ နှစ်(၆၀)ဂရန်းမြေကျက်နှင့် ယင်းမြေကျက်ပေါ်တွင် ဆောက်လုပ်ထားသည့် (၁)ခန်းတွဲ(၆)ထပ်RCတိုက်၏ တတိယထပ် အကျယ် အဝန်း(၁၈၀ လ x ၅၄)ပေရှိ တိုက်ခန်းနှင့် ယင်းတိုက်ခန်း၌ တွယ်ကပ်ဝတ်ဆင် ထားသည့် ပစ္စည်းများအပါအဝင် အကျိုးခံစားခွင့်အရပ်ရပ်အားလုံးတို့ကို ကန်တဝရိုက်တာနှင့် မြေဌေးနှစ်ဦးသဘောတူကတိစာချုပ်အရ ကန်တဝရိုက်တာ အကျိုးခံစားခွင့်ရှိသည့်အနန်း ဖြစ်ကြောင်း လွှဲပြောင်းရောင်းချပိုင်ခွင့်ရှိကြောင်း အရှုပ်အရှင်းကင်းရှင်းကြောင်း ဝန်ခံကတိပြုသူ ကန်တဝရိုက်တာ ဦးသန်းလွင် ၁၂/ဥက္ကမ(နိုင်)၁၄၄၂၅ထံမှ ကျွန်ပ်၏အိတ်ဆွေဖြစ်သူ ဒေါ်သီရိဇော် ၆/တစန (နိုင်)၀စဉ့ဂဂ အပြီးအပိုင်ဝယ်ယူရန်အတွက် ရောင်းဖိုးငွေ၏ တစ်စိတ် တစ်ဝေကို ပေးချေထားပြီးဖြစ်ပါသည်။ ယင်းတိုက်ခန်းနှင့်ပတ်သက်၍ အရောင်းအဝယ်ပြုလုပ်ခြင်းအား ကန့်ကွက်လိုသူများရှိပါက ဤကြော်ငြာပါ သည့်ရက်မှ ခုနှစ်ရက်အတွင်း ကျွန်ပ်ထံသို့ ခိုင်လုံသော စာရွက်စာတမ်း အထောက်အထားမူရင်းများဖြင့် လာရောက်ကန့်ကွက်နိုင်ပါသည်။ သတ်မှတ်ရက် ကျော်လွန်ပါက အရောင်းအဝယ်ကိစ္စကို ဥပဒေနှင့်အညီ ပြီးဆုံးသည်တိုင် ဆက်လက် ဆောင်ရွက်သွားမည်ဖြစ်ကြောင်း အများသိစေရန်ကြေညာအပ်ပါ သည်။

လွှဲအပ်ညွှန်ကြားချက်အရ-
ဒေါ်ဝင်းဝင်းနွယ် LL.B, B.A (Business Law)
တရားလွှတ်တော်ရှေ့နေ (စဉ်-၁၀၆၉၂)
အမှတ်(၁၂၂၉)၊ ပင်လုံလမ်း၊ (၃ဂျိုရပ်ကွက်)၊ ၁၇ပြိုသစ်မြောက်ပိုင်း
ဖုန်း-၀၉-၉၈၂၄၇၉၉

ကြော်ငြာစာ
အမွေဆက်ခံခြင်းအက်ဥပဒေပုဒ်မ-၂၈၃
ဗိုလ်တဆောင်ဝန်ရိပ်တရားရုံးတော်
၂၀၂၅ ခုနှစ်၊ တရားမအထွေထွေမူအမှတ်-၄၀

ဒေါ်မောမာဝင်း လျှောက်ထားသူ

ကွယ်လွန်သူ မိဘ(၂)ပါး၏ ကျန်ရစ်သောပစ္စည်းများနှင့်စပ်လျဉ်းသည့်အမှု

ရန်ကုန်တိုင်းဒေသကြီး၊ ဗိုလ်တဆောင်ဝန်ရိပ်၊ မင်္ဂလာတောင်ညွှန်မြို့နယ်၊ မြန်မာ့ဂုဏ်ရည်လမ်း (ယခင်)ကာလသာတက်လမ်း၊ အမှတ်-၁၅၈ ဟုခေါ်တွင် သည့် မြို့ပြမြေစီမံခန့်ခွဲမှုဌာနအခေါ်အားဖြင့် မြို့မြေတိုင်းရင်းကျက် အမှတ် (၁၂F)။ မြေကျက်အမှတ်(၁၂၃)၊ အကျယ်အဝန်း ၀ ဒသမ ၀၆၂ဧကရှိ အဘွား ဒေါ်တင်တင် အမည်ပေါက် နှစ်(၉၀) ဂရန်းမြေကျက်နှင့် အကျိုးခံစားခွင့် အရပ်ရပ်အားလုံးအပေါ်ဦးအမွေထိန်းလက်မှတ် ထုတ်ပေးပါမည့်အကြောင်းနှင့် ဒေါ်မောမာဝင်းက အမွေဆက်ခံခြင်းအက်ဥပဒေအရ လျှောက်ထားသဖြင့် ဤအမှုကို ၂၀၂၅ ခုနှစ်၊ နိုဝင်ဘာလ ၂၁ ရက် (၁၃ရက် ခုနှစ်)၊ နတ်တော်လဆန်း၂ရက်)တွင် ဆိုင်ဆိုကြားနာရန် ချိန်းဆိုထားသည်ဖြစ်သောကြောင့် ထိုကွယ်လွန်သူ မိခင်နှင့်ဖခင်တို့၏ ကျန်ရစ်သောပစ္စည်းများတွင် အကျိုးစီးပွားသက်ဆိုင်သည့် အဆိုရှိသူတို့အား အဆိုပါအမှုတွင် ၎င်းတို့(လာရောက်ဆိုင်းဘိုးဆိုရန် သင့်လျော် မည်ဟုထင်မြင်လျှင်) ဆိုခဲ့သော ၂၀၂၅ ခုနှစ်၊ နိုဝင်ဘာလ ၂၁ရက် (၁၃ရက် ခုနှစ်၊ နတ်တော်လဆန်း၂ရက်)၌ မိမိတို့ ကိုယ်တိုင်သော်လည်းကောင်း၊ ကိုယ်စားလှယ် တစ်ဦးဦးအားဖြင့်သော်လည်းကောင်း၊ လာရောက်ဆိုင်ဆိုရန်နှင့် အမွေထိန်း လက်မှတ်မထုတ်ပေးမီ မှတ်တမ်းများကိုကြည့်ရှုရန် အမွေဆက်ခံခြင်း အက်ဥပဒေပုဒ်မ-၂၈၃နှင့်အညီ ဆင့်ဆိုလိုက်သည်။ လာရောက်ခြင်းမရှိ ပျက်ကွက်ခဲ့လျှင် ရုံးတော်ကလျှောက်ထားသူ ဒေါ်မောမာဝင်း၏ လျှောက်လွှာ အပေါ်၌စစ်ဆေး ဆောင်ရွက်ပြီးလျှင် ၎င်းအမှုအကြောင်းအရာတွင် စီရင်ချက် ချမှတ်လိမ့်မည်ဖြစ်သည်။

၂၀၂၅ ခုနှစ်၊ နိုဝင်ဘာလ ၇ ရက်တွင် ဤရုံးတံဆိပ်ရိုက်နှိပ်၍၌ ကျွန်ုပ် လက်မှတ်ရေးထိုးပေးလိုက်သည်။

(နိုင်လင်း)
တွဲဖက်ခရိုင်တရားသူကြီး(၃)
ဗိုလ်တဆောင်ဝန်ရိပ်တရားရုံး

ကန့်ကွက်နိုင်ကြောင်း အများသိစေရန်ကြေညာခြင်း

ပဲခူးတိုင်းဒေသကြီး၊ ပဲခူးမြို့၊ ဥယျာဉ်မြို့သစ်၊ ရဝ်ကွက်ကြီး(၇)၊ မြေတိုင်းအမှတ် (၁၅/အေ)။ မြေကွက်အမှတ်(၃၆၆)။ ဝ ဒသမ ၁၁၀ ဧက အကျယ်အဝန်းရှိ ဦးဟန်ဝင်း အမည်ဖြင့် နှစ်(၃၀)ဂရန်းရရှိထားသောခြံမြေကွက်နှင့် ၎င်းခြံမြေကွက် ပေါ်တွင် ဆောက်လုပ်ထားသော အဆောက်အအုံ(၁)လုံးအပါအဝင် အဆိုပါ အိမ်နှင့်ခြံမြေကွက်ပေါ်ရှိ အကျိုးခံစားခွင့်အရပ်ရပ် အားလုံးကို တရားဝင် ရောင်းချပိုင်ခွင့်ရှိပါသည်ဟု တာဝန်ယူအဆိုပြုသည့် (၁) ဒေါ်လှလှဝင်း (၁၁) ဦးခင်မောင် ၇/ပခန(နိုင်)၁၆၅၅၃၃နှင့် (၂) ဦးအောင်ဝင်း (၁၁) ဦးခင်မောင် ၇/ပခန(နိုင်)၁၆၅၅၃ဝ၆ တို့ထံမှ ကျွန်ပ်မိတ်ဆွေဖြစ်သူ ဒေါ်ဝင်းဝင်းဌေး (၁၁) ဦးဝင်းမောင် ၁၂/ကတန(နိုင်)၀၃၂၅၂၅ က ဝယ်ယူရန်အတွက် စရန်ငွေတစ်စိတ် တစ်ဝေသာကို ပေးချေထားပြီးဖြစ်ပါသည်။ ကန့်ကွက်လိုသူများရှိပါက ဤကြေညာ ပါသည့်ရက်မှစ၍ (၇)ရက်အတွင်း ခိုင်လုံသော အထောက်အထားမူရင်းများ နှင့်တကွ ကျွန်ပ်ထံတွင် လာရောက်ကန့်ကွက်နိုင်ပါကြောင်းနှင့် သတ်မှတ်ရက် ကာလအတွင်း ကန့်ကွက်မည့်သူမရှိပါက အရောင်းအဝယ်အား ဥပဒေနှင့်အညီ ပြီးဆုံးသည်အထိ ဆက်လက်ဆောင်ရွက်သွားမည်ဖြစ်ကြောင်း အများသိစေရန် ကြေညာအပ်ပါသည်။

လွှဲအပ်ညွှန်ကြားချက်အရ-

ဦးဧေယျာဘုန်းမောင် (LL.B)	ဒေါ်လှမြတ်သူ (LL.B,D.B.L,D.I.L)
တရားလွှတ်တော်ရှေ့နေ	တရားလွှတ်တော်ရှေ့နေ
(စဉ်-၁၁၄၆၀/၁၀-၁၁-၂၀၁၆)	(စဉ်-၁၄၉၇၃/၁၃-၁၁-၂၀၁၈)

ဖုန်း-၀၉ - ၄၅ ၁၃ ၉၄

အမှတ်(၄၃၃)၊ မော့ဘက နိ(၁၉)လမ်း၊ ပုဏ္ဏားစုရပ်ကွက်၊ ပဲခူးမြို့

ကန့်ကွက်နိုင်ကြောင်း ကြော်ငြာ

နေပြည်တော်၊ ဒဂဒီဏာသီရိမြို့နယ်၊ ဒဂဒီဏာသီရိရုံးကွက်၊ မိုးဃေ(၂၂)လမ်း။ မြေတိုင်း ရင်းကျက်အမှတ်(၁၂/ရွှေအင်ကြင်းအနောက်ရပ်)၊ မြေကွက်အမှတ် (၁-၄၄၄၄)၊ အလျား ပေ၆၀ အနဲ ပေ၆၀ ဧရိယာ ၀ ဒသမ ၀၈၂ဧက မြေကွက်နှင့် ယင်းမြေကွက်ပေါ်ရှိ အဆောက်အအုံအပါအဝင် အကျိုးခံစားခွင့်အရပ်ရပ်အားလုံးတို့ကို တရားဝင် ပိုင်ဆိုင်ပြီး ရောင်းချခွင့်ရှိသူ ဦးနေဝင်း (၁၁) ဦးထွန်းမိုးနိုး ၁၄/ကပန(နိုင်)၁၃၂၂၆ ထံမှ ကျွန်ပ်၏မိတ်ဆွေ အပြီးအပိုင်ဝယ်ယူရန် ရောင်းဖိုးငွေ၏ တစ်စိတ်တစ်ဝေသာကို ပေးချေထားပြီးဖြစ်ပါသဖြင့် အဆိုပါ မြေကွက်နှင့်စပ်လျဉ်း၍ ပိုင်ရေးဆိုင်ခွင့်ရှိသူ မည်သူမဆို အရောင်းအဝယ်ကို ကန့်ကွက်လိုပါက ဤကြော်ငြာပါသည့်ရက်မှစ၍ ၁၄ရက်အတွင်း ခိုင်လုံသော ပိုင်ဆိုင်မှုအထောက်အထား(မူရင်း) စာရွက်စာတမ်းများ နှင့်တကွ ကန့်ကွက် နိုင်ပါသည်။ သတ်မှတ်ရက်အတွင်း ကန့်ကွက်သူမရှိပါက အရောင်းအဝယ်ကို ဥပဒေနှင့်အညီ ပြီးဆုံးသည်အထိ ဆက်လက်ဆောင်ရွက်သွား မည်ဖြစ်ကြောင်း အများသိစေရန် ကြော်ငြာအပ်ပါသည်။

ဒေါ်သန္တာလှိုင် ၁၄/ကခန(နိုင်)၀၆၂၉၃ ၏ လွှဲအပ်ညွှန်ကြားချက်အရ-
ဦးမျိုးညွန့် (LL.B) အထက်တန်းရှေ့နေ (စဉ်-၃၉၉၇၃)
အမှတ်(၅/၉-ခ)၊ ကျောင်ဘုရောင်ရပ်ကွက်၊ ဖျင်းမနာမမြို့၊ နေပြည်တော်
ဖုန်း-၀၉-၄၃၀၂၀၂၆၊ ၀၉-၄၀၀၀၉၆၅၃

ကန့်ကွက်နိုင်ကြောင်း အများသိစေရန်ကြေညာခြင်း

ပဲခူးတိုင်းဒေသကြီး၊ ပဲခူးမြို့၊ ဥယျာဉ်မြို့သစ်၊ ရဝ်ကွက်ကြီး(၇)၊ မြေတိုင်း အမှတ်(၁၇)၊ မြေကွက်အမှတ်(၃၀၆)။ (၄ဝ x ၆၇ ဒသမ ၅)လေ အကျယ်အဝန်းရှိ ဗိုလ်ကြီးအေးမြင့် အမည်ဖြင့် ချမှတ်ပေးထားသော ခြံမြေကွက်နှင့် အဆိုပါ ခြံမြေကွက်ပေါ်ရှိ အကျိုးခံစားခွင့်အရပ်ရပ်အားလုံးကို လက်ရှိလက်ဝယ်ထား ရောင်းချပိုင်ခွင့်ရှိပါသည်ဟု တာဝန်ယူအဆိုပြုသည့် ဦးဖြင့်ဧော် (၁၁) ဦးအောင်ကြိုင် ၇/ဒဥန(နိုင်)၁၅၂၁ ထံမှ ကျွန်ပ်မိတ်ဆွေ ဒေါ်ဝင်းဝင်းဌေး (၁၁) ဦးဝင်းမောင် ၁၂/ကတန(နိုင်)၀၃၂၅၂၅ က ဝယ်ယူရန်အတွက် စရန်ငွေ တစ်စိတ်တစ်ဝေသာကို ပေးချေထားပြီး ဖြစ်ပါသည်။ ကန့်ကွက်လိုသူများ ရှိပါက ဤကြေညာပါသည့်ရက်မှစ၍ ခုနစ်ရက်အတွင်း ခိုင်လုံသောအထောက် အထားမူရင်းများနှင့်တကွ ကျွန်ပ်ထံတွင် လာရောက်ကန့်ကွက်နိုင်ကြောင်းနှင့် သတ်မှတ်ရက်ကာလအတွင်း ကန့်ကွက်မည်သူမရှိပါက အရောင်းအဝယ်အား ဥပဒေနှင့်အညီ ပြီးဆုံးသည်အထိ ဆက်လက်ဆောင်ရွက်သွားမည်ဖြစ်ကြောင်း အများသိစေရန် ကြေညာအပ်ပါသည်။

လွှဲအပ်ညွှန်ကြားချက်အရ-

ဦးဧေယျာဘုန်းမောင် (LL.B)	ဒေါ်လှမြတ်သူ (LL.B, D.B.L, D.I.L)
တရားလွှတ်တော်ရှေ့နေ	တရားလွှတ်တော်ရှေ့နေ
(စဉ်-၁၁၄၆၀/၁၀-၁၁-၂၀၁၆)	(စဉ်-၁၄၉၇၃/၁၃-၁၁-၂၀၁၈)

ဖုန်း-၀၉-၄၅၁၄၂၄၄၄

အမှတ်(၄၃၃)၊ မော့ဘက နိ(၁၉)လမ်း၊ ပုဏ္ဏားစုရပ်ကွက်၊ ပဲခူးမြို့

သစ်တောသစ်ပင် ဒို့ချစ်ခင် နှစ်စဉ်စိုက်ပျိုး အလှတိုး

တစ်ဦးတည်းဖြစ်ကြောင်း

ရန်ကုန်တိုင်းဒေသကြီး၊ တိုက်ကြီးမြို့နယ်၊ အခြေခံပညာအလယ်တန်း ကျောင်း(မြို့မ) (၁၂) မှ ဒုတိယအလယ်တန်းပြ ဒေါ်နင်းလွင် ၁၂/တကန (နိုင်)၁၄၉၇၅၂၏ခင်ပွန်းမစ်ချယ်(လ) နှင့် ဦးအင်ဒြားမစ်ချယ်သည် တစ်ဦး တည်း ဖြစ်ပါကြောင်း။

ဦးမစ်ချယ်(လ) (၁)
ဦးအင်ဒြားမစ်ချယ်

ဖောင်းကြွပျောက် လျှောက်ထားခြင်း

ယာဉ်အမှတ် 9P/5375 ၏ ဖောင်းကြွနံပါတ်ပြား ပျောက်ဆုံး၍ ထုတ်ပေးပါရန် လျှောက်ထားလာပါ သဖြင့် ယခင်ဖောင်းကြွ နံပါတ်ပြား ပျက်ပြယ်ပါကြောင်း အများသိစေရန် ကြေညာအပ်ပါသည်။

ကည၊
ခရိုင်ရုံး(မန္တလေးတောင်ပိုင်း)

ယာဉ်မှတ်ပုံတင်စာအုပ် မိတ္တူလျှောက်ထားခြင်း

ယာဉ်အမှတ် 6J/9878, MAZDA BT 50, Pickup(4x4)L(OpenCab) ယာဉ်လက်ဝယ်ရှိသူ ဦးတင်ထွန်း ၉/သပက(နိုင်)၀၁၄၉၆၃ က (ကမ-၃) ပျောက်ဆုံး၍ မိတ္တူထုတ်ပေးရန် လျှောက်ထားလာပါသည်။ ကန့်ကွက် လိုပါက ခိုင်လုံသောအထောက် အထားများဖြင့် ကြော်ငြာသည့်ရက်မှ ရက် ၃၀အတွင်း အောက်ဖော်ပြပါ ရုံးသို့ လူကိုယ်တိုင် လာရောက် ကန့်ကွက်နိုင်ပါသည်။

ကည၊
ခရိုင်ရုံး(မန္တလေးမြောက်ပိုင်း)
မန္တလေးမြို့

ယာဉ်မှတ်ပုံတင်စာအုပ် မိတ္တူလျှောက်ထားခြင်း

ယာဉ်အမှတ် 9V/46462 Trawlergi(Lifan), F/T(4x2) ယာဉ် လက်ဝယ်ရှိသူ ဦးနေဝင်း ၈/စလန (နိုင်)၁၈၄၉၅၅ က (ကမ-၃) ပျောက်ဆုံး၍ မိတ္တူထုတ်ပေးရန် လျှောက်ထားလာပါသည်။ ကန့်ကွက် လိုပါက ခိုင်လုံသောအထောက် အထားများဖြင့် ကြော်ငြာသည့်ရက်မှ ရက် ၃၀အတွင်း အောက်ဖော်ပြပါ ရုံးသို့ လူကိုယ်တိုင် လာရောက် ကန့်ကွက်နိုင်ပါသည်။

ကည၊
ခရိုင်ရုံး(မန္တလေးမြောက်ပိုင်း)
မန္တလေးမြို့

ငြင်းချက်ထုတ်ရန်သမ္မန်စာ
(တရားမကျင့်ထုံး၃၀၆ အမိန့် ၅၊ နည်း၃၀၆ ၂၀)
တောင်ကြီးမြို့နယ်တရားရုံးတော် ၌
၂၀၂၅ ခုနှစ်၊ တရားမကြီးမှုအမှတ် ၁၆၀

ဒေါ်နန်းဆောင်ဖောင်း နှင့် ဦးညီတင်
တရားလို တရားပြိုင်

အမှတ်(၁၄၉)၊ အကွက်ကြီး(၄၄)၊ အေးသာယာမြို့နေ ဦးညီတင် (ယခုနေရပ်ပင်ပစ်ဆသီသူ) သိစေရမည်။

သင့်အပေါ် တရားလို ဒေါ်နန်းဆောင်ဖောင်းက မှတ်ပုံတင်အရောင်း အဝယ်စာချုပ်ချုပ်ဆိုပေးစေလိုမှုနှင့် လျှောက်ထားဖွဲ့ဆိုသည်ကြစ်၍ သင်ကိုယ်တိုင် ဖြစ်စေ၊ သို့တည်းမဟုတ် ၎င်

ဦးစိုးမြင့်
A.G.M မြန်မာ့မီးရထား(ငြိမ်း)
အသက် (၈၈)နှစ်

ရန်ကုန်မြို့နေ ဦးထွန်းလှိုင်-ခေါင်တင်)တို့၏သား၊ ပဲခူးမြို့နေ (ဦးနက်-ခေါ်ကျင်မြိုင်)တို့၏သားသမက်၊ (ဦးအောင်ကျော်-ခေါ်ခင်လှ)၊ (ဦးအောင်မှတ်-ခေါ်လှကြည်)၊ (ဦးကျော်ဇံ)-ခေါ်ခင်ခင်လှ၊ ဦးရွှေဘာ-(ခေါ်သန်းသန်း)တို့၏ညီမောင်၊ ရန်ကုန်မြို့၊ ဒဂုံမြို့သစ်(မြောက်ပိုင်း) မြို့နယ်၊ (၂၈)ရပ်ကွက်၊ အောင်သီရိလမ်း၊ အိမ်အမှတ်(၅၉)နေ ခေါ်သန်းကြယ်(အထက-ငြိမ်း)၏ခင်ပွန်း၊ ခေါ်အိအိစိုး၊ ခေါ်မြတ်သီတာစိုး၊ ခေါ်ငယ်ယီဦး၊ ဦးရဲမြတ်စိုးတို့၏ဖခင် (ဦးစိုးမြင့်)သည် ၇-၁၁-၂၀၂၅ ရက်(သောကြာနေ့)တွင် ဘဝစစ်ပါးသို့ ကူးပြောင်းသွားပါသဖြင့် ၈-၁၁-၂၀၂၅ ရက် (စနေနေ့)တွင် ရေဝေးသုသာနံ၌ မီးသင်္ဂြိုဟ်ပြီးစီးပါ ကြောင်း အသိပေးအပ်ပါသည်။

ကျန်ရစ်သူမိသားစု

ဒေါ်မေညွန့်လှိုင်(ထားဝယ်)
အသက်(၈၅)နှစ်

ရန်ကုန်တိုင်းဒေသကြီး၊ ဒဂုံမြို့သစ်(မြောက်ပိုင်း)မြို့နယ်၊ (၃၂)ရပ်ကွက်၊ ပြည်သာယာ(၂)လမ်း၊ အမှတ်(၇၃၆)နေ (ဝဏ္ဏကျော်ထင် ဦးထွန်းလှိုင်-ဒေါ်အေးလွှဲ) တို့၏သမီး၊ (စင်အုန်းဖေ-ဒေါ်မိ)တို့၏ချွေးမ၊ (ဦးသန်းဝေ)၏ချစ်လင်ဖွားသောဇနီး၊ (ဦးဘသင်းစိန်-ခေါ်စိန်မြိုင်)၊ (ဦးစိမ်းမောင်-ခေါ်တင်လှ)၊ (ဦးသိန်းအောင်-ခေါ်စိန်ကြည်)၊ (ခေါ်နီနီလှိုင်)၊ (ဦးလှတင်-ခေါ်ခင်နွယ်ရီ)၊ (ဦးသန်းစိန်-ခေါ်ဧရိုလှိုင်)၊ (ဦးဖေဝင်း-ခေါ်သန်းသန်းလှိုင်)၊ (ဦးသိန်းမြင့်-ခေါ်ရွှေပန်)တို့၏ညီမ၊ ဦးဂွမ်လိုက်-ခေါ်မစန်လှိုင်တို့၏ အစ်မ၊ ဦးကြည်ဖြူ-ခေါ်ဝေါ်သန်းဝေ၊ ဦးရန်နိုင်သန်းဝေ၊ ဦးအောင်လှိုင်သန်းဝေ-ဒေါ်နန်းထွေးမမ်းတို့၏မိခင်၊ မမြတ်နိုးကြည်ဖြူမောင်ထူးနန္ဒ အောင်၊ စိုင်းပိန်းဝ၊ မောင်ကောင်းဆက်သီဟတို့၏ ချစ်လင်ဖွားသောအဘွား၊ တူ၊ တူမ ၃၇ ယောက်တို့၏အဘေါ် ဒေါ်မေညွန့်လှိုင်(ထားဝယ်)သည် ၈-၁၁-၂၀၂၅ရက် (စနေနေ့)နံနက် ၅နာရီတွင် (၉၆)ပါးသောရောဂါဖြင့် ဘဝတစ်ပါးသို့ ကွယ်လွန် အနိန္တရောက်ရှိသွားပါသဖြင့် ကြင်းကျန်ရစ်သောရဝါကလာပ်ကို ၁၀-၁၁-၂၀၂၅ ရက် (တနင်္လာနေ့)မွန်းလွဲ ၁:၃၀နာရီတွင် ရေဝေးသုသာနံခန်းမသေ့ဝိုဏော်ဝ မီးသင်္ဂြိုဟ်ဆည်ဖြစ်ပါကြောင်း ရပ်ဝေး၊ ရပ်နီးမှ ဆွေမျိုးမိတ်သင်္ဂဟများအားအသိပေး အကြောင်းကြားအပ်ပါသည်။

ကျန်ရစ်သူမိသားစု

အထူးဝမ်းနည်းကြေကွဲခြင်း
ဦးစိုးမြိုင်
ရွှေတိဂုံစေတီတော် ဘဏ္ဍာတော်ထိန်းဂေါပကအဖွဲ့ဝင်ဟောင်း
အသက်(၇၄)နှစ်

ရွှေတိဂုံစေတီတော် ဘဏ္ဍာတော်ထိန်းဂေါပကအဖွဲ့ဝင်ဟောင်း ဦးစိုးမြိုင်သည်(ဖ-၁၁-၂၀၂၅)ရက်တွင် ကွယ်လွန်သွားကြောင်း သိရှိရပါသဖြင့် ကျန်ရစ်သူမိသားစုနှင့် ထပ်တူထပ်မျှ ဝမ်းနည်းကြေကွဲရပါသည်။

ရွှေတိဂုံစေတီတော် ဘဏ္ဍာတော်ထိန်းဂေါပကအဖွဲ့

ငြင်းချက်ထုတ်ရန်ဆင့်စာ
(တရားမကျင့်ထုံးဥပဒေအမိန့် ၅၁ နည်းဥပဒေ ၂၀)
ချမ်းမြသာစည်မြို့နယ်တရားရုံး
၂၀၂၅ ခုနှစ်၊ တရားမကြီးမှုအမှတ်- ၂၅၁

ဒေါ်သဲအူ — နှင့် — ဦးသန်းညွန့် (ငင်းဈေးထူးကိုယ်စားလှယ် စာရေးသူ ဒေါ်သောင်းရင်)
တရားလို — တရားပြိုင်

မန္တလေးတိုင်းဒေသကြီး၊ချမ်းမြသာစည်မြို့နယ်၊အကွက်အမှတ် (မမ-၁၉/၁၀)၊ မြရည်နန္ဒာရပ်ကွက်နေ ဦးသန်းညွန့် (ငင်း၏ အထူးကိုယ်စားလှယ်စာရေးသူ ဒေါ်သောင်းရင် (၁၁) ဦးဖိုးမင်း) ယခုနေရပ်လိပ်စာမသိ) သိစေရမည်။

သင့်အပေါ် တွင် တရားလို ဒေါ်သဲအူက မန္တလေးမြို့၊ ချမ်းမြသာစည်မြို့နယ်၊ ထွန်တိုးရပ်ကွက်၊ အကွက်အမှတ်(ဖ-၃)၊ ဦးပိုင် အမှတ် (၉၀)၊ ဧရိယာ (၀.၈၅)ဧက အကျယ်အဝန်း ရှိ မြေကွက်ရောင်းဝယ်မှုအား မှတ်ပုံတင်အရောင်းအဝယ် စာချုပ် ချုပ်ဆိုပေးစေလိုမှု လျှောက်ထားခဲ့ဆိုချက်ရှိသည်ဖြစ်၍ သင်ကိုယ်တိုင် ဖြစ်စေ၊ သို့တည်းမဟုတ် ၎င်းအမှန့်စစ်လျှင်း၍ အရေးကြီးသည့် စကားအရပ်ရပ် တို့ကို ချေပပြောဆို နိုင်သူ သင်၏ကိုယ်စားလှယ်အခွင့်အမိန့်အရ ရှေ့နေနှင့် ဖြစ်စေ၊ သို့တည်းမဟုတ် ၎င်းအမှန့်စစ်ဆိုင်သည့် အချက်များကို ချေပပြောဆိုနိုင်သူ တစ်ဦးတစ်ယောက် ၎င်းရှေ့နေနှင့်ပါစေ၍ ဖြစ်စေ ၂၀၂၅ ခုနှစ်၊ နိုဝင်ဘာလ ၂၀ ရက်၊ (၁၃၈၇ ခုနှစ်)၊ နတ်တော်လဆန်း ၁ ရက်) မွန်းမတည့်မီ (၁၀:၀၀)နာရီတွင် အထက်က အမည်ရေးသားပါရှိသူ တရားလိုခွဲဆိုချက်ကို ထုချေရှင်းလင်းရန်တရားရုံး သို့ လာရောက်ရမည်။ ၎င်းပြင် သင်သိစေသည်မှာ အထက်ကဆိုခဲ့သည့်ရက်တွင် သင်မလာ မရောက်ပျက်ကွက်ခဲ့လျှင် သင့်ကွယ်ရာတွင် ငြင်းချက်များကို ထုတ်ပေး လိမ့်မည်။ ၎င်းပြင် တရားလိုက ကြည့်ရှုလိုသည့် စာချုပ်စာတမ်းများနှင့် သင်က ထုချေတင်ပြအမှီပြုလိုသည့် စာချုပ်စာတမ်း အစရှိသည်တို့ကို သင်နှင့်အတူ ယူဆောင်လာရမည်။ သို့တည်းမဟုတ် သင်၏ကိုယ်စားလှယ်ရှေ့နေလက်တွင် ထည့်အပ်ပို့လိုက်ရမည်။ သင်က ထုချေလွှာတင်သွင်းလိုလျှင် အမှုမဆိုင်မီလေးရက် က တင်သွင်းရမည်။

၂၀၂၅ ခုနှစ်၊ နိုဝင်ဘာလ (၆) ရက် ဤရုံးတံဆိပ်ရိုက်နှိပ်၍ ကျွန်ုပ်လက်မှတ် ရေးထိုးထုတ်ပေးလိုက်သည်။

(သင်းသင်းလှိုင်)
တွဲဖက်မြို့နယ်တရားသူကြီး(၃)
ချမ်းမြသာစည်မြို့နယ်တရားရုံး

ငြင်းချက်ထုတ်ရန်ဆင့်စာ
(တရားမကျင့်ထုံးဥပဒေအမိန့် -၅၁ နည်းဥပဒေ -၂၀)
ချမ်းမြသာစည်မြို့နယ်တရားရုံး
၂၀၂၅ ခုနှစ်၊ တရားမကြီးမှုအမှတ်- ၂၅၀

ဒေါ်ထက်ထက်အောင် — နှင့် — ဦးဟန်ကွန့် (ကိုယ်စားလှယ်)
တရားလို — တရားပြိုင်

မန္တလေးမြို့၊ ချမ်းမြသာစည်မြို့နယ်၊ အကွက်(မမ-၅/၂၀)၊ မြရည်နန္ဒာ ရပ်ကွက်နေ ဦးဟန်ကွန့်(ဘ)ဦးဆောင်း (ယခု နေရပ်လိပ်စာမသိ)သိစေရမည်။

သင့်အပေါ်တွင် တရားလို ဒေါ်ထက်ထက်အောင်က မန္တလေးမြို့၊ ချမ်းမြသာစည်မြို့နယ်၊ ထွန်တိုးရပ်ကွက်၊ အကွက်အမှတ်(ဇ-၁၄)၊ ဦးပိုင်အမှတ်(၁၄)၊ ဧရိယာ(၀.၀၅)ဧက အကျယ်အဝန်းရှိ ဂရန်မြေကွက်၏ အနေကဲဘက်ခြမ်း (၂၁၊၆၆)မေ အကျယ်အဝန်းရှိ မြေကွက်ရောင်းဝယ်မှုအား မှတ်ပုံတင်အရောင်းအဝယ် စာချုပ် ချုပ်ဆိုပေးစေလိုမှု လျှောက်ထားခဲ့ဆိုချက်ရှိသည်ဖြစ်၍ သင်ကိုယ်တိုင် ဖြစ်စေ၊ သို့တည်းမဟုတ် ၎င်းအမှန့်စစ်လျှင်း၍ အရေးကြီးသည့် စကားအရပ်ရပ် တို့ကို ချေပပြောဆို နိုင်သူ သင်၏ကိုယ်စားလှယ်ရှေ့နေနှင့် ဖြစ်စေ၊ သို့တည်းမဟုတ် ၎င်းအမှန့်စစ်ဆိုင်သည့်အချက်များကို ချေပပြောဆိုနိုင်သူ တစ်ဦးတစ်ယောက် ၎င်းရှေ့နေနှင့်ပါစေ၍ ဖြစ်စေ ၂၀၂၅ ခုနှစ်၊ နိုဝင်ဘာလ ၂၇ ရက်(၁၃၈၇ ခုနှစ်၊ နတ်တော်လဆန်း ၈ ရက်) မွန်းမတည့်မီ(၁၀:၀၀)နာရီတွင် အထက်ကအမည်ရေးသားပါရှိသူ တရားလိုခွဲဆိုချက်ကို ထုချေရှင်းလင်းရန်တရားရုံး သို့ လာရောက်ရမည်။ ၎င်းပြင်သင်သိစေသည်မှာ အထက်ကဆိုခဲ့သည့်ရက်တွင် သင်မလာ မရောက်ပျက်ကွက်ခဲ့လျှင် သင့်ကွယ်ရာတွင် ငြင်းချက်များကို ထုတ်ပေး လိမ့်မည်။ ၎င်းပြင် တရားလိုက ကြည့်ရှုလိုသည့် စာချုပ်စာတမ်းများနှင့် သင်က ထုချေတင်ပြအမှီပြုလိုသည့် စာချုပ်စာတမ်း အစရှိသည်တို့ကို သင်နှင့်အတူ ယူဆောင်လာရမည်။ သို့တည်းမဟုတ် သင်၏ကိုယ်စားလှယ်ရှေ့နေလက်တွင် ထည့်အပ်ပို့လိုက်ရမည်။ သင်က ထုချေလွှာတင်သွင်းလိုလျှင် အမှုမဆိုင်မီလေး ရက်က တင်သွင်းရမည်။

၂၀၂၅ ခုနှစ်၊ နိုဝင်ဘာ(၆)ရက် ဤရုံးတံဆိပ်ရိုက်နှိပ်၍ ကျွန်ုပ်လက်မှတ် ရေးထိုးထုတ်ပေးလိုက်သည်။

(လှမျိုးလွင်)
တွဲဖက်မြို့နယ်တရားသူကြီး(၂)
ချမ်းမြသာစည်မြို့နယ်တရားရုံး

ဖောင်းကြွန်ပါတ်ပြားပျောက်လျှောက်ထားခြင်း

ယာဉ်အမှတ် 4G/2933 ၏ ဖောင်းကြွန်ပါတ်ပြား ပျောက်ဆုံး၍ ထုတ်ပေးရန် လျှောက်ထားလာပါသဖြင့် ယခင်ဖောင်းကြွန်ပါတ်ပြား ပျက်ပြယ်ပါကြောင်း အများသိစေရန် ကြော်ငြာအပ်ပါသည်။

ကည နေ၊ခရိုင်ရုံး(တောင်ဝူ)

ကန့်ကွက်နိုင်ကြောင်းကြေညာခြင်း

၁ကျိုးထာသီရိမြို့၊ ၁ကျိုးထာသီရိရပ်ကွက်၊ မြေတိုင်းရုံးကွက်အမှတ် (၉/၁ကျိုးထာသီရိတောင်ရပ်)၊ မြေကွက်အမှတ် (၁-၃၁၈၂၈)၊ မြေဧရိယာ(၀.၁၄၆)ဧက ရှိ ဒေါ်ကလျာမင်း (၁၁)ဦးလွမ်း ၉/ပသက(နိုင်ငံ)၀စုလ၀၉၀ အမည်ပေါက် နှစ် (၃၀) မြောင်းစာချုပ်မြေကွက်ကို ဒေါ်ကလျာမင်းမှ ဒေါ်သန္တာထွန်း(၁၁)ဦးကြည်စိန်၅ ၇/ရတန(နိုင်ငံ)၀စုလ၀၆၆နှင့် အရောင်းအဝယ်မှတ်ပုံတင်စာချုပ်ဆိုရန် မြေပုံ၊ မြေရာဇဝင်ရေးကူးခွင့် လျှောက်ထားလာပါသဖြင့် ကန့်ကွက် လိုသူများအနေဖြင့် တရားဝင်ပိုင်ဆိုင်မှုစာချုပ်စာတမ်းများ၊ တရားရုံးအမိန့်ဒီကရီများ၊ အထောက် အထားနိုင်လုံစွာ တင်ပြ၍ နေပြည်တော်စည်ပင် သာယာရေးကော်မတီ၊ မြို့ပြစီမံ ကိန်း၃ခွဲမြေစီမံခန့်ခွဲမှုဌာနသို့ ဤကြေညာချက်ပါရှိသည့်ရက်မှစ၍ (၁၅)ရက် အတွင်း လာရောက်ကန့်ကွက်နိုင်ကြောင်းနှင့် သတ်မှတ်ကာလအတွင်း ကန့်ကွက်မှု မရှိပါက ဌာနဓာတ်လုပ်ထုံးလုပ်နည်းများနှင့်အညီ မြေပုံ၊ မြေရာဇဝင် လျှောက်ထား လာမှုအား ဆက်လက်ဆောင်ရွက်သွားမည်ဖြစ်ကြောင်း အသိပေးကြေညာလိုက် သည်။

မြို့ပြစီမံကိန်းနှင့်မြေစီမံခန့်ခွဲမှုဌာန
နေပြည်တော်စည်ပင်သာယာရေးကော်မတီ

ကန့်ကွက်နိုင်ကြောင်း အများသိစေရန်ကြေညာခြင်း

ရန်ကုန်တိုင်းဒေသကြီး၊ သာကေတမြို့နယ်၊ ကြယ်စင်မြို့တော်အိမ်ရာ စီမံကိန်းအတွင်းရှိ Estella Townhouses မြေနှင့်အဆောက်အအုံအမှတ် (၅၇၂ဘီ) လမ်းအမည် (Lane-8)၊ ခန့်မှန်းမြေဧရိယာ (၁၂၁၀) စတုရန်းပေ၊ ခန့်မှန်းအဆောက်အအုံ ဧရိယာ (၁၂၇၇) စတုရန်းပေရှိ မြေနှင့်အဆောက်အအုံ တွင် ဆက်ဝင်တွယ်ကပ်လျက်ရှိသော အကျိုးခံစားခွင့် အရပ်ရပ်တို့အား ရောင်းချပိုင်ခွင့်ရှိသည်ဟု ဒေါ်ဆုသက်ထွေး(၁၂/ဥကမ(နိုင်ငံ) ၁၉၀၅၆၉) ထံမှ အပြီးအပြတ်ဝယ်ယူရန် စရန်ငွေတစ်စိတ်တစ်ဒေသကို ပေးချေထား ပြီးဖြစ်ပါသည်။ ဖော်ပြပါကိစ္စနှင့်စပ်လျဉ်း၍ ကန့်ကွက်လိုသူများရှိပါက ကျွန်ုပ်ထံသို့နိုင်လုံသော စာချုပ်စာတမ်းများနှင့်အတူ ယခုကြော်ငြာပါသည့် ရက်မှစ၍ (၇)ရက်အတွင်း လာရောက်ကန့်ကွက်နိုင်ပါသည်။ ယင်းရက် ကျော်လွန်၍ ကန့်ကွက်မည်သူမရှိပါက အရောင်းအဝယ်ကို ဥပဒေနှင့်အညီ ပြီးမြောက်သည်အထိ ဆက်လက်ဆောင်ရွက်သွားမည်ဖြစ်ကြောင်း အများ သိစေရန် ကြေညာအပ်ပါသည်။

ဒေါ်ခွန်ခွန်ဝင်း ၁၂/ပဘတ(နိုင်ငံ)၀၀၀၃၃၀
ဖုန်း-၀၉-စစ၀၀၀၅၄၆၉

ကန့်ကွက်နိုင်ကြောင်း အများသိစေရန်ကြေညာခြင်း

ရန်ကုန်တိုင်းဒေသကြီး၊ ဒဂုံမြို့သစ်(မြောက်ပိုင်း)မြို့နယ်၊ (၃၉-အေ) ရပ်ကွက်၊ မေတ္တာလမ်း၊ မြေကွက်အမှတ်-၄၀၅) တိုက်အမှတ်(၁၂)၊ စတုဒ္ဓထပ်၊ ၅-လွှာ(ညာဘက်မြမ်း) (၁၇'x၅၄')ကျယ်ဝန်းနေသတိုက်ခန်းအပေါ် ယင်းတိုက် ခန်းနှင့်သက်ဆိုင်သည့် အကျိုးခံစားခွင့် အရပ်ရပ်အားလုံးတို့အား လက်ရှိပိုင်ဆိုင် ပြီး၊ တရားဝင်လွှဲပြောင်း ရောင်းချပိုင်ခွင့် ရှိကြောင်း၊ အရွယ်အရင်းကင်းရှင်းကြောင်း ဝန်ခံကတိပြုသူများဖြစ်ကြသော ဦးသီဟကျော်ခိုင် (၁၃/ဝလန(နိုင်ငံ)၀၇၂၃၃) ထံမှ ကျွန်ုပ်တို့၏မိဘဆွေများဖြစ်ကြသော ဦးဖုန်းပြည့်စုံနှင်းနှင့် (၁/ရကန(နိုင်ငံ) ၀၈၉၂၃၀) ဒေါ်ခင်ကောင်းမြတ် (၁/ရကန (နိုင်ငံ)၀၈၉၂၃၀)တို့က အပြီးအပိုင် လွှဲပြောင်းဝယ်ယူရန် စရန်ငွေပေးချေထားပြီး ဖြစ်ပါသည်။ အထက်ပါ အရောင်း အဝယ်ကိစ္စနှင့်ပတ်သက်၍ ပိုင်ရေးဆိုင်ခွင့်ရှိသူဆည်သူမဆို ဤကြော်ငြာပါသည့် ရက်မှစ၍ (၇)ရက်အတွင်း ခိုင်လုံသောစာချုပ်စာ တမ်းမူရင်းများနှင့်တကွ ကျွန်ုပ်တို့ထံသို့ လာရောက်ကန့်ကွက် နိုင်ပါသည်။ သတ်မှတ်ရက်ကျော်လွန်ပြီး နောက်ပိုင်း၊ ကန့်ကွက်မည်သူမရှိပါက အရောင်းအဝယ်ကို ဥပဒေနှင့်အညီ ဆက်လက် ဆောင်ရွက်သွားမည်ဖြစ်ကြောင်း အများသိစေရန် ကြေညာအပ်ပါသည်။

လွှဲအပ်ညွှန်ကြားချက်အရ -
ဒေါ်စုစုခိုင် (LL.B) (စဉ်-၁၁၅၇)
ဒေါ်ခင်စောသိန်း (LL.B) (စဉ်-၁၃၂၀၆)
ဒေါ်သိမ်ယသူလီ (LL.B, LL.M) (စဉ်-၅၆၈၈၇)
တရားလွှတ်တော်ရှေ့နေများ
အထက်တန်းရှေ့နေ
တိုက်(၁၀/၁၂)၊ ပထမထပ်၊ အခန်း(၁၀၄/H)၊ ၃၅-လမ်း(အောက်)၊ ကျောက်တံတားပေါ်
မြို့နယ်၊ ရန်ကုန်တိုင်းဒေသကြီး၊ ဖုန်း-၀၉-၄၄၃၁၆၉၉၊ ၀၉-၇၃၀၂၆၁၉

ကန့်ကွက်နိုင်ပါကြောင်း အများသိစေရန်ကြေညာခြင်း

ရန်ကုန်တိုင်းဒေသကြီး၊ သာကေတမြို့နယ်၊ မြေတိုင်းရုံးကွက်အမှတ်(၄)၊ လူနေရပ်ကွက်အမှတ်(၃)၊ မြေကွက်အမှတ်-၆၈၀/က၊ ဒေါ်စေနီးနစ်(၁/ သကတ(နိုင်ငံ)၀၀၇၂၀၀)အမည်ပေါက်နှစ်(၆၀) မြောင်းဂရန်မြေအကျယ် (၂၀၀၆×၆၀၀၆)(တစ်နည်းအားဖြင့်)အမှတ်-၆၈၀/က၊ အောင်သစ္စာ(၆)လမ်းအနောက်၊ ၄/တောင်ရပ်ကွက်၊သာကေတမြို့နယ်ရှိမြေနှင့်မြေပေါ်ရှိအဆောက်အအုံအပါ အဝင် အကျိုးခံစားခွင့်အရပ်ရပ်အား တရားဝင်ရောင်းချခွင့်ရှိသူဟု အဆိုပြုသူ ဒေါ်ခင်ဌေးခြေ(၁/သကတ(နိုင်ငံ)၇၇၃၃၀၈)ထံမှ ဦးနေဝေထွန်း(၁/သကတ(နိုင်ငံ) ၀၁၅၈/၆)က သဘောရိုးဖြင့် ယုံကြည်သောကြောင့် ဝယ်ယူရန် အတွက် စရန်ငွေ ပေးချေထားပြီးဖြစ်ပါသည်။

အဆိုပါအရောင်းအဝယ်အား ကန့်ကွက်လိုပါက ဤကြော်ငြာပါသည့်ရက်မှစ၍ (၇)ရက်အတွင်း တရားဝင်ခိုင်လုံသောစာရွက်စာတမ်းအထောက်အထားမူရင်း များဖြင့် ကျွန်ုပ်တို့ထံကန့်ကွက်နိုင်ပါကြောင်းနှင့် သတ်မှတ်ရက် ပြည့်သည်အထိ ကန့်ကွက်ခြင်းမရှိပါက အရောင်းအဝယ်အား ဥပဒေနှင့်အညီ ဆက်လက်ဆောင်ရွက် သွားမည်ဖြစ်ကြောင်း အများသိစေရန် ကြေညာအပ်ပါသည်။

လွှဲအပ်ညွှန်ကြားချက်အရ
ဒေါ်ခင်ခက်ခက်နီလသိုင်သစ်ဖြင့် (LL.B) (စဉ်-၁၂၉၆၆/၂၀၁ဂ)
ဦးရဲမြင့်အောင် (LL.B) (စဉ်-၄၁ဂ၀၃/၂၀၁ဂ)
(တရားလွှတ်တော်ရှေ့နေ)
ဒေါ်တင်ခေမျိုး (LL.B) (စဉ်-၄၅၂၆/၂၀၁ဂ)
(အထက်တန်းရှေ့နေများ)
အမှတ်-၈၉၉/ပထမထပ်၊ မြင်တော်သာလမ်းမကြီး၊ ၄/မြောက်ရပ်ကွက်၊
သာကေတမြို့နယ်၊ ရန်ကုန်တိုင်းဒေသကြီး။
ဖုန်း-၀၉-၄၂၀၀၈၀၁၁၂ ၊ ၀၉-၄၄၃၁၆၇၀၅

ကန့်ကွက်နိုင်ပါကြောင်း အများသိစေရန်ကြေညာခြင်း

ရန်ကုန်တိုင်းဒေသကြီး၊ ဒဂုံမြို့သစ်(မြောက်ပိုင်း)မြို့နယ်၊ (ဂ)ရပ်ကွက်၊ ပြည်သာယာ(၂)လမ်း၊ အမှတ်(၇၃၆)နေ (ဝဏ္ဏကျော်ထင် ဦးထွန်းလှိုင်-ဒေါ်အေးလွှဲ) တို့၏သမီး၊ (စင်အုန်းဖေ-ဒေါ်မိ)တို့၏ချွေးမ၊ (ဦးသန်းဝေ)၏ ချစ်လင်ဖွားသောဇနီး၊ (ဦးဘသင်းစိန်-ခေါ်စိန်မြိုင်)၊ (ဦးစိမ်းမောင်-ခေါ်တင်လှ)၊ (ဦးသိန်းအောင်-ခေါ်စိန်ကြည်)၊ (ခေါ်နီနီလှိုင်)၊ (ဦးလှတင်-ခေါ်ခင်နွယ်ရီ)၊ (ဦးသန်းစိန်-ခေါ်ဧရိုလှိုင်)၊ (ဦးဖေဝင်း-ခေါ်သန်းသန်းလှိုင်)၊ (ဦးသိန်းမြင့်-ခေါ်ရွှေပန်)တို့၏ ညီမ၊ ဦးဂွမ်လိုက်-ခေါ်မစန်လှိုင်တို့၏ အစ်မ၊ ဦးကြည်ဖြူ-ခေါ်ဝေါ်သန်းဝေ၊ ဦးရန်နိုင်သန်းဝေ၊ ဦးအောင်လှိုင်သန်းဝေ-ဒေါ်နန်းထွေးမမ်းတို့၏မိခင်၊ မမြတ်နိုးကြည်ဖြူမောင်ထူးနန္ဒ အောင်၊ စိုင်းပိန်းဝ၊ မောင်ကောင်းဆက်သီဟတို့၏ ချစ်လင်ဖွားသောအဘွား၊ တူ၊ တူမ ၃၇ ယောက်တို့၏အဘေါ် ဒေါ်မေညွန့်လှိုင်(ထားဝယ်)သည် ၈-၁၁-၂၀၂၅ရက် (စနေနေ့)နံနက် ၅နာရီတွင် (၉၆)ပါးသောရောဂါဖြင့် ဘဝတစ်ပါးသို့ ကွယ်လွန် အနိန္တရောက်ရှိသွားပါသဖြင့် ကြင်းကျန်ရစ်သောရဝါကလာပ်ကို ၁၀-၁၁-၂၀၂၅ ရက် (တနင်္လာနေ့)မွန်းလွဲ ၁:၃၀နာရီတွင် ရေဝေးသုသာနံခန်းမသေ့ဝိုဏော်ဝ ပြီးဆောင် မီးသင်္ဂြိုဟ်ဆည်ဖြစ်ပါကြောင်း ရပ်ဝေး၊ ရပ်နီးမှ ဆွေမျိုးမိတ်သင်္ဂဟများအားအသိပေး အကြောင်းကြားအပ်ပါသည်။

ကျန်ရစ်သူမိသားစု

ကန့်ကွက်နိုင်ကြောင်း အများသိစေရန်ကြေညာခြင်း

ရန်ကုန်တိုင်းဒေသကြီး၊ ဒဂုံမြို့သစ်(မြောက်ပိုင်း)မြို့နယ်၊ (ဂ)ရပ်ကွက်၊ ကွင်းအမှတ်နှင့်အမည်(၄/ မိသားရပ်)၊ ဦးပိုင်အမှတ်(၁၈၀)၊ မြေဧရိယာ(၀.၁၁၀)ဧကရှိမြေကွက်သည် မူလက ဒေါ်အားနန် အမည်ဖြင့် (၁၉-၁၁-၂၀၁၈)ရက်အထိ (၁၅)နှစ် မြောင်းဂရန်ရရှိခဲ့ပါသည်။ ဂရန်ရှိသည် ဒေါ်အားနန်နှင့် ခင်ပွန်း ဦးပါကောဖ(၂)ဦးသည်ကွယ်လွန်သွားခဲ့ပြီးဖြစ်၍ သင်၏သား/ သမီးများဖြစ်သည့် ဒေါ်လယ်မယ်နား၊ ဒေါ်လစ္စနား(၂)ဦးတို့က တရားဝင်မှတ်ပုံတင်စာချုပ်ဖြင့် အမွေဆက်ခံပိုင်ဆိုင်ခဲ့ပြီး အမွေဆိုင် (၂)ဦးအနက် ဒေါ်လစ္စနားက (၉-၁၀-၂၀၂၅)ရက်နွဲ့ပေါ်ရောဂါဖြင့်ကွယ်လွန်ခဲ့ပြီး ၃ရက်ခန့်ကြာ ဒေါ်လယ်မယ်နား ၁/တနန(နိုင်ငံ)၀၀၆၄၂၄ ထံသို့ အပြီးအပိုင်စွန့်လွှတ်ပေးခဲ့ပါသည်။ ယခုအခါ အဆိုပါမြေကြက်အား ဒေါ်လယ်မယ်နား အမည်ဖြင့် မြေဌားဂရန်(အမည်ပြောင်း)လျှောက်ထားမှုအပေါ် ကျိုးကြောင်းဖော်ပြချက်မိုင်ဝဲလ်ဖွဲ့ကန့်ကွက်တင်ပြသူ မည်သူမဆို ယခုကြော်ငြာစာပါသည့်ရက်မှစ၍ (၁၅) ရက်ပြည့်မြောက်သည့်ရက်အထိ မြစ်ကြီးနား ခရိုင်အထွေထွေအုပ်ချုပ်ရေးဦးစီးဌာနသို့ လာရောက်ကန့်ကွက်နိုင်ပါကြောင်း နှင့်ကန့်ကွက်သူမရှိပါကလျှောက်ထားမှု အား လုပ်ထုံးလုပ်နည်း ညွှန်ကြားချက်များနှင့်အညီ ဆက်လက်ဆောင်ရွက်သွားမည်ဖြစ်ပါကြောင်း အများသိစေရန်ကြော်ငြာ အပ်ပါသည်။

ကော်လိတ္တော်အရာရှိ
ခရိုင်အထွေထွေအုပ်ချုပ်ရေးဦးစီးဌာန၊ မြစ်ကြီးနားမြို့

အမည်မှန်

လယ်ဝေးမြို့၊ အမက၊ ဗွက်ကြီးရိုး၊ G-5 မှ မအိမ်ရွှေစင်လင်း(ဘ) ဦးဇော်လင်း၏ အမည်မှန်မှာ မအိမ်ရွှေဇင်လင်း ဖြစ်ပါကြောင်း။

ဖခင်အမည်မှန်

ပြည်ထောင်စုနယ်မြေ၊ နေပြည်တော်၊ ပျဉ်းမနားမြို့နယ်၊ အလက မင်္ဂလာဈေးရှေ့ Grade-7 (B) မှ မောင်လမင်းခန့်၏ ဖခင် အမည်မှန်မှာ ဦးနေသူရိန်ထွန်း ၉/ပမန(နိုင်ငံ)၁၆၉၇၉၁ ဖြစ်ပါ ကြောင်း။

ဖခင်အမည်မှန်

မြစ်ကြီးနားမြို့၊ မနေခရတနာ ကိုယိုင်အထက်တန်းကျောင်း Grade-9 မှ မခေါ်ရာ၏ ဖခင် အမည်မှန်မှာ ဦးမလန်မာနော် ၁/ပမန(နိုင်ငံ)၀၅၇၉၉၈ ဖြစ်ပါ ကြောင်း။

မွေးသက္ကရာဇ်အမှန်

ဦးခေါင်ဟောင်း၏ သား၊ မြစ်ကြီးနားမြို့၊ မြို့သစ်ကြီး ရပ်ကွက်၊ အမှတ်(၁၂/၃၃၁)နေ ဦးစိုင်းမင်းအောင် ၁/မကန(နိုင်ငံ) ၁၂၈၇၅၅၏ မွေးသက္ကရာဇ်အမှန် မှာ ၁၅-၁၂-၁၉၈၀ ဖြစ်ပါ ကြောင်း။

ယာဉ်မှတ်ပုံတင်စာအုပ် မိတ္တူပျောက်ထားခြင်း

ယာဉ်အမှတ် 31W/72931 ယာဉ်လက်ဝယ်ရှိသူ ဦးအေးလွင် ၇/အတန(နိုင်ငံ)၀၁၉၀၀၆(ကမ-၃) ပျောက်ဆုံး၍ မိတ္တူထုတ်ပေးရန် လျှောက်ထားလာပါသည်။ ကန့်ကွက်လိုပါက နိုင်ငံလုံသောအထောက်အထားများဖြင့် ကြော်ငြာသည့်ရက်မှ ရက် ၃၀ အတွင်း အောက်ဖော်ပြပါရုံးသို့ လူကိုယ်တိုင်လာရောက်ကန့်ကွက် နိုင်ပါသည်။

ကည နေ၊ခရိုင်ရုံး(တောင်ဝူ)

ယာဉ်မှတ်ပုံတင်စာအုပ် မိတ္တူပျောက်ထားခြင်း

ယာဉ်အမှတ် 15W/97833, Honda Wave-125 ယာဉ်လက်ဝယ်ရှိသူ ဒေါ်နန်းခွဲ, ၁၃/တခလ(နိုင်ငံ) ၀၀၉၈၆ငြား(ကမ-၃)ပျောက်ဆုံး၍ မိတ္တူထုတ်ပေးရန် လျှောက်ထား လာပါသည်။ ကန့်ကွက်လိုပါက ခိုင်လုံသောအထောက်အထားများ ဖြင့် ကြော်ငြာသည့်ရက်မှ ရက် ၃၀ အတွင်း အောက်ဖော်ပြပါရုံးသို့ လူကိုယ်တိုင် လာရောက်ကန့်ကွက် နိုင်ပါသည်။

ကည နေ၊ခရိုင်ရုံး(တာချီလိတ်)

ကန့်ကွက်နိုင်ပါသည်

ယာဉ်အမှတ် 74W/29257 ယာဉ်လက်ဝယ်ရှိသူ ဦးဌေးမြိုင် ၉/ ကဆန(နိုင်ငံ)၀၁၆၇၈၅ က(ကမ-၃) ပျောက်ဆုံး၍ မိတ္တူထုတ်ပေးရန် လျှောက်ထားလာပါသည်။ ကန့်ကွက်လိုပါက ခိုင်လုံသော အထောက်အထားများဖြင့် ကြော်ငြာသည့်ရက်မှ ရက် ၃၀ အတွင်း ကုန်းလမ်းပို့ဆောင်ရေး ညွှန်ကြားမှု ဦးစီးဌာန၊ ခရိုင်ရုံး(ကျောက်ဆည်) သို့ လူကိုယ်တိုင်လာရောက် ကန့်ကွက်နိုင်ပါသည်။

ကည နေ၊
ခရိုင်ရုံး(ကျောက်ဆည်)

❖ အနာဂတ်တိုင်းပြည်အတွက် စိတ်ဓာတ်စည်းကမ်းကောင်းမွန်သည့်၊ အရည်အသွေးပိုမိုကောင်းမွန်သည့် လူသားအရင်းအမြစ်ကောင်းများ မွေးထုတ်ပေးနိုင်ရေး ဆရာ၊ ဆရာမများအနေဖြင့် ကြိုးပမ်းဆောင်ရွက်ကြစေလို...

(နိုင်ငံတော်စီမံအုပ်ချုပ်ရေးကောင်စီဥက္ကဋ္ဌ နိုင်ငံတော်ဝန်ကြီးချုပ် ဗိုလ်ချုပ်မှူးကြီး မင်းအောင်လှိုင်၏ ၂၀၂၅ ခုနှစ်၊ ဇွန် ၁၁ ရက်နေ့တွင် ပြင်ဦးလွင်မြို့၊ အမှတ်(၃) အခြေခံပညာအထက်တန်းကျောင်း စုံညီခန်းမ၌ ဆရာ၊ ဆရာမများအား တွေ့ဆုံအမှာစကားပြောကြားမှုမှ ကောက်နုတ်ချက်)

❖ နိုင်ငံတော်ရှေ့သီးဖို့ ကုန်ထုတ်လုပ်မှု အားပေးစို့။

❖ နိုင်ငံတော်ဖွံ့ဖြိုးဖို့ ပညာရေးကို အားပေးစို့။

❖ နိုင်ငံတော်သာယာဖို့ သဘာဝပတ်ဝန်းကျင် ထိန်းကြစို့။

ကျောက်မဲမြို့ မြန်မာ့စီးပွားရေးဘဏ်ခွဲ ပြန်လည်ဖွင့်လှစ်

ကျောက်မဲ နိုဝင်ဘာ ၈

ရှမ်းပြည်နယ်(မြောက်ပိုင်း) ကျောက်မဲခရိုင် မြန်မာ့စီးပွားရေးဘဏ်ခွဲ ပြန်လည်ဖွင့်လှစ်ခြင်းအခမ်းအနားကို ယမန်နေ့ နံနက် ၉ နာရီတွင် ကျင်းပရာ ခရိုင်၊ မြို့နယ်အဆင့်ဌာနဆိုင်ရာများ၊ ရပ်မိရပ်ဖများ တက်ရောက်သည်။

စာမျက်နှာ ၁၃ ကော်လံ ၅ ❖

ယနေ့ သတင်းအညွှန်း

သဃ်နိန်းကျွန်းမြို့နယ် သုဝဏ္ဏ(၂၉)ရပ်ကွက် Eastern Yangon Eventpark ၌ ကျင်းပသည့် Overflow Music Festival ဖျော်ဖြေပွဲတွင် အများပြည်သူအား စိုးရိမ်ထိတ်လန့်မှုဖြစ်ပေါ်စေပြီး ညစ်ညမ်းသော စကားများပြောဆိုကာ သီဆိုကခုန်ဖျော်ဖြေခဲ့ကြသူများအား ဖော်ထုတ်ဖမ်းဆီးအရေးယူ
ပြည်တွင်းသတင်း စာ ၁၃

နယ်သာလန်နိုင်ငံ၌ ကြက်ငှက်တုပ်ကွေးရောဂါ တွေ့ရှိပြီးနောက် ကြက် ၁၂၀၀၀ ကို ရှင်းလင်းမည်
နိုင်ငံတကာသတင်း စာ ၁၄

ရှမ်းပြည်နယ်(မြောက်ပိုင်း) ကျောက်မဲခရိုင် ကျောက်မဲမြို့၌ လျှပ်စစ်မီးများ ပြန်လည်ရရှိ
ပြည်တွင်းသတင်း စာ ၂၁

ပြည်သူ့အလုပ်သမားပါတီနှင့် မြန်မာနိုင်ငံတောင်သူလယ်သမားဖွံ့ဖြိုးတိုးတက်ရေးပါတီတို့၏ ပြည်သူများသို့ စည်းရုံးဟောပြောချက်များ ဖော်ပြပါရှိ

နေပြည်တော် နိုဝင်ဘာ ၈

ပြည်သူ့အလုပ်သမားပါတီနှင့် မြန်မာနိုင်ငံတောင်သူလယ်သမား ဖွံ့ဖြိုးတိုးတက်ရေးပါတီတို့၏ ပြည်သူများသို့ စည်းရုံးဟောပြောချက်များ ယနေ့ထုတ် မြန်မာ့အလင်း သတင်းစာ စာမျက်နှာ ၁၆ နှင့် ၁၇ တို့တွင် ဖော်ပြပါရှိပါသည်။ မြန်မာ့အလင်း

အဝေးကွင်းအားနည်းတဲ့ လီဗာပူးကို အိမ်ကွင်းအားသာတဲ့ မန်စီးတီး အနိုင်ယူသွားနိုင်မလား

ပရီမီယာလီဂ်ပွဲစဉ် ၁၁ မှ စိတ်ဝင်စားဖွယ်ရာ အကောင်းဆုံးပွဲစဉ် တစ်ပွဲဖြစ်သည့် မန်စီးတီးနှင့် လီဗာပူးအသင်းပွဲစဉ်ကို နိုဝင်ဘာ ၉ ရက်ည ၁၁ နာရီတွင် အီတီဟက်ကွင်း၌ ယှဉ်ပြိုင်ကစားသွားမည်ဖြစ်သည်။ နှစ်သင်းကြား ရမှတ်ကွာဟမှု တစ်မှတ်သာရှိပြီး တိုက်စစ်ထက်မြက်သည့် အသင်းအချင်းချင်းတွေ့ဆုံမှု ဖြစ်သောကြောင့် ပြိုင်ဆိုင်မှု ပြင်းထန်လာမည်ဖြစ်သည်။ မန်စီးတီးအသင်းက နောက်ဆုံးသုံးပွဲဆက် နိုင်ပွဲရရှိထားသလို ပြိုင်ဘက်လီဗာပူးအသင်းကလည်း စက်တင်ဘာလ နောက်ပိုင်း နောက်ဆုံးနှစ်ပွဲဆက် နိုင်ပွဲရရှိထားသည်။

မန်စီးတီးက ဒီရာသီမှာ အဝေးကွင်းထက် အိမ်ကွင်းစွမ်းဆောင်ရည် ကောင်းမွန်မှုရှိတယ်။ အိမ်ကွင်းငါးပွဲမှာ လေးပွဲအထိ

စာမျက်နှာ ၂၂ ကော်လံ ၁ ❑

သတင်းပေးတိုင်ကြားမှုများကြောင့် တရားမဝင် ကုန်စည်များနှင့် အဆိုပါကုန်စည်များ တင်ဆောင်လာသည့် မော်တော်ယာဉ်များ ဖမ်းဆီးရမိ

အောက်တိုဘာလအတွင်း သတင်းမှန်(၄၉)ကြိမ်ရရှိခဲ့ပြီး ဖမ်းဆီးရမိ ခန့်မှန်းတန်ဖိုးငွေကျပ်သန်း ၆၄၇၇ ဒသမ ၁၂၀ ဖြစ်

နေပြည်တော် နိုဝင်ဘာ ၈

တရားမဝင်ကုန်သွယ်မှု တိုက်ဖျက်ရေး ဦးဆောင်ကော်မတီ၏ ကြီးကြပ်ကွပ်ကဲမှုဖြင့် နေပြည်တော်ကောင်စီ တိုင်းဒေသကြီး/ပြည်နယ် တရားမဝင်ကုန်သွယ်မှု တိုက်ဖျက်ရေး အထူးအဖွဲ့များနှင့် အကောက်ခွန်ဦးစီးဌာနတို့မှ တရားမဝင်ကုန်သွယ်မှုတိုက်ဖျက်ရေးလုပ်ငန်းများကို ထိရောက်စွာ ဆောင်ရွက်လျက်ရှိရာ တာဝန်သိ ပြည်သူများ၏ သတင်းပေး တိုင်ကြားမှုများကြောင့် ၂၀၂၅ ခုနှစ် အောက်တိုဘာလအတွင်း သတင်းမှန် (၄၉)ကြိမ်ရရှိခဲ့ပြီး သတင်းရရှိမှုကြောင့် ဖမ်းဆီးရမိ အမှုတွဲ ၁၁၉ မှု ဖမ်းဆီးရမိမှု

စာမျက်နှာ ၂၂ ကော်လံ ၁ ◆